

MAPA DE LOCALIZAÇÃO DA PONTE IMAGEM GOOGLE

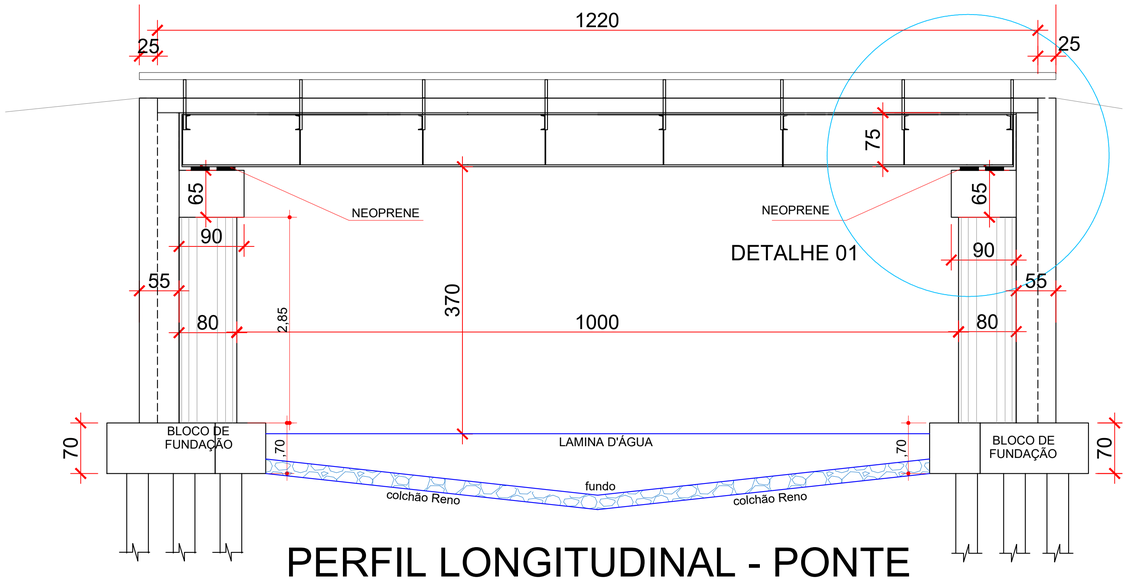

PERFIL LONGITUDINAL - PONTE

ESC. 1:100

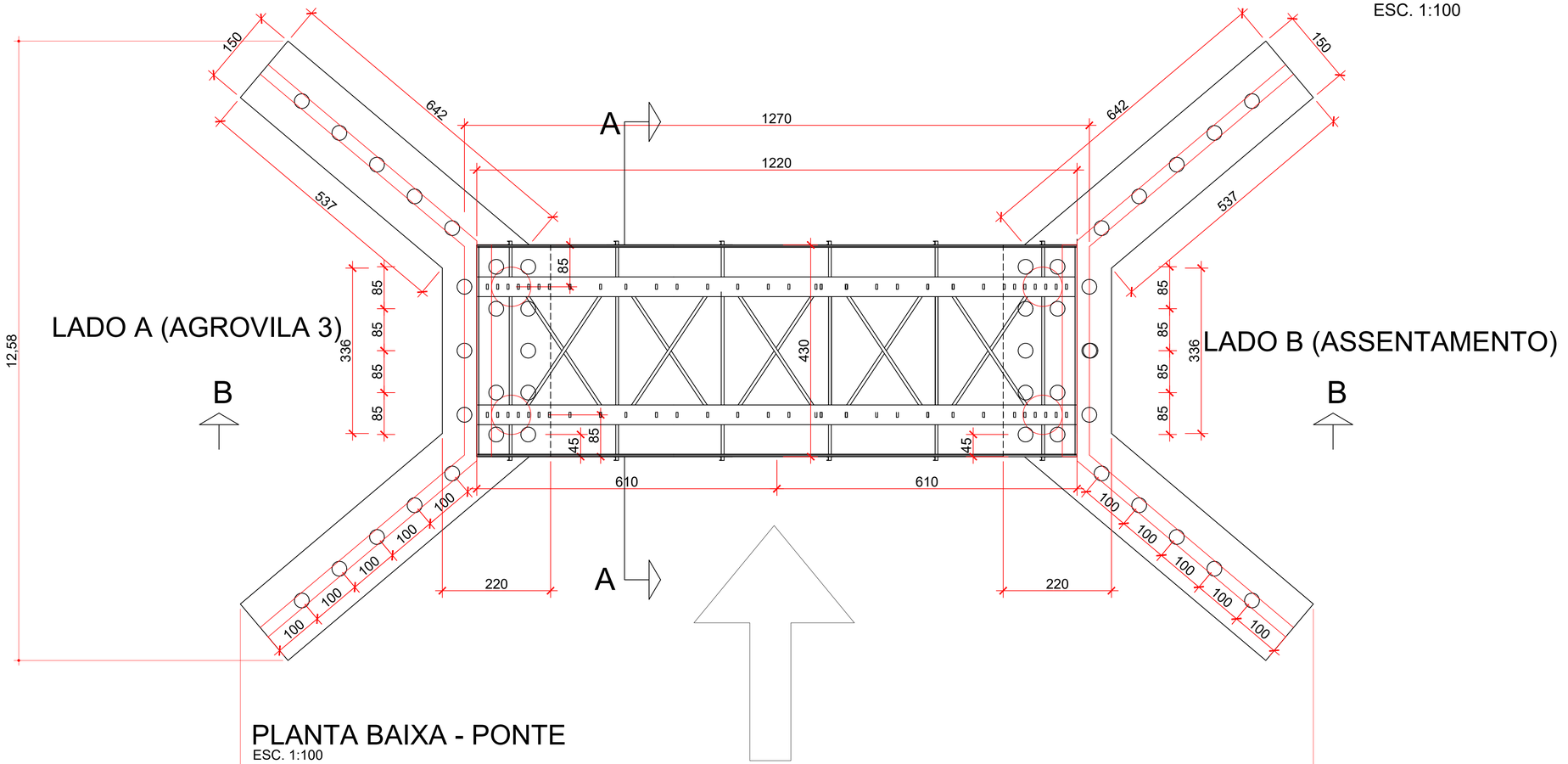

PLANTA BAIXA - PONTE

ESC. 1:100

Nº.	DATA	REVISÃO	ELABORADO POR	APROVADO POR

PROJETO DE IMPLANTAÇÃO	FL 01

OBJETO : CONSTRUÇÃO DE PONTE MISTA(VIGA METÁLICA E CONCRETO ARMADO)
COMPRIMENTO : 12,70 METROS

PROPRIETÁRIO: PREFEITURA MUNICIPAL DE CAIUÁ - SP

ENDEREÇO : AV. ANTONIO MARINHO, 319 - CENTRO

LOCAL DA OBRA: PONTE SOBRE O RIBEIRÃO BANDEIRANTES - AGROVILA 3 - CAIUÁ/SP

ESCALAS INDICADAS

SITUAÇÃO SEM ESCALA

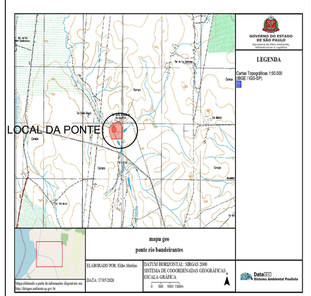

coordenadas: -21°66'68,90" s, 51°95'15,30" o

PREFEITURA MUNICIPAL DE CAIUÁ
CNPJ: 53.307.906/0001-10

ELDES VANIO SANTOS MARTINS:13821875801 Dados: 2026.10.23 16:57:07 -03'00'

ELDES VANIO SANTOS MARTINS
ENGENHEIRO CIVIL - CREA-SP 5069691941
RESPONSÁVEL TÉCNICO DO PROJETO
ART: 28202614455395