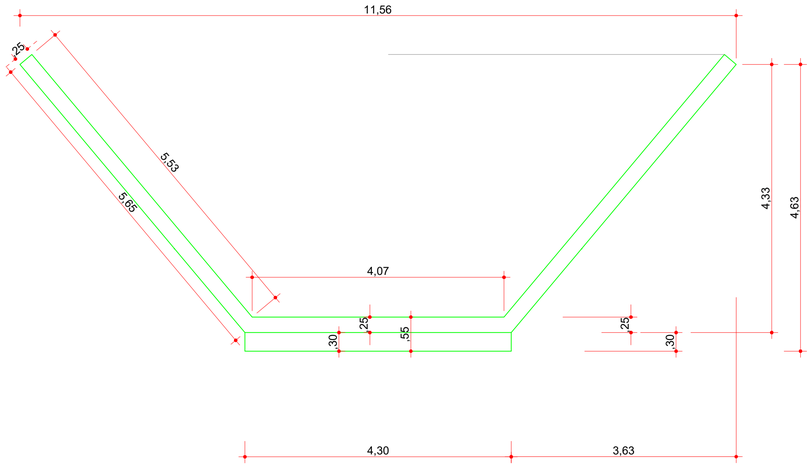

PLANTA - FORMA DAS CABECEIRAS E CORTINAS (2X)
ESC. 1:100

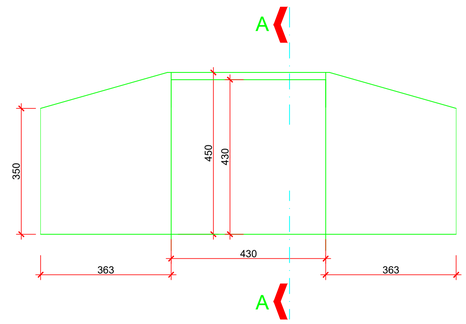

ELEVAÇÃO - FORMA DAS CABECEIRAS E CORTINAS (2X)
ESC. 1:100

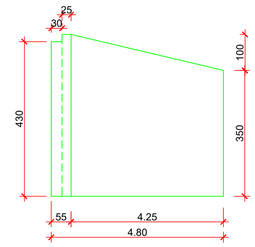

SEÇÃO AA
ESC. 1:100

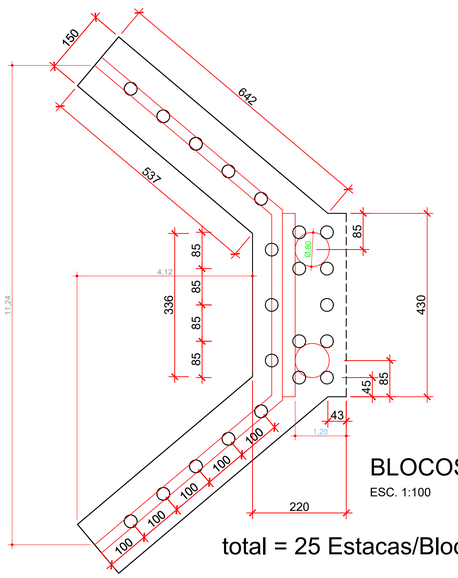

BLOCOS
ESC. 1:100

total = 25 Estacas/Bloco

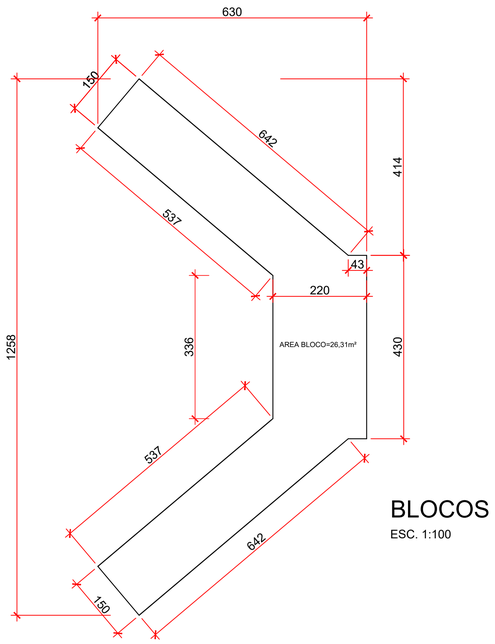

BLOCOS
ESC. 1:100

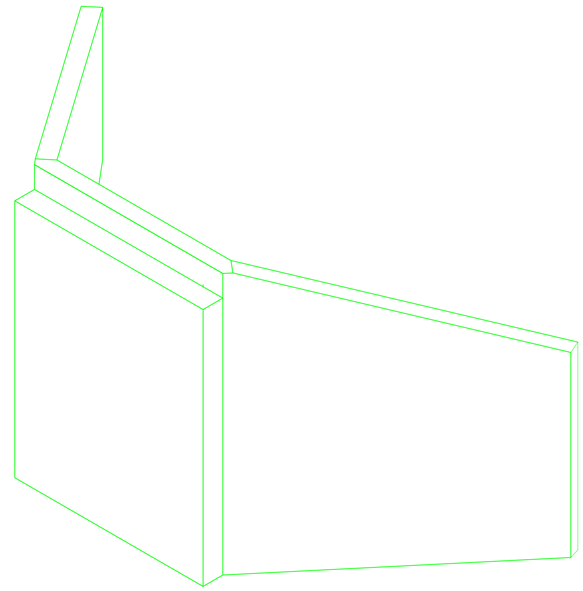

PERSPECIVA - CABECEIRAS E CORTINAS (2X)
SEM ESCALA

Nº.	DATA	REVISÃO	ELABORADO POR	APROVADO POR

PROJETO BÁSICO | FL 03

OBJETO : CONSTRUÇÃO DE PONTE MISTA(VIGA METÁLICA / CONCRETO ARMADO)
COMPRIMENTO : 12,70 METROS

PROPRIETÁRIO: PREFEITURA MUNICIPAL DE CAIUÁ - SP

ENDEREÇO : AV. ANTONIO MARINHO, 319 - CENTRO

LOCAL DA OBRA: PONTE SOBRE O RIBEIRÃO BANDEIRANTES, AGROVILA 3 - CAIUÁ/SP

ESCALAS INDICADAS

SITUAÇÃO SEM ESCALA

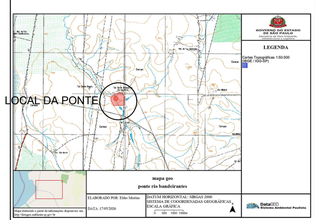

cordenadas: -21°66'68,90" s, 51°95'15,30" o

PREFEITURA MUNICIPAL DE CAIUÁ
CNPJ: 53.307.906/0001-10

ELDES VANIO SANTOS MARTINS:13821875801
Assinado de forma digital por ELDES VANIO SANTOS MARTINS:13821875801
Dados: 2026.10.01 10:29:29 -03'00'

ELDES VANIO SANTOS MARTINS
ENGENHEIRO CIVIL - CREA-SP 5069691941
RESPONSÁVEL TÉCNICO DO PROJETO
A.R.T.: 2620240340577