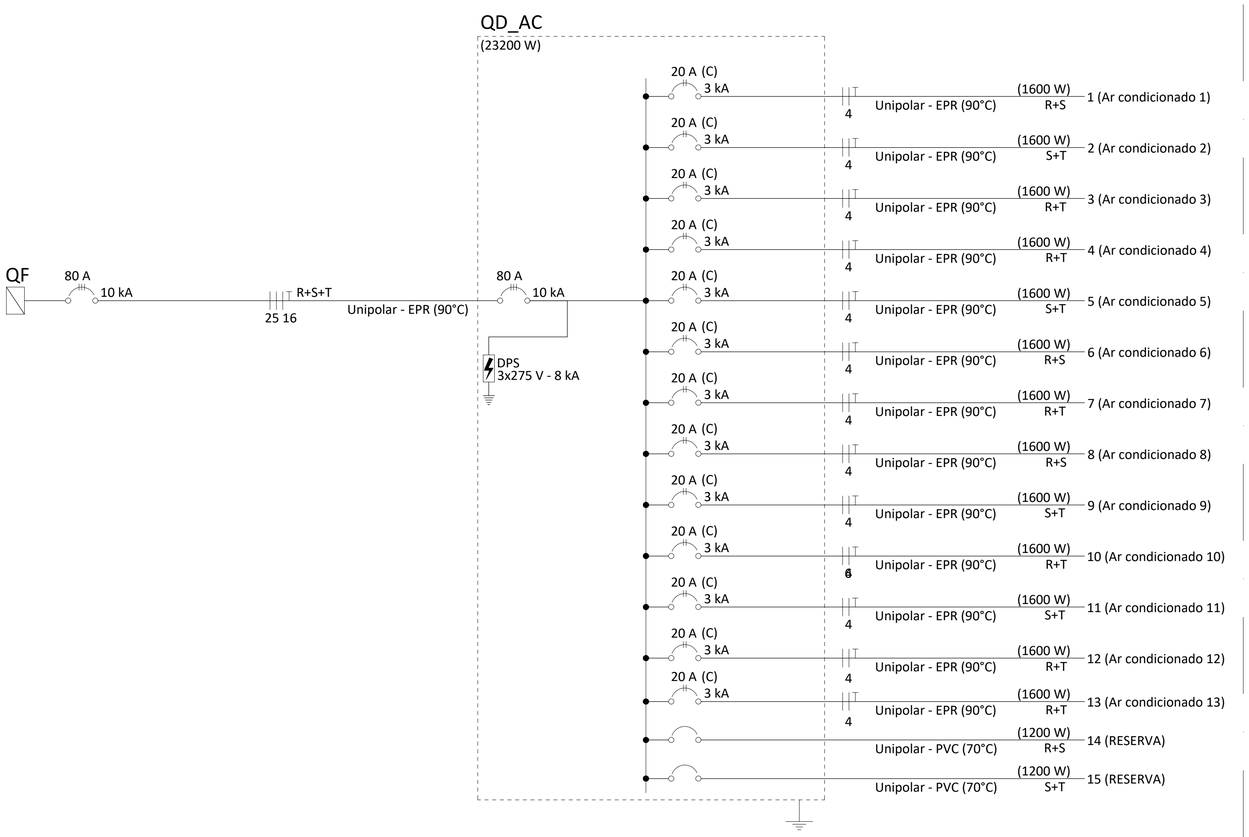

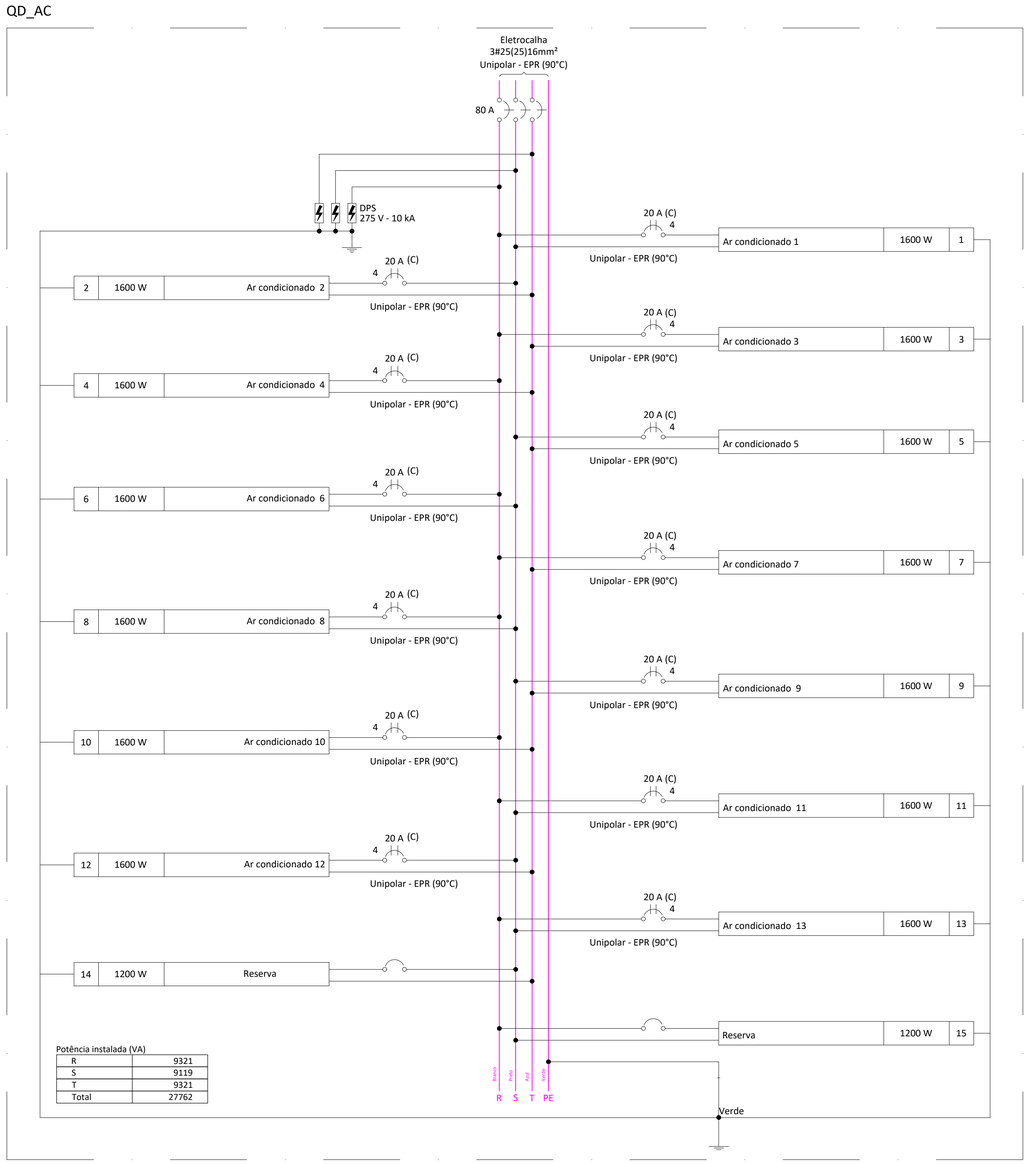

Especificação		Circ.	P[W]	Tensão [V]	FP	Fases	FD	Q [Var]	S [VA]	Fases [VA] A	Fases [VA] B	Fases [VA] C	Condutor [mm²]	Disj. [A]	ΔV%	Corrente [A]	Dem. Prevista [VA]
Ar condicionado 1		1	1600	220	0,84	F-F	0,86	1033	1905	952	952		2#4T4	2x20	1,46	8,66	1638
Ar condicionado 2		2	1600	220	0,84	F-F	0,86	1033	1905		952	952	2#4T4	2x20	1,32	8,66	1638
Ar condicionado 3		3	1600	220	0,84	F-F	0,86	1033	1905	952		952	2#4T4	2x20	1,10	8,66	1638
Ar condicionado 4		4	1600	220	0,84	F-F	0,86	1033	1905	952		952	2#4T4	2x20	0,93	8,66	1638
Ar condicionado 5		5	1600	220	0,84	F-F	0,86	1033	1905		952	952	2#4T4	2x20	0,68	8,66	1638
Ar condicionado 6		6	1600	220	0,84	F-F	0,86	1033	1905	952	952		2#4T4	2x20	0,59	8,66	1638
Ar condicionado 7		7	1600	220	0,84	F-F	0,86	1033	1905	952		952	2#4T4	2x20	0,59	8,66	1638
Ar condicionado 8		8	1600	220	0,84	F-F	0,86	1033	1905	952	952		2#4T4	2x20	0,68	8,66	1638
Ar condicionado 9		9	1600	220	0,84	F-F	0,86	1033	1905		952	952	2#4T4	2x20	0,82	8,66	1638
Ar condicionado 10		10	1600	220	0,84	F-F	0,86	1033	1905	952		952	2#4T4	2x20	1,04	8,66	1638
Ar condicionado 11		11	1600	220	0,84	F-F	0,86	1033	1905	952	952		2#4T4	2x20	1,21	8,66	1638
Ar condicionado 12		12	1600	220	0,84	F-F	0,86	1033	1905		952	952	2#4T4	2x20	1,60	8,66	1638
Ar condicionado 13		13	1600	220	0,84	F-F	0,86	1033	1905	952		952	2#4T4	2x20	1,80	8,66	1638
Reserva		14	1200	220	0,80	F-F	1,00	900	1500	750	750					6,82	1500
Reserva		15	1200	220	0,80	F-F	1,00	900	1500		750	750				6,82	1500
QDG-(TOTAL)	1	1	23200	220	0,84	F-F-F-N	0,81	15235	27762	9321	9119	9321	3#25(25)T16	3x80	2,50	63,76	24295
Quadro com:	36	Posições															
Reserva (F-N):	1200	VA x	2	=	2400	VA (F-F-F-N)	FD =	0,1	(reserva)								
Comprimento do Ramal Alimentador do Quadro				3	m	Demanda Prevista:		20303	W								

NOTAS:

OBS: DISJUNTOR GERAL E ALIMENTADOR DIMENSIONADOS PELA DEMANDA PREVISTA

Revisão	Data	Assunto
R01	04/11/26	Alteração de Carga do Padrão de Entrada de Energia Elétrica
R00	15/06/26	Emissão inicial

OBRA
REGULARIZAÇÃO DE INSTALAÇÕES ELÉTRICAS
EMEI PROFESSORA LUZA DA SILVA

FOLHA Nº: ELÉ 02/02

PROJETO: 03 A1

ASSUNTO
DIAGRAMA UNIFILAR DO QD2_AC
TABELA DE PREVISÃO DE CARGAS

DATA: 04/11/2026

ESCALA: INDICADA

ENG. RESP: MARIA GABRIELA

CREA nº: 5061257648

REV.: 01

LOCAL
Rua: PRESIDENTE KENEDY, 123, VILA PROGRESSO. CEP: 19210-000

CLIENTE
SECRETÁRIA DE EDUCAÇÃO DO MUNICIPIO DE TARABAI-SP

FerreiraEngenharia
Elétrica