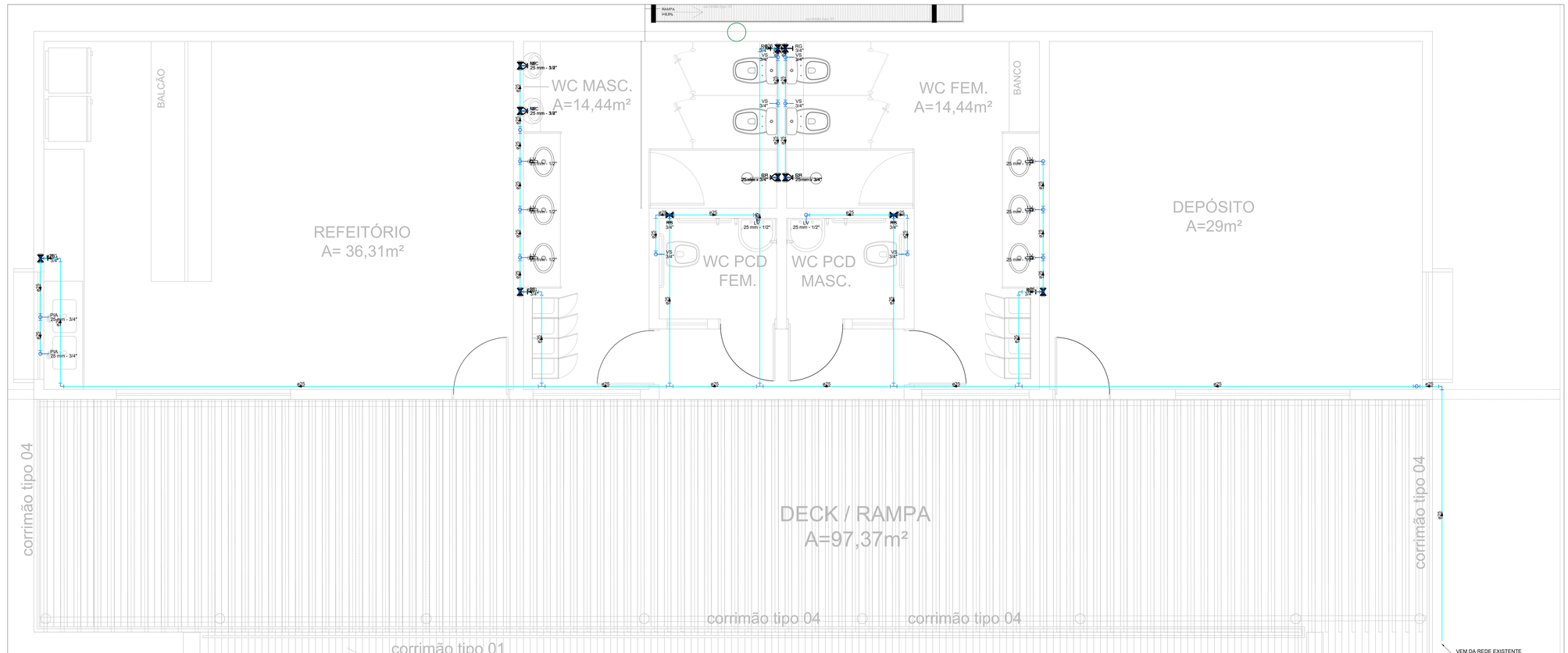

PLANTA BAIXA

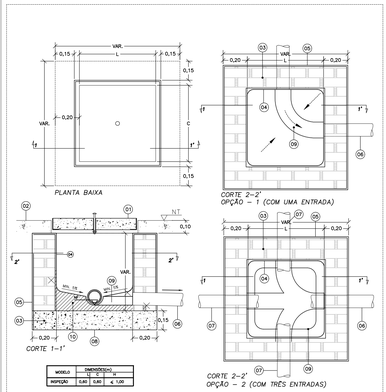

ITEM	DESCRIÇÃO
01	TAMPA DE CONCRETO ARMADO COM MOLDURA DE ACABAMENTO COM VEDAÇÃO E PUXADOR
02	PISO ACABADO ADJACENTE
03	ALVENARIA EM BLOCO DE CONCRETO ESTRUTURAL
04	REVESTIMENTO INTERNO IMPERMEABILIZANTE, COM CANTOS ARREDONDADOS
05	REVESTIMENTO EXTERNO IMPERMEABILIZANTE
06	TUBO DE SAÍDA PVC ESGOTO
07	TUBO DE ENTRADA PVC ESGOTO
08	BASE DE CONCRETO MAGRO, COM ESPESSURA MÍNIMA DE 15cm
09	CANALETA (ENTRE A(S) ENTRADA(S) E A SAÍDA, MOLDADA NO ENCHIMENTO DE FUNDO
10	ENCHIMENTO DO FUNDO, COM CAIMENTO NA DIREÇÃO DA CANALETA
11	TUBOS E CONEXÕES EM PVC FABRICANTE TIGRE OU AMANCO
–	DIMENSÕES EM METROS

DETALHE CAIXA DE INSPEÇÃO

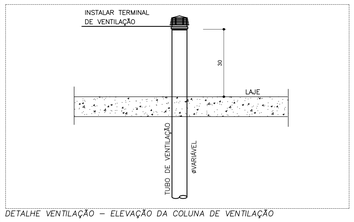

DETALHE VENTILAÇÃO – ELEVAÇÃO DA COLUNA DE VENTILAÇÃO

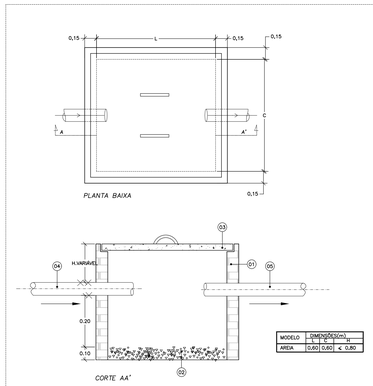

ITEM	DESCRIÇÃO
01	CAIXA DE ALVENARIA IMPERMEABILIZADA
02	FUNDO DE BRITA
03	TAMPA DE FERRO OU DE CONCRETO
04	TUBO DE ENTRADA PVC ESGOTO ØVARIÁVEL
05	TUBO DE SAÍDA PVC ESGOTO ØVARIÁVEL
06	NÍVEL DA ÁGUA
07	DIMENSÕES EM METROS

DETALHE CAIXA DE AREIA

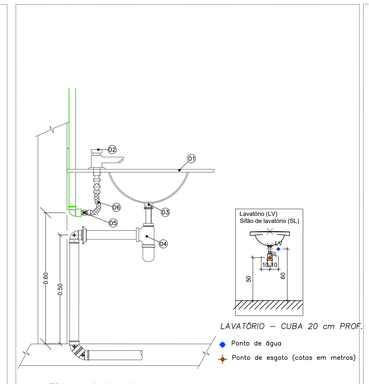

ITEM	DESCRIÇÃO
01	BANCADA COM LAVATÓRIO DE EMBUTIR UMA CUBA
02	TORNEIRA Ø1/2" PARA LAVATÓRIO
03	VÁLVULA DE ESCOAMENTO UNIFICADA PARA LAVATÓRIO Ø1"
04	SIFÃO, COPO Ø1"x1 1/2"
05	NIPEL COM ROSCA Ø1/2"
06	ENGATE FLEXÍVEL Ø1/2"x40cm

DETALHE LIGAÇÃO DO LAVATÓRIO

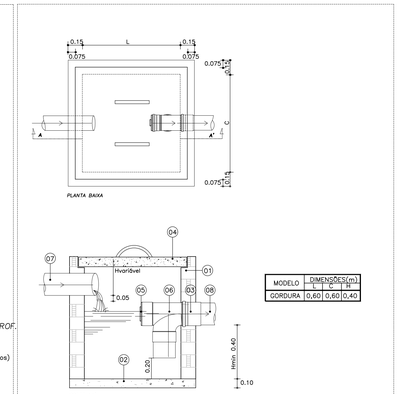

MODELO	DIMENSÕES(m)		
	L	C	H
GORDURA	0,60	0,60	0,40

ITEM	DESCRIÇÃO
01	CAIXA DE ALVENARIA IMPERMEABILIZADA
02	FUNDO DE CONCRETO
03	LUVA PVC ESGOTO
04	TAMPA DE CONCRETO OU DE FERRO
05	TAMPÃO PVC ESGOTO
06	TÊ PVC ESGOTO
07	TUBO DE ENTRADA PVC ESGOTO
08	TUBO DE SAÍDA PVC ESGOTO
09	ANEL DE BORRACHA
10	DIMENSÕES EM METROS

DETALHE CAIXA DE GORDURA

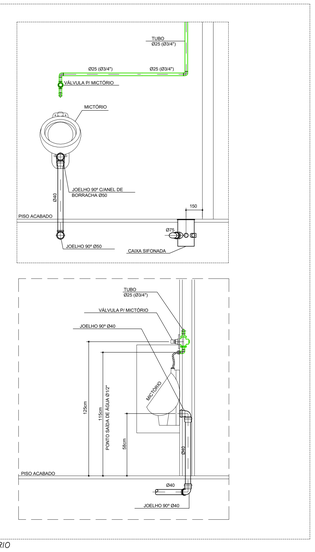

DETALHE MICTÓRIO

Legenda de condutos - Térreo

Água fria

Legenda das indicações - Térreo

CH	Chuveiro - 25mm x 3/4"
LV	Lavatório com joelho de 90° - 25 mm - 1/2"
MIC	Mictório s/sifão,c/Registro de pressão, com joelho de 90° - 25 mm - 1/2"
PIA	Pia de cozinha com joelho de 90° - 25 mm - 3/4"
RP	Registro de Pressão com PVC soldável - 25 mm - 3/4"
RG	Registro de gaveta c/canopla cromada c/PVC soldável - 3/4"
VS	Vaso sanitário com caixa acoplada - 3/4"

Legenda - Térreo

Registro de Pressão com PVC soldável
Registro de gaveta c/canopla cromada c/PVC soldável

00	14/02/2025	Emissão Inicial
REVISÃO Nº	DATA	DESCRIÇÃO DAS MODIFICAÇÕES

TJPE
TRIBUNAL DE JUSTIÇA DE PERNAMBUCO
DIRETORIA DE ENGENHARIA E ARQUITETURA - DEA
Rua Mauro Barardo, 207, 9º ANDAR - Santo Antônio - Recife-PE - CEP: 50.010-040 - Tel: (81) 3419 3463

OBRA DE REFERÊNCIA:
REFORMA - CONSTRUÇÃO NOVOS PRÉDIOS CICA

RFO-CCA

ENDEREÇO:
RUA FERNANDES VIEIRA, n° 405, BOA VISTA, RECIFE/PE

PROJETO:
INSTALAÇÕES HIDROSSANITÁRIAS

DISCIPLINA, Nº PRANCHA:
HID 01/04

TÍTULO DO DESENHO:
PLANTA BAIXA ANEXO 02 / DETALHES GERAIS

ETAPA DO PROJETO:
PE

OBSERVAÇÕES:

TIPO DE OBRA:
REFORMA

REVISÃO:
00

DATA:
FEVEREIRO/2025

ESCALA:
1/25

ARQUIVO:
REC-CCA-RF-HID-PE-0104_ANE2DET_R00

PROJETO/DESENHO:
Eduarda Santos

Quando da execução deste projeto, devem ser observados, por parte da executora, os desenhos, as especificações, as Legislações e as Normas pertinentes. Verificadas necessidades de alterações e / ou de atualizações, as mesmas deverão ser comunicadas à Diretoria de Engenharia e Arquitetura do TJPE, para seu atendimento.

PROPRIETÁRIO : TRIBUNAL DE JUSTIÇA DO ESTADO DE PERNAMBUCO

RESPONSÁVEL TÉCNICO:
Eng. MARIA EDUARDA SANTOS XAVIER - CREA: 181641575-8

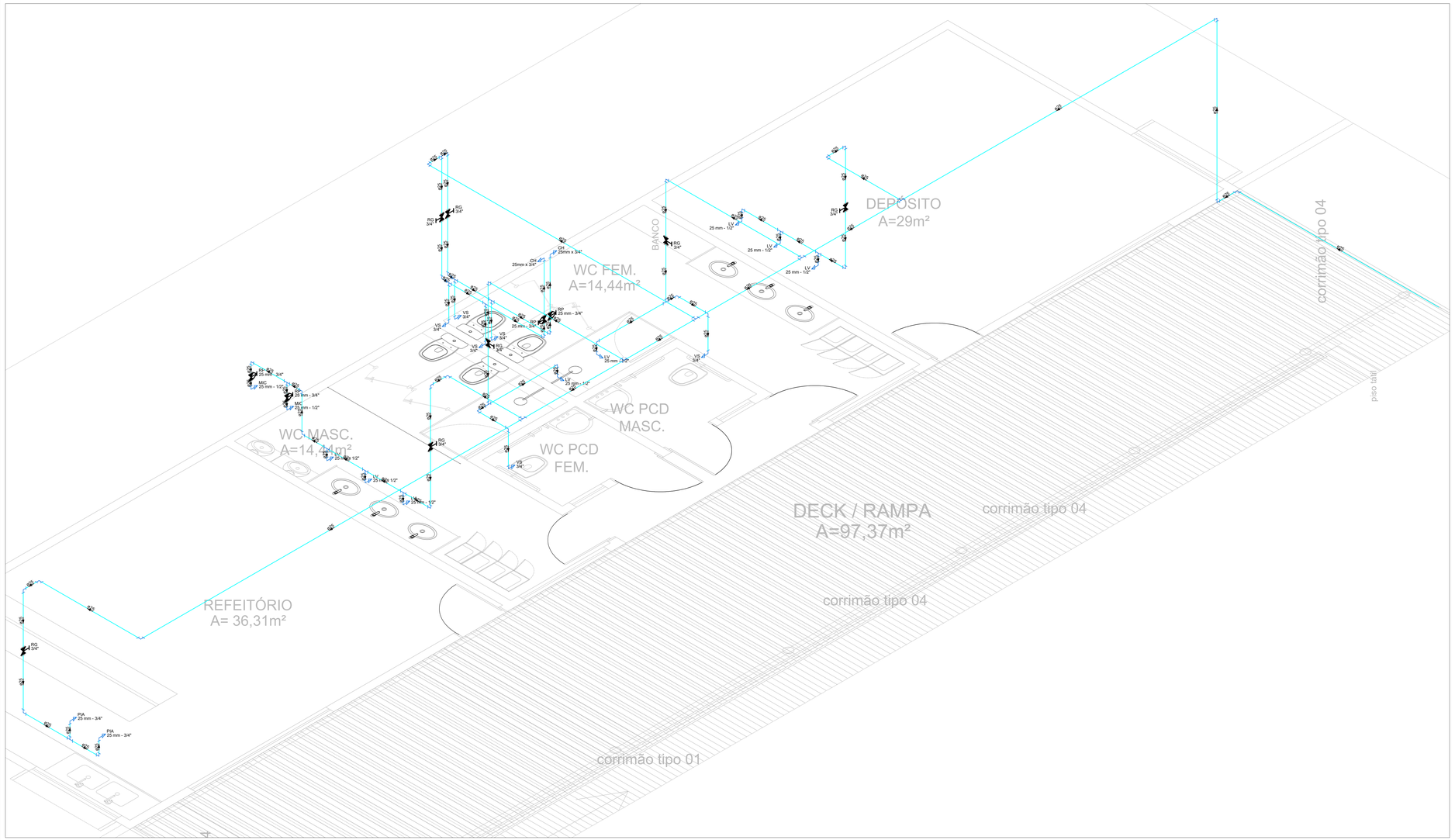

Legenda de condutos - Térreo
Água fria

Legenda das indicações - Térreo	
CH	Chuveiro - 25mm x 3/4"
LV	Lavatório com joelho de 90° - 25 mm - 1/2"
MIC	Mictório s/sifão,c/Registro de pressão, com joelho de 90° - 25 mm - 1/2"
PIA	Pia de cozinha com joelho de 90° - 25 mm - 3/4"
RP	Registro de Pressão com PVC soldável - 25 mm - 3/4"
RG	Registro de gaveta c/canopla cromada c/PVC soldável - 3/4"
VS	Vaso sanitário com caixa acoplada - 3/4"

Legenda - Térreo
Registro de Pressão com PVC soldável
Registro de gaveta c/canopla cromada c/PVC soldável

00	14/02/2025	Emissão Inicial
REVISÃO Nº	DATA	DESCRIÇÃO DAS MODIFICAÇÕES

TJPE
TRIBUNAL DE JUSTIÇA DE PERNAMBUCO
DIRETORIA DE ENGENHARIA E ARQUITETURA - DEA
Rua Maciel Barachio, 207, 8º ANDAR - Santo Antônio - Recife-PE - CEP: 50.010-040 - Tel: (81) 3419-3453

OBRA DE REFERÊNCIA:
REFORMA - CONSTRUÇÃO NOVOS PRÉDIOS CICA
RFO-CCA

ENDEREÇO:
RUA FERNANDES VIEIRA, nº 405, BOA VISTA, RECIFE/PE

PROJETO:
INSTALAÇÕES HIDROSSANITÁRIAS

DISCIPLINA, Nº PRANCHA:
HID 02/04

TÍTULO DO DESENHO:
ISOMÉTRICO ÁGUA POTÁVEL ANEXO 02

ETAPA DO PROJETO:
PE

OBSERVAÇÕES:

TIPO DE OBRA:
REFORMA

REVISÃO:
00

DATA:
FEVEREIRO/2025

ESCALA:
1/25

ARQUIVO:
REC-CCA-RF-HID-PE-0204_ANE2ISO_R00

PROJETO/DESENHO:
Eduarda Santos

Quando da execução deste projeto, devem ser observados, por parte da executora, os desenhos, as especificações, as Legislações e as Normas pertinentes. Verificadas necessidades de alterções e / ou de atualizações, as mesmas deverão ser comunicadas à Diretoria de Engenharia e Arquitetura do TJPE, para seu atendimento.

PROPRIETÁRIO : TRIBUNAL DE JUSTIÇA DO ESTADO DE PERNAMBUCO

RESPONSÁVEL TÉCNICO:
Eng. MARIA EDUARDA SANTOS XAVIER - CREA: 181641575-8

Formato: A1+2(1263x594mm)

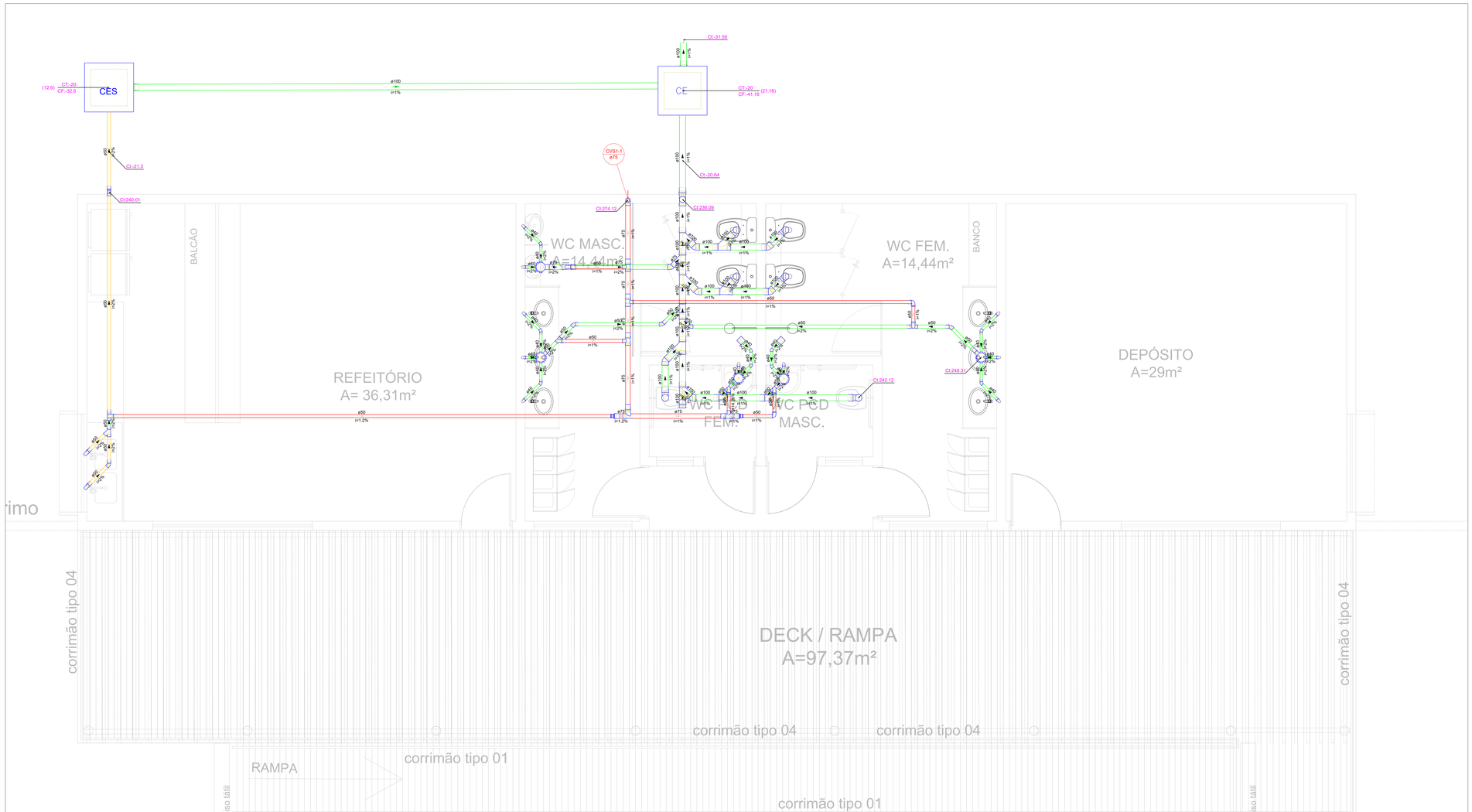

Legenda de condutos - Térreo
Esgoto
Esgoto (Gordura)
Ventilação

Legenda - Térreo	
	Caixa Sifonada
CES	Caixas Inspeção Esgoto Sifonada
CE	Caixas Inspeção Esgoto Simples
	Chuveiro Coletivo
	Joelho 45
	Joelho 90
	Joelho 90- coluna
	Joelho 90- coluna sobe
	Joelho 90- desce
	Junção invertida
	Junção simples
	Lavatório de Uso Geral
	Mictório de Descarga Automática- DN 40mm
	Pia de Cozinha Residencial com Sifão 50mm
	Ramais de Ventilação
	Ramais de Ventilação em Cruz
	Redução excêntrica- superior
	Te sanitário
	Vaso Sanitário c/ curva 90°

REVISÃO Nº	DATA	DESCRIÇÃO DAS MODIFICAÇÕES
01	05/08/2025	ADEQUAÇÃO DESCIDAS CONFORME ARQUITETURA
00	14/02/2025	Emissão Inicial

TJPE
TRIBUNAL DE JUSTIÇA DE PERNAMBUCO
DIRETORIA DE ENGENHARIA E ARQUITETURA - DEA
Rua Mosier Barachio, 207, 8º ANDAR - Santo Antônio - Recife-PE - CEP: 50.010-040 - Tel: (81) 3419-3463

OBRA DE REFERÊNCIA:
REFORMA - CONSTRUÇÃO NOVOS PRÉDIOS CICA

RFO-CCA

ENDEREÇO:
RUA FERNANDES VIEIRA, nº 405, BOA VISTA, RECIFE/PE

PROJETO:
INSTALAÇÕES HIDROSSANITÁRIAS

DISCIPLINA Nº PRANCHA:
HID 03/04

TÍTULO DO DESENHO:
PLANTA BAIXA ANEXO 02
REDE DE ESGOTO

ETAPA DO PROJETO:
PE

OBSERVAÇÕES:

TIPO DE OBRA:
REFORMA

REVISÃO:
00

DATA:
AGOSTO/2025

ESCALA:
1/25

ARQUIVO:
REC-CCA-RF-HID-PE-0204_ANE2ESG_R00

PROJETO/DESENHO:
Eduarda Santos

Quando da execução deste projeto, devem ser observados, por parte da executora, os desenhos, as especificações, as Legislações e as Normas pertinentes. Verificadas necessidades de alterções e / ou de atualizações, as mesmas deverão ser comunicadas à Diretoria de Engenharia e Arquitetura do TJPE, para seu atendimento.

PROPRIETÁRIO : TRIBUNAL DE JUSTIÇA DO ESTADO DE PERNAMBUCO

RESPONSÁVEL TÉCNICO:
Eng. MARIA EDUARDA SANTOS XAVIER - CREA: 181641575-8

Formato: A1+2(1263x594mm)

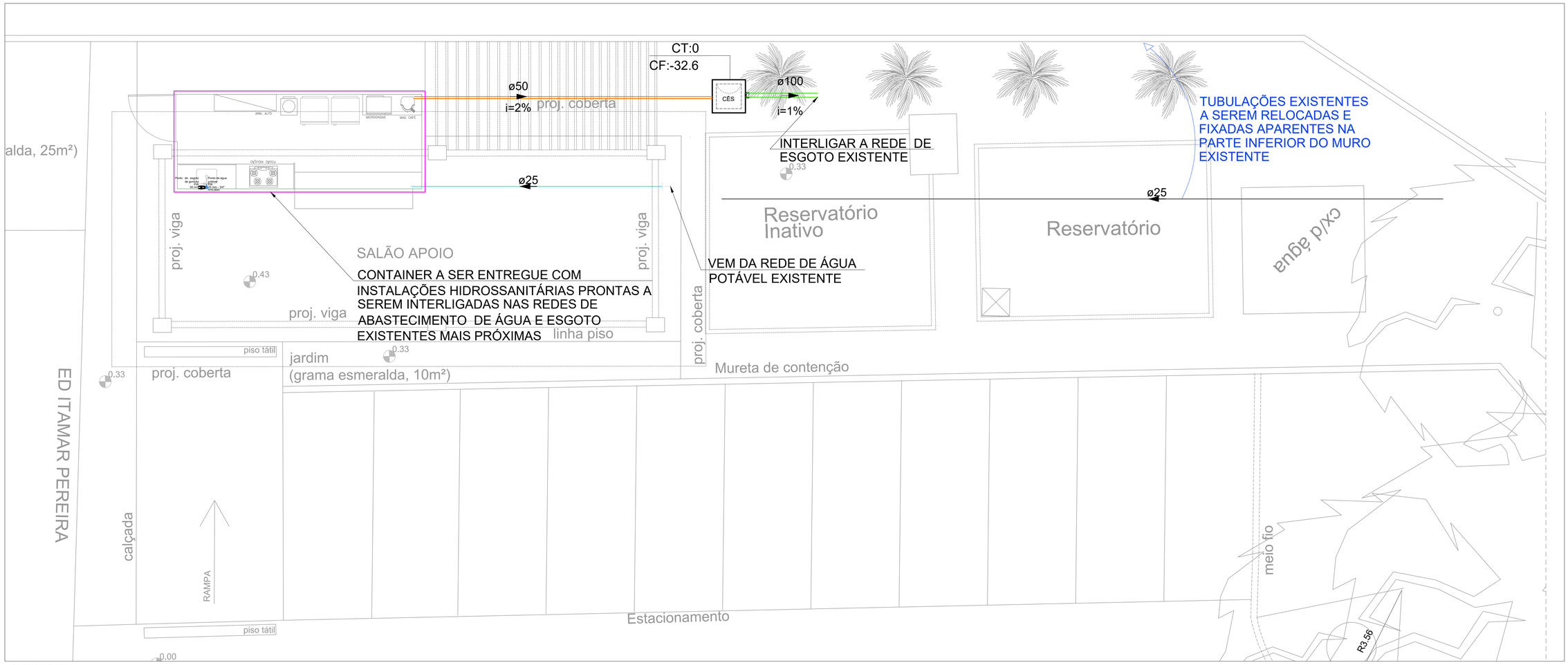

PLANTA BAIXA

Legenda de condutos - Térreo
Água fria

Legenda das indicações - Térreo	
CH	Chuveiro - 25mm x 3/4"
LV	Lavatório com joelho de 90° - 25 mm - 1/2"
MIC	Mictório s/sifão,c/Registro de pressão, com joelho de 90° - 25 mm - 1/2"
PIA	Pia de cozinha com joelho de 90° - 25 mm - 3/4"
RP	Registro de Pressão com PVC soldável - 25 mm - 3/4"
RG	Registro de gaveta c/canopla cromada c/PVC soldável - 3/4"
VS	Vaso sanitário com caixa acoplada - 3/4"

Legenda - Térreo
Registro de Pressão com PVC soldável
Registro de gaveta c/canopla cromada c/PVC soldável

Legenda de condutos - Térreo
Esgoto
Esgoto (Gordura)
Ventilação

Legenda - Térreo	
CES	Caixas Inspeção Esgoto Sifonada

01	28/04/2025	PREVISÃO DE PONTOS CONTAINER
00	14/02/2025	Emissão Inicial
REVISÃO Nº	DATA	DESCRIÇÃO DAS MODIFICAÇÕES

TJPE
TRIBUNAL DE JUSTIÇA DE PERNAMBUCO
DIRETORIA DE ENGENHARIA E ARQUITETURA - DEA
Rua Moacir Barracho, 207, 6º ANDAR - Santo Antônio - Recife-PE - CEP: 50.010-040 - Tel. (81) 34.19.3463

OBRA DE REFERÊNCIA:
REFORMA - CONSTRUÇÃO NOVOS PRÉDIOS CICA

RFO-CCA

ENDEREÇO:
RUA FERNANDES VIEIRA, n° 405, BOA VISTA, RECIFE/PE

PROJETO:
INSTALAÇÕES HIDROSSANITÁRIAS

DISCIPLINA, Nº PRANCHA:
HID 04/04

TÍTULO DO DESENHO:
PLANTA BAIXA ANEXO 01

ETAPA DO PROJETO:
PE

OBSERVAÇÕES:

TIPO DE OBRA:
REFORMA

REVISÃO:
01

DATA:
ABRIL/2025

ESCALA:
1/50

ARQUIVO:
REC-CCA-RF-HID-PE-0204_ANE1PLB_R01

PROJETO/DESENHO:
Eduarda Santos

Quando da execução deste projeto, devem ser observados, por parte da executora, os desenhos, as especificações, as Legislações e as Normas pertinentes. Verificadas necessidades de alterções e / ou de atualizações, as mesmas deverão ser comunicadas à Diretoria de Engenharia e Arquitetura do TJPE, para seu atendimento.

PROPRIETÁRIO : TRIBUNAL DE JUSTIÇA DO ESTADO DE PERNAMBUCO

RESPONSÁVEL TÉCNICO:

Eng. MARIA EDUARDA SANTOS XAVIER - CREA: 181641575-8