## UNIDADES CONDENSADORAS FIXADAS COM MÃO FRANCESA




PLANTA BAIXA PISO SUPERIOR
ESCALA 1/100

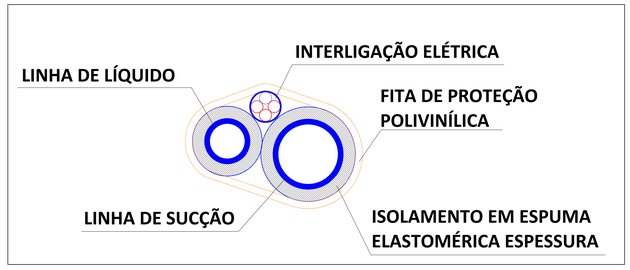


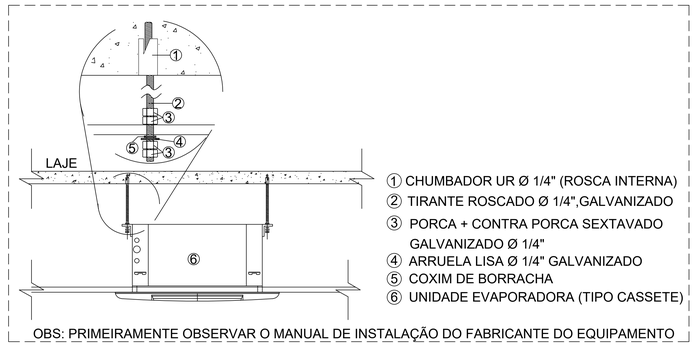


DETALHE DE FIXAÇÃO DO EVAPORADOR NO TETO
SEM _____ ESCALA

SIMBOLOGIA:

| | |
|---|---|
| | - UNIDADE EVAPORADORA TIPO HIWALL |
| | - TUBULAÇÃO FRIGORÍFICA |
| UC | - UNIDADE CONDENSADORA |

## PONTOS DE FORÇA

| PONTO DE FORÇA | TENSÃO (V) | CONDUTORES | POT (kW) | CORRENTE CARGA (A) | EQUIPAMENTOS |
|---|---|---|---|---|---|
| 01 | 220 | F+N+T | 1,948 | 9,5 | HIWALL 24.000BTU/h |

## LISTA DE EQUIPAMENTOS/ MATERIAIS

| POS | DESCRIÇÃO | QTD |
|---|---|---|
| 01 | UNIDADE EVAPORADORA SPLIT HIWALL INVERTER 24000BTU/h | 04 |
| 02 | UNIDADE CONDENSADORA SPLIT HIWALL INVERTER 24000BTU/h | 04 |

**TJPE**
**TRIBUNAL DE JUSTIÇA DE PERNAMBUCO**
**DIRETORIA DE ENGENHARIA E ARQUITETURA**

OBRA - PROJETO - TÍTULO
CICA- ANEXO 02 - Climatização - CONSTRUÇÃO

ARQUIVO
REC-CCA-CO-CLI-PB-01a02_PLTBA2_R00.dwg

REVISÃO
00

Quando da execução deste projeto, devem ser observados, por parte da executora os desenhos, as especificações, as Legislações e as Normas pertinentes.
Verificadas necessidades de alterções e / ou de atualizações, as mesmasdeverão ser comunicadas à Diretoria de Engenharia e Arquitetura do TJPE, para seu atendimento.

RESPONSÁVEL TÉCNICO
Eng. Marcelo S. C. da Silva Mat.: 184.411- 3 CREA: XXXX-D

REFERÊNCIA
REC-A-RF-ARQ-PE-0115-CONCICA-R01_atualizado

ESCALA DO DESENHO
1/100

DATA
OUT/2024

PRANCHA
02/02

A4 (210x297mm)

## UNIDADES CONDENSADORAS FIXADAS COM MÃO FRANCESA

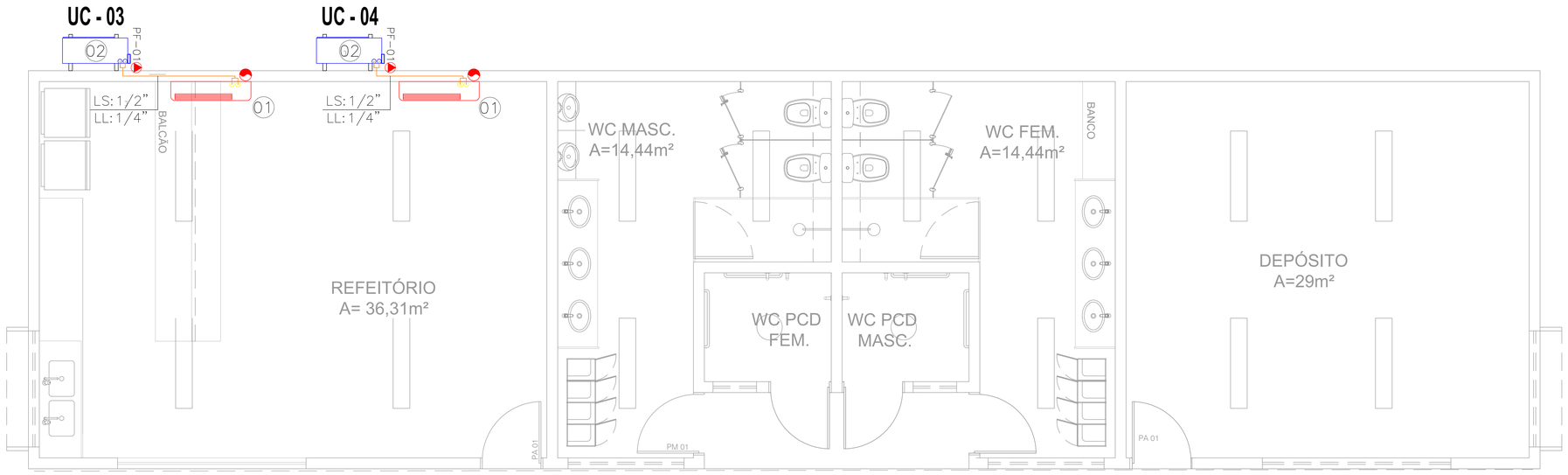


PLANTA BAIXA PISO SUPERIOR
ESCALA 1/100

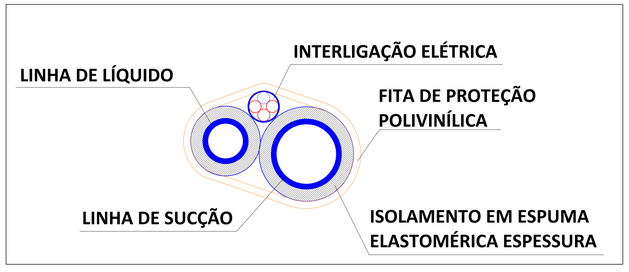


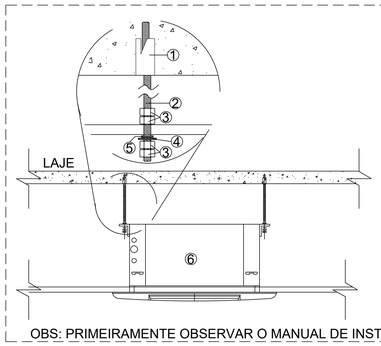


① CHUMBADOR UR Ø 1/4" (ROSCA INTERNA)
② TIRANTE ROSCADO Ø 1/4",GALVANIZADO
③ PORCA + CONTRA PORCA SEXTAVADO GALVANIZADO Ø 1/4"
④ ARRUELA LISA Ø 1/4" GALVANIZADO
⑤ COXIM DE BORRACHA
⑥ UNIDADE EVAPORADORA (TIPO CASSETE)

OBS: PRIMEIRAMENTE OBSERVAR O MANUAL DE INSTALAÇÃO DO FABRICANTE DO EQUIPAMENTO

DETALHE DE FIXAÇÃO DO EVAPORADOR NO TETO
SEM _____ ESCALA

SIMBOLOGIA:

| | |
|---|---|
| | - UNIDADE EVAPORADORA TIPO HIWALL |
| | - TUBULAÇÃO FRIGORÍFICA |
| UC | - UNIDADE CONDENSADORA |

## PONTOS DE FORÇA

| PONTO DE FORÇA | TENSÃO (V) | CONDUTORES | POT (kW) | CORRENTE CARGA (A) | EQUIPAMENTOS |
|---|---|---|---|---|---|
| 01 | 220 | F+N+T | 1,948 | 9,5 | HIWALL 24.000BTU/h |

## LISTA DE EQUIPAMENTOS/ MATERIAIS

| POS | DESCRIÇÃO | QTD |
|---|---|---|
| 01 | UNIDADE EVAPORADORA SPLIT HIWALL INVERTER 24000BTU/h | 04 |
| 02 | UNIDADE CONDENSADORA SPLIT HIWALL INVERTER 24000BTU/h | 04 |

**TJPE**
**TRIBUNAL DE JUSTIÇA DE PERNAMBUCO**
**DIRETORIA DE ENGENHARIA E ARQUITETURA**

OBRA - PROJETO - TÍTULO
CICA- ANEXO 02 - Climatização - CONSTRUÇÃO

ARQUIVO
REC-CCA-CO-CLI-PB-01a02_PLTBA2_R00.dwg

REVISÃO
00

Quando da execução deste projeto, devem ser observados, por parte da executora os desenhos, as especificações, as Legislações e as Normas pertinentes.
Verificadas necessidades de alterções e / ou de atualizações, as mesmasdeverão ser comunicadas à Diretoria de Engenharia e Arquitetura do TJPE, para seu atendimento.

RESPONSÁVEL TÉCNICO
Eng. Marcelo S. C. da Silva Mat.: 184.411- 3 CREA: XXXX-D

REFERÊNCIA
REC-A-RF-ARQ-PE-0115-CONCICA-R01_atualizado

ESCALA DO DESENHO
1/100

DATA
OUT/2024

PRANCHA
01/02

A4 (210x297mm)

LEGENDA

| | |
|---|---|
| UNIDADE EVAPORADORA | |
| UNIDADE CONDENSADORA COM MÃO FRANCESA | |

ISOLAMENTO TÉRMICO EM ESPUMA ELASTOMÉRICA CLASE M - 10 mm

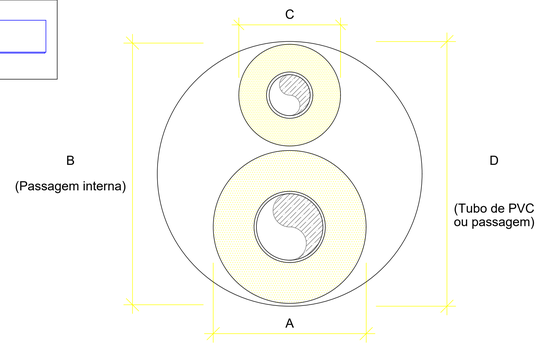


| Modelo btu/h | DESNÍVEL MÁXIMO (m) | DISTÂNCIA MÁXIMO (m) | TUBULAÇÃO FRIGORÍFICA | | A (mm) | B (mm) | C (mm) | D (mm) |
|---|---|---|---|---|---|---|---|---|
| | | | SUCÇÃO (pol) | LÍQUIDO/EXP (pol) | | | | |
| 18.000 | 7 | 20 | 1/2" | 1/4" | 33 | 59 | 26 | 75 |

TUBULAÇÃO FRIGORÍFICA - SPLITS (INVERTER)

# PONTOS DE FORÇA

| PONTO DE FORÇA | TENSÃO (V) | CONDUTORES | POT (kW) | CORRENTE CARGA (A) | EQUIPAMENTOS |
|---|---|---|---|---|---|
| 01 | 220 | F+N+T | 1,07 | 5,0 | HI WALL 12000BTU/h |

# IDENTIFICAÇÃO DOS SPLITS

| UE | UC | DESCRIÇÃO |
|---|---|---|
| UE-01 | UC-01 | SPLIT HIWALL INVERTER 12000BTU/h |
| UE-02 | UC-02 | SPLIT HIWALL INVERTER 12000BTU/h |

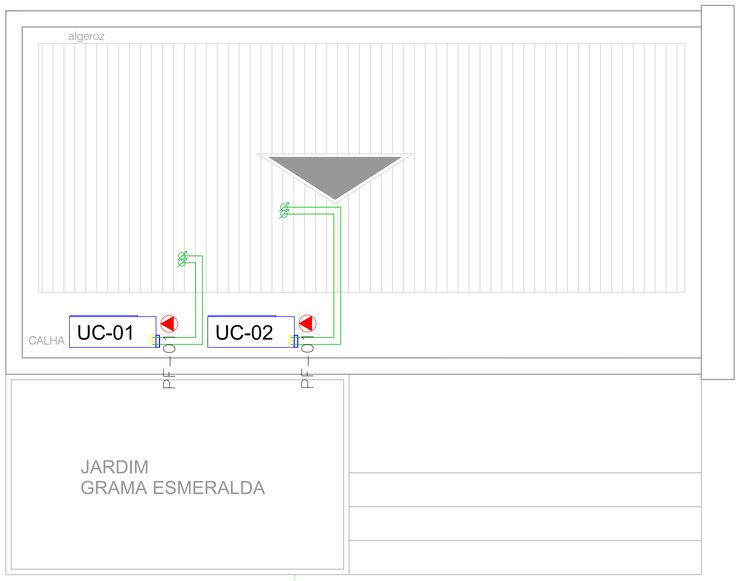


COBERTA

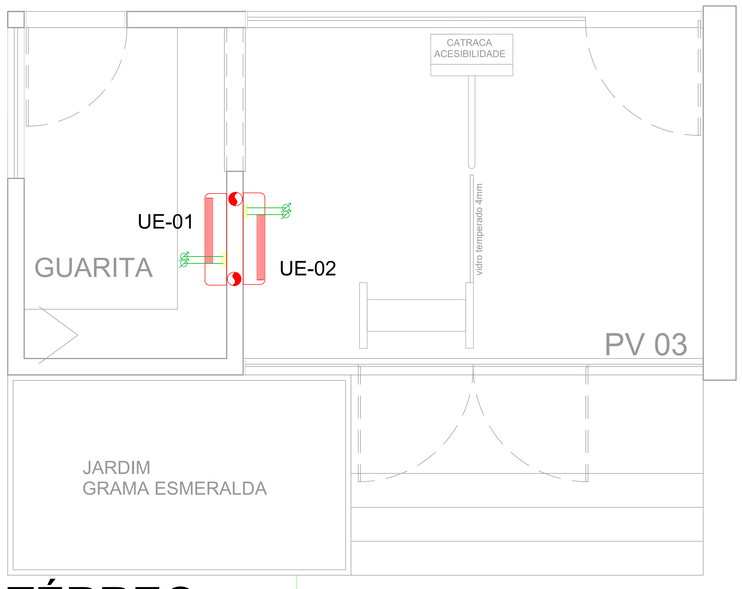


TÉRREO

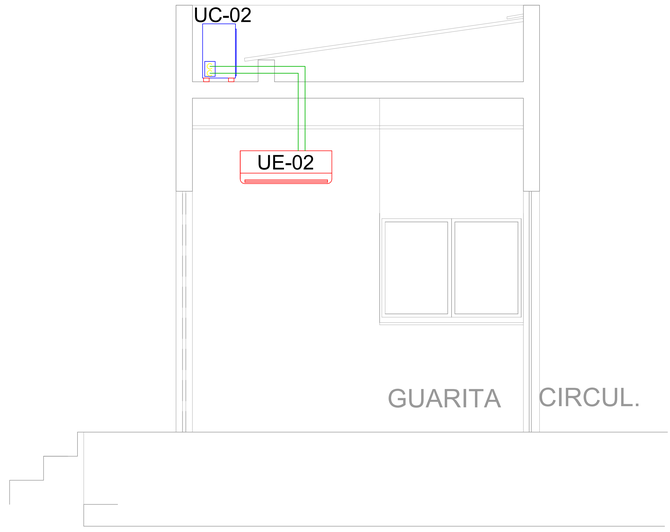


CORTE A'A"

**TJPE**
**TRIBUNAL DE JUSTIÇA DE PERNAMBUCO**
**DIRETORIA DE ENGENHARIA E ARQUITETURA**

| OBRA - PROJETO - TIPO | DATA | ARQUIVO | REVISÃO |
|---|---|---|---|
| CICA- GUARITA - Climatização - CONSTRUÇÃO | 06/02/2025 | REC-CCA-CO-CLI-PB-004_PLTBTE_00.dwg | 00 |

Quando da execução deste projeto, devem ser observados, por parte da executora os desenhos, as especificações, as Legislações e as Normas pertinentes. Verificadas necessidades de alterções e / ou de atualizações, as mesmasdeverão ser comunicadas à Diretoria de Engenharia e Arquitetura do TJPE, para seu atendimento.

| RESPONSÁVEL TÉCNICO | REFERÊNCIA | ESCALA DO DESENHO | LIBERADO PARA A OBRA | PRANCHA |
|---|---|---|---|---|
| Eng. Marcelo S. C. da Silva Mat.: 184.411- 3 CREA: XXXX-D | PLANTA BAIXA CICA | 1/100 | ☐ SIM ☒ NÃO | 01/01 |

A1 (594x841mm)