RUA JOSÉ DAS NEVES

RUA ONOFRA DOS SANTOS

RUA GAUDÊNCIO MOREIRA

PLAYGROUND

VOLEI DE AREIA

MINI QUADRA DE FUTEBOL

POSTE A RECOLOCAR

POSTE A RETIRAR

H ATI

1x50w

4x100w

1x200w

3x4mm²

PADRÃO DE ENTRADA\
CAIXA DE MEDIÇÃO

IMPLANTAÇÃO
ESCALA 1:500

LEGENDA ILUMINAÇÃO

POSTE ILUM. METÁLICO A EXECUTAR – ALTO 8,00m COM 4 PÉTALAS DE 100 W	ELETRODUTO ENTERRADO DN 40MM, EXCLUSIVO CIRCUITO 03
POSTE ILUM. METÁLICO EXECUTAR – BAIXO 3,00m COM 1 PÉTALA DE 50W	ELETRODUTO ENTERRADO DN 40MM, EXCLUSIVO CIRCUITO 04
POSTE ILUM. CONCRETO EXECUTAR – ALTO 7,50m COM 1 REFLETOR 200W	POSTE EXISTENTE A SER RETIRADO
ELETRODUTO ENTERRADO DN 40MM, EXCLUSIVO CIRCUITO 01	NOVA DISPOSIÇÃO DO POSTE EXISTENTE RETIRADO
ELETRODUTO ENTERRADO DN 40MM, EXCLUSIVO CIRCUITO 02	–03– = CIRCUITO 03 #4mm² = CABO FLEXÍVEL 4mm² ||T = DOIS FASE / 1 PROTEÇÃO

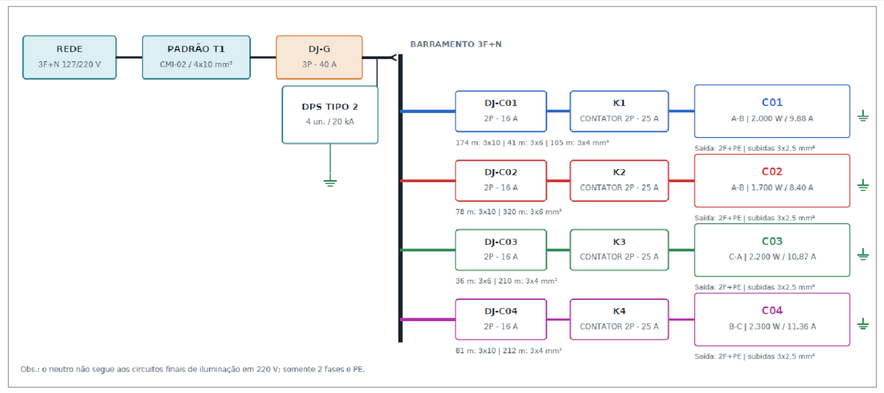

DIAGRAMA UNIFILAR – QDG–IL

Circuito	Fases	Potência	Corrente	Proteção	Comando
C01	A-B	2.000 W	9,88 A	2P-16 A	K1
C02	A-B	1.700 W	8,40 A	2P-16 A	K2
C03	C-A	2.200 W	10,87 A	2P-16 A	K3
C04	B-C	2.300 W	11,36 A	2P-16 A	K4
TOTAL	3F	**8.200 W**	-	DJ-G 3P-40 A	RF mestre

NOTAS GERAIS –INSTALAÇÕES ELÉTRICAS DE ILUMINAÇÃO

1. ESTA PRANCHA ABRANGE EXCLUSIVAMENTE AS INSTALAÇÕES ELÉTRICAS DE ILUMINAÇÃO EXTERNA DA PRAÇA SANTO EXPEDITO, CORRESPONDENTES AO ITEM 7 DO ORÇAMENTO.

2. TODOS OS SERVIÇOS DEVERÃO ATENDER À ABNT NBR 5410, NR–10, NORMAS TÉCNICAS DA CONCESSIONÁRIA ENERGISA, EM ESPECIAL NDU–001 E NDU–035, E ÀS RECOMENDAÇÕES DOS FABRICANTES.

3. ALIMENTAÇÃO DO QUADRO: 3F+N, 127/220 V. OS CIRCUITOS TERMINAIS DE ILUMINAÇÃO OPERAM EM 220 V ENTRE FASES, COM CONDUTORES 2F+PE, SEM UTILIZAÇÃO DO NEUTRO.

4. MANTER A DISTRIBUIÇÃO DE FASES INDICADA: C01 E C02 EM A–B; C03 EM C–A; C04 EM B–C. QUALQUER ALTERAÇÃO DEVERÁ SER PRECEDIDA DE NOVA VERIFICAÇÃO DO BALANCEAMENTO DE CARGAS.

5. PROTEÇÕES PREVISTAS: DISJUNTOR–GERAL TRIPOLAR 40 A; DISJUNTORES TERMINAIS BIPOLARES 16 A; E DISJUNTOR BIPOLAR 2 A PARA O CIRCUITO DE COMANDO.

6. O RELÉ FOTOELÉTRICO MESTRE DEVERÁ ACIONAR SOMENTE AS BOBINAS DOS CONTATORES, NÃO SENDO PERMITIDA A MANOBRA DIRETA DAS CARGAS DE ILUMINAÇÃO PELO RELÉ.

7. O COMANDO SERÁ REALIZADO POR CHAVES SELETORAS MANUAL–0–AUTOMÁTICO. NA POSIÇÃO MANUAL, O CONTATOR SERÁ ACIONADO INDEPENDENTEMENTE DO RELÉ FOTOELÉTRICO; NA POSIÇÃO AUTOMÁTICO, O ACIONAMENTO SERÁ COMANDADO PELO RELÉ.

8. UTILIZAR CONTATORES BIPOLARES DE, NO MÍNIMO, 25 A, COM BOBINA EM 220 V E CARACTERÍSTICAS COMPATÍVEIS COM A CORRENTE DE PARTIDA DOS DRIVERS DAS LUMINÁRIAS LED.

9. UTILIZAR CONDUTORES DE COBRE, ISOLAÇÃO HEPR 0,6/1 kV, 90 °C, NAS SEÇÕES INDICADAS EM PROJETO. O CONDUTOR DE PROTEÇÃO DEVERÁ ACOMPANHAR TODO O PERCURSO DOS CONDUTORES FASE.

PREFEITURA MUNICIPAL DE PRESIDENTE PRUDENTE
MILTON CARLOS DE MELLO TUPÃ
PREFEITO
JOSÉ OSANAM
VICE–PREFEITO

OBRA: ÁREA DE LAZER – SANTO EXPEDITO I/RES. III MILÊNIO	DATA: 25/09/2026	FOLHA: UN.
LOCALIZAÇÃO: R. ALCIDES PAZINE – PRESIDENTE PRUDENTE/SP	ESCALA: INDICADA	
ASSUNTO: TRAÇADO ELÉTRICO	REVISÃO: –	
	AUTOR DO PROJ.: ENGª MAILTON ESTÁCIO	

XXXXXXXX.DWG