EDITAL DE LICITAÇÃO

PROCESSO LICITATÓRIO Nº 110/2026
MODALIDADE: PREGÃO ELETRÔNICO Nº 056/2026
TIPO: MENOR PREÇO POR LOTE
SISTEMA DE REGISTRO DE PREÇO – SRP

1. DO PREÂMBULO

1.1. O MUNICÍPIO DE MONTE BELO/MG, pessoa jurídica de direito público interno, com endereço na Av. Francisco Wenceslau dos Anjos, 453, centro, Monte Belo/MG, Estado de Minas Gerais, inscrito no CNPJ/MF sob o n.º 18.668.376/0001-34, através do(a) Secretário(a) Municipal de Administração, Rodrigo José da Silva, do Pregoeiro(a) e respectiva Equipe de Apoio, designados pela **Portaria nº 5.946, publicada em 01 de outubro de 2026,** torna público a abertura do **PROCESSO LICITATÓRIO Nº. 110/2026 - PREGÃO ELETRÔNICO N.º 056/2026**, **MENOR PREÇO POR LOTE**, a ser realizado por meio da utilização de recursos de tecnologia da informação – Internet, de acordo com a Lei Federal nº 14.133, de 1º de abril de 2021, a Lei Complementar Federal nº 123, de 14 de dezembro de 2006, o Decreto Municipal nº 5.822, de 27 de setembro de 2023, o Decreto Municipal nº 5.823, de 27 de setembro de 2023, o Decreto Municipal nº 5.827, de 27 de setembro de 2023, e respectivas alterações, aplicando-se subsidiariamente as demais normas regulamentares aplicáveis à espécie, e pelas demais condições fixadas neste instrumento convocatório.

1.2. Integrarão o presente instrumento convocatório, os seguintes anexos:

a) Anexo I – Termo de Referência;
b) Anexo II – Modelo Apresentação de Proposta;
c) Anexo III – Minuta de Ata de Registro de Preços;
d) Anexo IV – Minuta de Contrato.

1.3. Toda e qualquer alteração que possivelmente ocorrer neste Edital, tais como errata, adendo, suspensão ou revogação, deverá ser consultada pelos pretensos licitantes no endereço eletrônico https://ammlicita.org.br/, bem como, no site da Prefeitura Municipal de Monte Belo.

1.4. A Administração não se responsabilizará caso o pretenso licitante não acesse os endereços eletrônicos informados ou não visualize a alteração no site da Prefeitura Municipal de Monte Belo supracitado, consequentemente desconhecendo o teor dos avisos publicados.

2. DO OBJETO

2.1. A presente licitação tem como objeto a formação de ata de registro de preços, por um período de 12 meses, para futura e eventual contratação de empresa especializada no fornecimento de uniformes confeccionados, em atendimento às Secretarias Municipais de Administração, Educação, Esporte, Cultura e Lazer e Saúde.

2.2. A utilização da Ata de Registro de Preços por órgãos e entidades não participantes da presente licitação

obedecerá aos quantitativos estimados, prazos, limites e demais condições estabelecidas na minuta da Ata de Registro de Preços, constante do Anexo III deste Edital.

2.3. O objeto desta licitação será dividido em **lotes**, conforme tabela constante do Termo de Referência (Anexo I), facultando-se à licitante a participação em quantos **lotes** forem de seu interesse.

3. DA REALIZAÇÃO DA SESSÃO PÚBLICA DO PREGÃO E ENVIO DE "PROPOSTA" E "DOCUMENTOS DE HABILITAÇÃO"

LOCAL: O PREGÃO ELETRÔNICO SERÁ REALIZADO EM SESSÃO PÚBLICA, POR MEIO DA INTERNET, MEDIANTE CONDIÇÕES DE SEGURANÇA - CRIPTOGRAFIA E AUTENTICAÇÃO - EM TODAS AS SUAS FASES ATRAVÉS DA PLATAFORMA DE LICITAÇÕES AMM LICITA.

ENDEREÇO: https://ammlicita.org.br/
RECEBIMENTO DAS PROPOSTAS: até às 09:00:00 do dia 03/12/2026.
ABERTURA E AVALIAÇÃO DAS PROPOSTAS: dia 03/12/2026 a partir das 09:01:00.
INÍCIO DA SESSÃO PÚBLICA DE DISPUTA DE PREÇOS: dia 03/12/2026 A PARTIR DA AVALIAÇÃO DAS PROPOSTAS PELO PREGOEIRO E EQUIPE DE APOIO.
REFERÊNCIA DE TEMPO: Horário de Brasília – DF.

3.1. Os trabalhos serão conduzidos pelo Pregoeiro da Prefeitura Municipal de Monte Belo e sua Equipe de Apoio.

4. DAS CONDIÇÕES DE PARTICIPAÇÃO

4.1. Poderão participar da presente licitação as pessoas jurídicas do ramo pertinente ao objeto desta licitação e Microempresas, Empresas de Pequeno Porte ou equiparadas que detenham atividade pertinente e compatível com o objeto deste pregão e que atenda a todas as exigências, inclusive quanto à documentação, constante neste Edital e seus anexos.

4.2. Não poderão participar os interessados que se encontrarem sob falência, concurso de credores, dissolução, liquidação, empresas estrangeiras que não funcionam no país, nem aqueles que tenham sido declarados inidôneos para licitar ou contratar com a Administração Pública, ou punidos com suspensão do direito de licitar e contratar com a Administração Pública Municipal.

4.3. Não poderão participar desta licitação:

a) Pessoa física ou jurídica impedida ou suspensa de licitar e contratar com a Administração Direta e Indireta do Município de Monte Belo ou com a Administração Pública, nos termos do art. 156, III e § 4º, da Lei nº 14.133/2021, durante o prazo da sanção aplicada ou até que seja promovida sua reabilitação;

b) Pessoa física ou jurídica declarada inidônea para licitar ou contratar com toda a Administração

Pública, nos termos do art. 156, IV e §5º, da Lei 14.133/2021, durante o prazo da sanção aplicada ou até que seja promovida sua reabilitação;

c) Pessoa física ou jurídica que tenha sido proibida de contratar com o Poder Público em razão de condenação por ato de improbidade administrativa, nos termos do artigo 12 da Lei Federal nº 8.429/1992;

d) Licitante que atue em substituição a outra pessoa, física ou jurídica, com o intuito de burlar a efetividade da sanção a ela aplicada, inclusive a sua controladora, controlada ou coligada, desde que devidamente comprovado o ilícito ou a utilização fraudulenta da personalidade jurídica do licitante;

e) Pessoa física ou jurídica enquadrada nas vedações previstas no art. 14 da Lei nº 14.133/21;

f) Pessoa jurídica cujo ramo de atividade previsto em estatuto ou contrato social não seja pertinente e compatível com o objeto desta licitação;

g) Agente público do órgão ou entidade licitante, devendo ser observadas as situações que possam configurar conflito de interesses no exercício ou após o exercício do cargo ou emprego, nos termos da legislação que disciplina a matéria, conforme § 1º do art. 9º da Lei n.º 14.133/2021;

h) Organizações da Sociedade Civil de Interesse Público – OSCIP, atuando nessa condição;

4.4. A participação neste certame implica aceitação de todas as condições estabelecidas neste instrumento convocatório.

4.5. Não será admitida a participação de um mesmo representante para mais de uma empresa licitante.

4.6. A observância das vedações deste item 4 e seus subitens é de inteira responsabilidade do licitante que, pelo descumprimento, sujeita-se às penalidades cabíveis.

5. DO CREDENCIAMENTO NO SISTEMA E DA EFETIVA PARTICIPAÇÃO

5.1. O Pregão Eletrônico será realizado em sessão pública, por meio da internet, mediante condições de segurança (criptografia e autenticação) em todas as suas fases.

5.2. Para acesso ao sistema eletrônico, os interessados na participação do Pregão Eletrônico deverão dispor de chave de identificação e senha pessoal (intransferíveis), obtidas através do sítio da Plataforma de Licitações da AMM LICITA (**https://ammlicita.org.br/**).

5.3. É de exclusiva responsabilidade do usuário o sigilo da senha, bem como, seu uso em qualquer transação efetuada diretamente ou por seu representante, não cabendo ao Município de Monte Belo - MG, ao provedor do sistema ou ao órgão promotor da licitação, a responsabilidade por eventuais danos decorrentes do uso indevido do acesso.

5.4. O credenciamento do licitante e de seu representante legal junto ao sistema eletrônico implica a responsabilidade legal pelos atos praticados e a presunção de capacidade técnica para a realização das transações inerentes ao pregão eletrônico.

5.5. A participação no Pregão Eletrônico se dará por meio da digitação da senha pessoal do credenciado e subsequente encaminhamento da proposta de preços e documentos de habilitação, exclusivamente por meio do sistema eletrônico, observando data e horário limite estabelecido.

5.6. O encaminhamento de proposta pressupõe o pleno conhecimento e atendimento às exigências de habilitação previstas neste Edital.

5.7. **COMO CONDIÇÃO PARA PARTICIPAÇÃO NO PREGÃO, A LICITANTE ASSINALARÁ "SIM" OU "NÃO" EM CAMPO PRÓPRIO DO SISTEMA ELETRÔNICO, RELATIVO ÀS SEGUINTES DECLARAÇÕES:**

- Declaro que estou ciente e concordo com as condições contidas no Edital e seus anexos, cumpro plenamente os requisitos de habilitação definidos no Edital e que até a presente data inexistem fatos impeditivos para a minha habilitação, ciente da obrigatoriedade de declarar ocorrências posterior;

- Declaro que não emprego menor de 18 (dezoito) anos em trabalho noturno, perigoso ou insalubre e não emprego menor de 16 (dezesseis) anos, salvo menor, a partir dos 14 (quatorze) anos, na condição de aprendiz, nos termos do inciso XXXIII, do art. 7º, da CF/88;

- Declaro que a proposta apresentada para essa licitação está em conformidade com as exigências do instrumento convocatório, a proposta apresentada compreende a integralidade dos custos diretos e indiretos decorrentes da prestação de serviços do objeto, incluindo tributos, encargos trabalhistas e comerciais, seguros, despesas de administração, lucro, transporte, frete e demais despesas correlatas.

- Declaro que não possuo, em minha cadeia produtiva, empregados executando trabalho degradante ou forçado, observando o disposto nos incisos III e IV do art. 1º e no inciso III do art. 5º da CF/88;

5.8. A licitante enquadrada como Microempresa – ME, Empresa de Pequeno Porte – EPP, Microempreendedor Individual (MEI), ou, ainda, sociedade cooperativa com tratamento equiparado, nos termos do art. 34 da Lei nº 11.488/2007, deverá declarar sua condição em campo próprio do sistema eletrônico, informando que cumpre os requisitos estabelecidos na Lei Complementar nº 123/2006 e os requisitos de habilitação deste Edital, mesmo que tenha restrição na documentação comprobatória da regularidade fiscal e trabalhista.

5.9. Ao declarar o enquadramento como Microempresa ou Empresa de Pequeno Porte, a licitante também declara que atende aos limites de compromissos contratuais fixado no art. 4º, §§ 2º e 3º da Lei 14.133/2021, estando apta a usufruir o tratamento favorecido estabelecido na LCE 123, de 2006.

5.10. Ao declarar o enquadramento como sociedade cooperativa, a licitante também declara que atende os requisitos estabelecidos no art. 16 da Lei nº 14.133, de 2021.

5.11. Ao declarar o enquadramento como Microempresa ou Empresa de Pequeno Porte, a licitante também declara que atende aos limites de compromissos contratuais fixado no art. 4º, §§ 2º e 3º da Lei 14.133/2021, estando apta a usufruir o tratamento favorecido estabelecido na LCE 123, de 2006.

5.12. Nos itens/lotes com participação exclusiva ou reservada às licitantes enquadradas ou equiparadas a Microempresas, Empresas de Pequeno Porte ou Microempreendedores Individuais (MEI) a declaração prevista no item 5.8. é requisito para o exercício do benefício ao referido item/lote e sua ausência impede o prosseguimento da participação da licitante naquele item/lote.

5.13. A falsidade das declarações sujeitará a licitante às sanções previstas na Lei 14.133, de 2021, e neste Edital.

6. DA REFERÊNCIA DE TEMPO

6.1. Todas as referências de tempo previstas neste Edital, no Aviso e durante a sessão pública observarão obrigatoriamente o horário de Brasília – DF.

6.2. As sessões serão processadas em dias úteis, no período das 08h às 12 horas e das 13h às 17 horas.

6.3. Serão considerados como dias não úteis os sábados, domingos, feriados nacionais, estaduais, municipais e pontos facultativos publicados em Diário Oficial que influam no horário de funcionamento do órgão licitante.

6.4. Sessões já iniciadas poderão ser suspensas, cabendo ao Pregoeiro informar, através do Sistema, a data e horário para retomada do processo.

6.5. Os prazos para encaminhamento da proposta e dos documentos de habilitação digitalizados serão computados em horas corridas.

6.6. Em caso de suspensão, quando da retomada da sessão, os prazos concedidos serão restituídos por tempo igual ao que faltava para sua complementação.

6.7. Havendo calamidade pública, fato relevante devidamente justificado ou necessidade de adequação de horário por motivos de administração interna, os horários previstos no item 6.2 poderão ser alterados, cabendo ao Pregoeiro informar previamente às licitantes a alteração e a nova data e horário para retomada do processo através do Sistema.

OBSERVAÇÃO: Na hipótese de não haver expediente na data fixada, ficará a sessão adiada para o primeiro dia útil subsequente, no mesmo site e hora, salvo as disposições em contrário.

7. DO PROCEDIMENTO

7.1. Até a data e horário estabelecidos no preâmbulo deste Edital, os licitantes encaminharão, exclusivamente por meio do sistema, proposta com a DESCRIÇÃO DETALHADA DO OBJETO ofertado e os valores, quando, então, encerrar-se-á automaticamente a etapa de envio dessa documentação, horário de Brasília,

exclusivamente por meio do sistema eletrônico.

7.2. Para fins de agilidade do processo licitatório, recomenda-se que os licitantes encaminhem, juntamente com a proposta, a documentação de habilitação exigida no Edital ou mantenham atualizadas as informações e os documentos constantes no Sistema de Cadastramento Unificado de Fornecedores – SICAF, observando-se que a exigência e a análise da documentação de habilitação ocorrerão conforme o procedimento previsto no item 15.1 deste Edital.

7.3. O envio da proposta, acompanhada dos documentos de habilitação exigidos neste Edital, ocorrerá por meio de chave de acesso e senha intransferíveis.

7.4. As Microempresas e Empresas de Pequeno Porte deverão encaminhar a documentação de habilitação, ainda que haja alguma restrição de regularidade fiscal e trabalhista, nos termos do art. 43, § 1º da LC nº 123, de 2006.

7.5. Incumbirá ao licitante acompanhar as operações no sistema eletrônico durante a sessão pública do Pregão, ficando responsável pelo ônus decorrente da perda de negócios, diante da inobservância de quaisquer mensagens emitidas pelo sistema ou de sua desconexão.

7.6. Até a abertura da sessão pública, os licitantes poderão retirar ou substituir a proposta e os documentos de habilitação anteriormente inseridos no sistema;

7.7. Não será estabelecida, nessa etapa do certame, ordem de classificação entre as propostas apresentadas, o que somente ocorrerá após a realização dos procedimentos de negociação e julgamento da proposta.

7.8. Os documentos que compõem a proposta e a habilitação do licitante melhor classificado somente serão disponibilizados para avaliação do Pregoeiro e para acesso público após o encerramento do envio de lances.

7.9. Os documentos complementares à proposta e à habilitação, quando necessários à confirmação daqueles exigidos no Edital e já apresentados, se houver, serão encaminhados pelo licitante melhor classificado após o encerramento do envio de lances no prazo definido pelo Pregoeiro, de, no mínimo 02 (duas) horas, sob pena de inabilitação, podendo ser prorrogado.

7.10. Somente haverá a necessidade de comprovação do preenchimento de requisitos mediante apresentação dos documentos originais não digitais quando houver dúvida em relação à integridade do documento digital.

a) Nestes casos, a licitante deverá encaminhar a documentação original ou a cópia autenticada exigida, no prazo máximo de 03 (três) dias úteis, contados da data da solicitação do Pregoeiro, via sistema.

7.11. Se o licitante for a matriz, todos os documentos deverão estar em nome da matriz, e se o licitante for a filial, todos os documentos deverão estar em nome da filial, exceto aqueles documentos que, pela própria natureza, comprovadamente, forem emitidos somente em nome da matriz.

7.12. Todos os documentos emitidos em língua estrangeira deverão ser entregues acompanhados da tradução para língua portuguesa, efetuada por Tradutor Juramentado, ou de outro que venha a substituí-lo, ou consularizações pelos respectivos consulados ou embaixadas.

7.13. Havendo necessidade de analisar minuciosamente os documentos exigidos, o Pregoeiro suspenderá a sessão, informando no “chat” a nova data e horário para a continuidade da mesma.

7.14. Será inabilitado o licitante que não comprovar sua habilitação, seja por não apresentar quaisquer dos documentos exigidos, ou apresentá-los em desacordo com o estabelecido neste Edital.

8. DA PROPOSTA DE PREÇO

8.1. O licitante deverá enviar sua proposta mediante o preenchimento, no sistema eletrônico, dos seguintes campos:

a) Valor unitário e total do item/lote ou percentual de desconto;

b) Marca dos produtos ofertados;

c) Descrição do objeto CONTENDO AS INFORMAÇÕES DETALHADAS, que podem ser similares ou de qualidade superior às especificações/informações do Termo de Referência, indicando, no que for aplicável: modelo, prazo de garantia etc.

8.2. Todas as especificações do objeto contidas na proposta vinculam a licitante, para todos os efeitos legais.

8.3. A apresentação das propostas implica obrigatoriedade do cumprimento das disposições nelas contidas, em conformidade com o que dispõe o Termo de Referência, assumindo o proponente o compromisso de executar o objeto licitado nos seus termos, bem como de fornecer os materiais, equipamentos, ferramentas e utensílios necessários, em quantidades e qualidades adequadas à perfeita execução contratual, promovendo, quando requerido, sua substituição.

8.4. Nos valores propostos estarão inclusos todos os custos operacionais, encargos previdenciários, trabalhistas, tributários, comerciais e quaisquer outros que incidam direta ou indiretamente no fornecimento dos bens ou serviços.

8.5. A contratada deverá arcar com o ônus decorrente de eventual equívoco no dimensionamento de sua proposta, inclusive quanto aos custos variáveis decorrentes de fatores futuros e incertos, devendo complementá-los as suas expensas a fim de prestar os serviços.

8.6. Caso o eventual equívoco no dimensionamento dos quantitativos e preços se revele superior às necessidades da contratante, a Administração deverá efetuar o pagamento seguindo estritamente as regras contratuais de faturamento dos serviços demandados e executados, concomitantemente com a realização, se necessário e cabível, de adequação contratual do quantitativo necessário, com base na alínea "b" do inciso I do art. 124 da Lei n. 14.133/21.

8.7. Se o regime tributário da empresa implicar o recolhimento de tributos em percentuais variáveis, a cotação adequada será a que corresponde à média dos efetivos recolhimentos da empresa nos últimos doze meses, devendo o licitante ou contratada apresentar ao Pregoeiro ou à fiscalização, a qualquer tempo, comprovação da adequação dos recolhimentos, para os fins do previsto no subitem anterior.

8.8. Independentemente do percentual de tributo inserido na planilha, no pagamento dos serviços, serão retidos na fonte os percentuais estabelecidos na legislação vigente.

8.9. A apresentação das propostas implica obrigatoriedade do cumprimento das disposições nelas contidas, em conformidade com o que dispõe o Edital e o Termo de Referência/Projeto Básico, assumindo o proponente o compromisso de executar o fornecimento nos seus termos, bem como de fornecer os materiais, equipamentos, ferramentas e utensílios necessários, em quantidades e qualidades adequadas à perfeita execução contratual, promovendo, quando requerido, sua substituição.

8.10. Os preços ofertados, tanto na proposta inicial quanto na etapa de lances, vinculam juridicamente a licitante, sendo de sua exclusiva responsabilidade, não lhe assistindo o direito de pleitear qualquer alteração, sob alegação de erro, omissão ou qualquer outro pretexto.

8.11. O prazo de validade da proposta não será inferior a 60 (sessenta) dias, a contar da data de sua apresentação.

8.12. Decorrido o prazo de validade das propostas, sem convocação para contratação, ficam as licitantes liberadas dos compromissos assumidos.

8.13. Os licitantes devem respeitar os preços máximos estabelecidos nas normas de regência de contratações públicas federais, quando participarem de licitações públicas;

8.14. O descumprimento das regras supramencionadas pela Administração por parte dos contratados pode ensejar a fiscalização do Tribunal de Contas do Estado, e, após o devido processo legal, gerar as seguintes consequências: assinatura de prazo para a adoção das medidas necessárias ao exato cumprimento da lei, nos termos do art. 71, inciso IX, da Constituição; ou condenação dos agentes públicos responsáveis e da empresa contratada ao pagamento dos prejuízos ao erário, caso verificada a ocorrência de superfaturamento por sobrepreço na execução do contrato.

8.15. No caso de alguma inconsistência no descritivo dos itens entre o Edital e o constante na plataforma do Pregão Eletrônico, deverá ser considerado o descritivo do Edital.

8.16. Os documentos listados no item da HABILITAÇÃO deverão ser anexados pelo licitante vencedor, exclusivamente por meio do sistema eletrônico, conforme o procedimento e os prazos estabelecidos no item 15.1 deste Edital, não sendo exigido seu encaminhamento juntamente com a proposta, mas recomendável para maior agilidade do certame.

8.17. As propostas ficarão disponíveis no sistema eletrônico, sendo facultado à licitante retirar ou substituir

a proposta anteriormente encaminhada até a abertura da sessão pública.

9. DA SESSÃO PÚBLICA

9.1. A abertura da presente licitação dar-se-á em sessão pública, por meio de sistema eletrônico, mediante condições de segurança, criptografia e autenticação, em todas as suas fases, na data, horário e local indicados neste Edital.

9.2. Durante a sessão pública, a comunicação entre o Pregoeiro e as licitantes ocorrerá exclusivamente mediante troca de mensagens, em campo próprio do sistema eletrônico.

9.3. Cabe à licitante acompanhar as operações no sistema eletrônico durante a sessão pública da licitação, ficando responsável por eventuais ônus decorrentes da perda de negócios causada pela inobservância de qualquer mensagem emitida pelo sistema ou por motivo de desconexão.

9.4. A abertura da sessão pública ocorrerá na data e horário indicados no preâmbulo deste Edital, com a divulgação das propostas de preços recebidas, na forma prevista neste instrumento convocatório.

9.5. Havendo necessidade, o Pregoeiro suspenderá a sessão, informando no sistema a nova data e horário para a continuidade da mesma.

10. DA CLASSIFICAÇÃO DAS PROPOSTAS

10.1. Na data e horário estabelecidos e em conformidade com o Edital, terá início a sessão pública do Pregão Eletrônico, com a divulgação das Propostas de Preços recebidas.

10.2. O Pregoeiro verificará as propostas apresentadas, desclassificando aquelas que não estejam em conformidade com os requisitos estabelecidos neste Edital, contenham vícios insanáveis, ilegalidades ou não apresentem as especificações exigidas no Termo de Referência.

10.3. Também será desclassificada a proposta que contenha elementos que permitam a identificação do licitante.

10.4. A desclassificação será sempre fundamentada e registrada no sistema, com acompanhamento em tempo real por todos os participantes.

10.5. A não desclassificação da proposta não impede o seu julgamento definitivo em sentido contrário, levado a efeito na fase de aceitação.

10.6. O sistema ordenará automaticamente as propostas classificadas pelo Pregoeiro, sendo que somente estas participarão da fase de lances.

11. DA FASE DE LANCES

11.1. Aberta a etapa competitiva, os representantes das licitantes classificadas deverão estar conectados ao sistema eletrônico e poderão encaminhar lances sucessivos, exclusivamente por meio do sistema eletrônico.

11.2. Iniciada a etapa competitiva, os licitantes deverão encaminhar lances exclusivamente por meio do sistema eletrônico, sendo imediatamente informados do seu recebimento e do valor consignado no registro.

11.3. O sistema disponibilizará campo próprio para troca de mensagens entre o Pregoeiro e os licitantes.

11.4. Iniciada a etapa competitiva, os licitantes deverão encaminhar lances exclusivamente por meio do sistema eletrônico, sendo imediatamente informados do seu recebimento e do valor consignado no registro.

11.5. O lance deverá ser ofertado de acordo com o tipo de licitação indicada no preâmbulo.

11.6. Os licitantes poderão oferecer lances sucessivos, observando o horário fixado para abertura da sessão e as regras estabelecidas no Edital, sendo estes, de valor inferior ou percentual de desconto superior ao último por ele ofertado e registrado pelo sistema.

11.7. Salvo se houver evidente erro material, não poderá haver desistência dos lances ofertados, sujeitando-se a licitante desistente às penalidades estabelecidas neste Edital.

11.8. Durante a fase de lances, o Pregoeiro poderá, justificadamente e mediante comunicação via sistema, excluir lance oriundo de evidente erro material alegado pela respectiva licitante ou lance que possa comprometer, restringir ou frustrar o caráter competitivo do certame, implicando, nesta última hipótese, exclusão da licitante da disputa.

11.9. Modo de disputa:

a) Será adotado para o envio de lances neste pregão eletrônico o modo de disputa “aberto e fechado”, em que os licitantes apresentarão lances públicos e sucessivos, com lance final e fechado.

b) A etapa de lances da sessão pública terá duração inicial de quinze minutos. Após esse prazo, o sistema encaminhará aviso de fechamento iminente dos lances, após o que transcorrerá o período de até dez minutos, aleatoriamente determinado, findo o qual será automaticamente encerrada a recepção de lances.

c) Encerrado o prazo previsto no item anterior, o sistema abrirá oportunidade para que o autor da oferta de valor mais baixo e os das ofertas com preços até 10% (dez por cento) superior àquela, possam ofertar um lance final e fechado em até cinco minutos, o qual será sigiloso até o encerramento deste prazo.

d) Na ausência de, no mínimo, três, na ordem de classificação ofertas nas condições de que trata o item anterior, os autores dos melhores lances subsequentes, até o máximo de três, poderão oferecer um lance final e fechado em até cinco minutos, que será sigiloso até o encerramento do prazo.

e) Após o término dos prazos estabelecidos nos itens anteriores, o sistema ordenará os lances em ordem crescente de vantajosidade.

f) Não havendo lance final e fechado classificado na forma estabelecida nos itens anteriores, haverá o reinício da etapa fechada, para que os demais licitantes, até o máximo de três, na ordem de classificação, possam ofertar um lance final e fechado em até cinco minutos, o qual será sigiloso até o encerramento deste prazo, observado, após esta etapa, o disposto no tópico 11, item 11.9, d.

g) O Pregoeiro, auxiliado pela equipe de apoio, poderá justificadamente, admitir o reinício da etapa fechada, caso nenhum licitante classificado na etapa de lance fechado atenda às exigências de habilitação.

h) Na hipótese de não haver licitante classificado na etapa de lance fechado que atenda às exigências de habilitação, o Pregoeiro examinará as ofertas subsequentes, na ordem de classificação, até a seleção daquela que atenda ao Edital.

11.10. Não serão aceitos dois ou mais lances de mesmo valor (exceto na etapa de lance fechado, conforme disposto no tópico 11, item 11.9, c), prevalecendo aquele que for recebido e registrado primeiro.

11.11. Durante o transcurso da sessão pública, os licitantes serão informados, em tempo real, do valor do menor lance registrado, vedada a identificação do licitante.

11.12. Quando o sistema eletrônico desconectar para o Pregoeiro no decorrer da etapa de envio de lances da sessão pública e permanecer acessível aos licitantes, os lances continuarão sendo recebidos, sem prejuízo dos atos realizados.

11.13. Quando a desconexão para o Pregoeiro perdurar por tempo superior a dez minutos, a sessão pública será suspensa e reiniciada somente após decorridas vinte e quatro horas da comunicação do fato pelo Pregoeiro aos participantes, no sítio eletrônico utilizado para divulgação.

11.14. Na situação acima, o reinício deve acontecer no turno seguinte ao da sessão suspensa, salvo em caso de impossibilidade, hipótese na qual a comunicação aos participantes deve ocorrer com antecedência mínima de 24 (vinte e quatro) horas.

11.15. O critério de julgamento adotado será o de menor preço por lote, conforme definido neste Edital e seus anexos.

11.16. Caso o licitante não apresente lances, concorrerá com o valor de sua proposta inicial.

11.17. **Importante: Os valores, unitário e total, poderão ter no máximo duas casas decimais, estando o Pregoeiro autorizado a fazer arredondamento a menor.**

11.18. O intervalo mínimo de diferença de valores entre os lances, que incidirá tanto em relação aos lances intermediários quanto em relação à proposta que cobrir a melhor oferta deverá ser **R$ 0,01 (um centavo).**

12. DOS CRITÉRIOS DE DESEMPATE

12.1. Na utilização do critério de disputa final, as licitantes empatadas poderão apresentar um novo lance fechado no prazo improrrogável de 05 (cinco) minutos.

12.2. Persistindo o empate, a proposta vencedora será sorteada pelo sistema eletrônico dentre as propostas empatadas.

12.3. Não havendo empate ou desempatadas as propostas/lances nos termos do item 12.1, o sistema procederá à verificação automática da existência de empate ficto, considerando o porte das entidades empresariais participantes.

a) Será assegurada, como critério de desempate, preferência de contratação para as Microempresas, Empresas de Pequeno Porte, microempreendedor individual, nos termos da legislação federal pertinente.

12.4. Em relação a itens não exclusivos para participação de Microempresas e Empresas de Pequeno Porte, uma vez encerrada a etapa de lances, será efetivada a verificação automática, junto à Receita Federal, do porte da entidade empresarial. O sistema identificará em coluna própria as Microempresas e Empresas de Pequeno Porte participantes, procedendo à comparação com os valores da primeira colocada, se esta for empresa de maior porte, assim como das demais classificadas, para o fim de aplicar-se o disposto nos artigos 44 e 45 da LC nº 123, de 2006, regulamentada pelo Decreto nº 8.538, de 2015.

12.5. Nessas condições, na ocorrência de propostas de Microempresas e Empresas de Pequeno Porte que se encontrarem na faixa de até 5% (cinco por cento) acima da melhor proposta ou melhor lance, considera-se a ocorrência de empate ficto, devendo ser adotadas as seguintes providências:

a) A Microempresa, a Empresa de Pequeno Porte ou o Microempreendedor Individual (MEI) mais bem classificado poderá, no prazo de 05 (cinco) minutos, contados do envio da mensagem automática pelo sistema eletrônico, apresentar uma última oferta para desempate, obrigatoriamente inferior à proposta do primeiro colocado, situação em que será classificada provisoriamente em primeiro lugar.

b) A convocada que não apresentar proposta dentro do prazo de 05 (cinco) minutos, controlados pelo sistema eletrônico, decairá do direito previsto nos artigos 44 e 45 da Lei Complementar n.º 123/2006.

c) Caso a Microempresa, a Empresa de Pequeno Porte ou o Microempreendedor Individual (MEI) desista ou não se manifeste no prazo estabelecido, serão convocadas as demais licitantes enquadradas como Microempresa, Empresa de Pequeno Porte ou Microempreendedor Individual (MEI) e que se encontrem naquele intervalo de 5% (cinco por cento) na ordem de classificação, para o exercício do mesmo direito, no prazo estabelecido no subitem anterior.

d) Havendo mais de uma Microempresa, Empresa de Pequeno Porte ou Microempreendedor Individual (MEI) com proposta de mesmo valor, o sistema realizará sorteio entre elas para que se identifique aquela que primeiro poderá exercer o direito de apresentar melhor oferta.

12.6. Na hipótese de não contratação nos termos previstos no item 10.2.2, a licitação prossegue com as demais licitantes.

12.7. A ordem de apresentação pelos licitantes é utilizada como um dos critérios de classificação, de maneira que só poderá haver empate entre propostas iguais (não seguidas de lances), ou entre lances finais da fase fechada do modo de disputa aberto e fechado.

12.8. Nos itens não exclusivos para a participação de Microempresas e Empresas de Pequeno Porte, sempre que a proposta não for aceita, e antes de o Pregoeiro passar à subsequente, haverá nova verificação, pelo sistema, da eventual ocorrência do empate ficto, previsto nos artigos 44 e 45 da LC nº 123, de 2006, seguindo-se a disciplina antes estabelecida, se for o caso.

12.9. Em caso de empate entre duas ou mais propostas, serão utilizados os critérios de desempate previstos no Art. 60 da Lei 14.133/2021. Em igualdades de tais condições, se não houver desempate, será assegurada preferência, sucessivamente, aos bens e serviços produzidos ou prestados por:

I - Empresas estabelecidas no território do Estado ou do Distrito Federal do órgão ou entidade da Administração Pública estadual ou distrital licitante ou, no caso de licitação realizada por órgão ou entidade de Município, no território do Estado em que este se localize;

II - Empresas brasileiras;

III - Empresas que invistam em pesquisa e no desenvolvimento de tecnologia no País;

IV - Empresas que comprovem a prática de mitigação, nos termos da Lei nº 12.187, de 29 de dezembro de 2009.

§ 2º As regras previstas no caput deste artigo não prejudicarão a aplicação do disposto no art. 44 da Lei Complementar nº 123, de 14 de dezembro de 2006.

13. DA NEGOCIAÇÃO

13.1. Encerrada a etapa de envio de lances da sessão pública, o Pregoeiro deverá negociar os preços apresentados pelas licitantes, podendo encaminhar contraproposta diretamente àquela que tenha apresentado o lance mais vantajoso, observado o critério de julgamento e o valor máximo estimado para a contratação.

13.2. A negociação será realizada por meio do sistema, podendo ser acompanhada pelos demais licitantes.

13.3. O resultado da negociação será registrado na ata da sessão pública e divulgado a todos os licitantes.

13.4. Se, após a negociação, a licitante classificada provisoriamente em primeiro lugar não oferecer proposta compatível com o valor máximo do orçamento estimado, será desclassificada da licitação, sem prejuízo da aplicação da penalidade cabível.

13.5. Os preços finais, unitários e totais, propostos pelos licitantes não poderão ultrapassar o preço unitário

e global estimado pela Administração, sob pena de desclassificação da proposta.

13.6. O Pregoeiro buscará negociar com as licitantes subsequentes, na ordem de classificação, buscando obter proposta com valor, no mínimo, igual ao previsto no orçamento estimado.

13.7. O sistema eletrônico informará a proposta de menor preço ou maior desconto imediatamente após o encerramento da etapa de lances ou, quando for o caso, após negociação promovida pelo Agente de Contratação.

13.8. Após a negociação, o Pregoeiro verificará se a licitante se enquadra em uma das vedações previstas no item 4.3. deste Edital, especialmente quanto à existência de sanção que impeça a participação no certamente, mediante consulta ao PNCP – Portal Nacional de Contratações Públicas, quando esta funcionalidade estiver apta, ao Cadastro Nacional de Empresas Inidôneas e Suspensas (CEIS) e ao Cadastro Nacional de Empresas Punidas (CNEP).

13.9. A inscrição da licitante no Cadastro Nacional de Empresas Inidôneas e Suspensas - CEIS e no Cadastro Nacional de Empresas Punidas - CNEP será impeditiva apenas nos casos em que o efeito da sanção apontada no referido cadastro representar óbice à participação em licitações e contratações no Município de Monte Belo.

a) A consulta aos cadastros será realizada em nome da empresa licitante e de seu sócio majoritário, nos termos do art. 12 da Lei nº 8.429, de 1992.

13.10. Caso reste configurada a ocorrência de alguma das vedações elencadas no item 4.3 deste Edital, será declarado o impedimento de sua participação na presente licitação, devendo o Pregoeiro repetir este procedimento, convocando as licitantes subsequentes, de acordo com a ordem de classificação.

14. DA ANÁLISE E ACEITABILIDADE DA PROPOSTA VENCEDORA

14.1. Após o encerramento da negociação, o Pregoeiro examinará a proposta classificada em primeiro lugar quanto à adequação ao objeto e à compatibilidade do preço em relação ao máximo estipulado para contratação no Edital e conforme Art. 101 do Decreto Municipal nº 5.822.

14.2. O Pregoeiro poderá convocar a licitante melhor classificada que envie, por meio de funcionalidade disponível no sistema, a proposta adequada ao último lance ofertado após a negociação realizada, acompanhada, se for o caso, dos documentos complementares, quando necessários à confirmação daqueles exigidos neste Edital e já apresentados, sob pena de não aceitação da proposta.

14.3. Quando solicitados, os documentos deverão ser incluídos no sistema no prazo de 02 (duas) horas corridas, contado a partir da convocação do Pregoeiro.

14.4. Quando houver apenas um item por lote, o sistema ao final da sessão de disputa automaticamente atualizará a proposta do fornecedor pelo melhor lance ofertado. Quando se tratar de mais de um item por lote, o sistema solicitará a atualização da proposta inicial pelo licitante melhor classificado dentro da

plataforma.

14.5. A licitante que abandonar o certame, deixando de encaminhar a proposta no prazo previsto no item 14.3. poderá será desclassificada ou inabilitada do certame, conforme o caso, e sujeitar-se-á às sanções previstas neste Edital.

14.6. O prazo de que trata o item 14.3. poderá ser prorrogado por igual período, antes do término do prazo originalmente previsto, mediante solicitação da licitante devidamente formalizada ou de ofício, a critério do Pregoeiro.

14.7. Caberá à licitante confirmar o recebimento pelo Pregoeiro dos documentos encaminhados pelo sistema, responsabilizando-se pelo ônus decorrente da perda de negócios causada pela inobservância de quaisquer mensagens emitidas pelo Pregoeiro no sistema.

14.8. Considerar-se-á indício de inexequibilidade de proposta valores inferiores a 75% do valor estimado para contratação.

14.9. Se houver indícios de inexequibilidade da proposta de preço, ou em caso da necessidade de esclarecimentos complementares, o Pregoeiro deverá, por meio de diligência, conferir à licitante a oportunidade de demonstrar a exequibilidade da sua proposta.

14.10.A inexequibilidade só ficará comprovada quando, cumulativamente, o custo da licitante ultrapassar o valor da proposta e inexistirem custos de oportunidade capazes de justificar o valor proposto.

14.11.Serão desclassificadas as propostas que:

a) não obedeçam às especificações técnicas previstas neste Edital;

b) permaneçam com valores unitários ou global superiores aos estimados, após a negociação de que trata o item 13;

c) contenham preços manifestamente inexequíveis ou não tenham sua exequibilidade demonstrada, quando exigido pela Administração;

d) apresentem vício ou desconformidade insanável com quaisquer outras exigências deste Edital;

e) contenham falhas, apontadas pelo Pregoeiro, não corrigidas nem justificadas, mesmo após a oportunidade de saneamento de que trata o Edital;

f) tenham a amostra (se exigida durante a fase de julgamento) reprovada, na forma prevista em Edital;

g) apresentem valores simbólicos, irrisórios ou de valor zero, incompatíveis com os preços de mercado, exceto quando se referirem a materiais e instalações de propriedade da licitante, para os

quais ela renuncie à parcela ou à totalidade de remuneração;

h) estejam em desconformidade com o disposto no Art. 101 do Decreto Municipal nº 5.822.

14.12.Todos os dados informados pelo licitante em sua planilha deverão refletir com fidelidade os custos especificados e a margem de lucro pretendida.

14.13. O Pregoeiro poderá solicitar parecer de técnicos pertencentes ao quadro de pessoal do Município ou de pessoas físicas ou jurídicas com a expertise necessária, contratados para este fim.

14.14. Eventuais falhas formais ou materiais da proposta, como erros no preenchimento da planilha ou outros que não impedem a caracterização do objeto e a prestação dos serviços nos termos desta licitação, não constituem motivo para a desclassificação da proposta e deverão ser corrigidos pela licitante.

14.15. Em nenhuma hipótese poderá ser alterado o teor da proposta apresentada, seja quanto ao preço ou quaisquer outras condições que importem em modificações de seus termos originais, ressalvadas apenas as alterações absolutamente formais, destinadas a sanar evidentes erros materiais, sem nenhuma alteração do conteúdo e das condições referidas, desde que não venham a causar prejuízos aos demais licitantes;

14.16. Considera-se erro no preenchimento da planilha passível de correção a indicação de recolhimento de impostos e contribuições na forma do Simples Nacional, quando não cabível esse regime.

14.17. Erros no preenchimento da planilha não constituem motivo para a desclassificação da proposta. A planilha poderá ser ajustada pelo licitante, no prazo indicado pelo Pregoeiro, desde que não haja majoração do preço proposto.

14.18. O Pregoeiro poderá fixar prazo para o envio de anexo contendo a proposta ajustada quando o preço total ofertado for aceitável, mas os preços unitários que o compõem necessitarem de ajustes para adequação aos valores estimados.

14.19. No caso de discrepância entre valores grafados em algarismos e por extenso, prevalecerá o valor por extenso.

14.20. No caso de erro de multiplicação do preço unitário pela quantidade correspondente, o produto será retificado, mantendo-se inalterados o preço unitário e a quantidade.

14.21. No caso de erro de somatório, a adição será retificada, mantendo-se inalteradas as parcelas.

14.22. No caso de erros de transcrição das quantidades previstas para fornecimento, o produto será corrigido devidamente, mantendo-se o preço unitário e se corrigindo a quantidade e o preço total.

14.23. Para a análise da compatibilidade do objeto com as especificações técnicas do Edital, quando necessário, poderá ser solicitado pelo Pregoeiro o anexo de ficha técnica, folders, catálogos e/ou prospectos do produto objeto da licitação, na forma e no prazo estipulado nos itens 14.3. deste Edital.

14.24. A não apresentação dos documentos, quando solicitados, poderá ser causa de desclassificação da proposta do licitante, se não houver o saneamento hábil em sede de diligência na forma do item 14.9.

14.25. Se a proposta da licitante provisoriamente classificada em primeiro lugar não for aceita, o Pregoeiro retomará a sessão pública para convocar as licitantes subsequentes, obedecida a ordem de classificação, a fim de apresentarem proposta de preços e documentos de habilitação, no mesmo prazo e condições do item 14.3. e realizarem a negociação de que trata o item 13, até a apuração de uma que atenda às condições Editalícias.

14.26. Classificada a proposta, o Pregoeiro dará início à fase de habilitação da licitante classificada em primeiro lugar, mediante a verificação da documentação exigida neste Edital.

15. DA HABILITAÇÃO

15.1. Será exigida a documentação de habilitação do fornecedor que for vencedor do lote/item. Para fins de agilidade do processo licitatório, recomenda-se que os fornecedores participantes enviem a documentação antes da abertura da sessão pública ou, se possível, que atualizem o Sistema de Cadastramento Unificado de Fornecedores – SICAF.

15.2. A **documentação** apresentada pelo fornecedor vencedor **deverá remeter a data e horário anterior à abertura das propostas** (sessão pública), sendo considerados como documentos **preexistentes**.

15.3. Condições prévias ao exame da documentação de habilitação do licitante detentor da proposta classificada em primeiro lugar:

15.3.1. O Pregoeiro verificará o eventual descumprimento das condições de participação do tópico 4.3 deste edital, especialmente quanto à existência de sanção que impeça a participação no certame ou a futura contratação, mediante a consulta aos seguintes cadastros:

a) Consulta Consolidada de Pessoa Jurídica – TCU;
https://certidoes-apf.apps.tcu.gov.br/

b) Cadastro de empresas inidôneas do Tribunal de Contas da União, do Ministério da Transparência, Fiscalização e Controladoria-Geral da União;
https://contas.tcu.gov.br/ords/f?p=1660:2:::NO:2
https://portaldatransparencia.gov.br/sancoes/consulta?ordenarPor=nomeSancionado&direcao=asc

c) Sistema de Cadastramento Unificado de Fornecedores - SICAF como impedidas ou suspensas;
https://www3.comprasnet.gov.br/sicaf-web/index.jsf

d) Cadastro Nacional de Condenações civis por Ato de Improbidade Administrativa e Inelegibilidade, supervisionado pelo Conselho Nacional de Justiça.
https://www.cnj.jus.br/improbidade_adm/consultar_requerido.php?validar=form

15.3.2. A consulta aos cadastros será realizada em nome da pessoa jurídica licitante e de seu sócio majoritário, por força do artigo 12 da Lei n° 8.429, de 1992, que prevê, dentre as sanções impostas ao responsável pela prática de ato de improbidade administrativa, a proibição de contratar com o Poder Público, inclusive por intermédio de pessoa jurídica da qual seja sócio majoritário.

15.3.3. Caso conste na Consulta de Situação do Fornecedor a existência de Ocorrências Impeditivas Indiretas, o gestor diligenciará para verificar se houve fraude por parte das empresas apontadas no Relatório de Ocorrências Impeditivas Indiretas.

15.4. A tentativa de burla será verificada por meio dos vínculos societários, linhas de fornecimento similares, dentre outros.

15.5. O licitante será convocado para manifestação previamente à sua desclassificação.

15.6. Constatada a existência de sanção, o Pregoeiro reputará o licitante inabilitado, por falta de condição de participação.

15.7. O Pregoeiro consultará o Sistema de Cadastro Unificado de Fornecedores – SICAF, relativos aos níveis:

Nível I – Credenciamento:

- Inscrição Prova de inscrição no Cadastro Nacional de Pessoas Jurídicas;
- CPF do(s) dirigente(es), sócio(s).

Nível II – Habilitação Jurídica:

- Ato constitutivo, estatuto ou contrato social e alterações em vigor, devidamente registrado, em se tratando de sociedade comercial e, no caso de sociedade por ações, acompanhado do documento de eleição de seus administradores:

a) Empresário individual: inscrição no Registro Público de Empresas Mercantis, a cargo da Junta Comercial da respectiva sede;

b) Microempreendedor Individual - MEI: Certificado da Condição de Microempreendedor Individual - CCMEI, cuja aceitação ficará condicionada à verificação da autenticidade no sítio **https://www.gov.br/empresas-e-negocios/pt-br/empreendedor**;

c) Sociedade empresária, sociedade limitada unipessoal – SLU ou sociedade identificada como empresa individual de responsabilidade limitada - EIRELI: inscrição do ato constitutivo, estatuto ou contrato social no Registro Público de Empresas Mercantis, a cargo da Junta Comercial da respectiva sede, acompanhada de documento comprobatório de seus administradores;

d) Sociedade empresária estrangeira: portaria de autorização de funcionamento no Brasil,

publicada no Diário Oficial da União e arquivada na Junta Comercial da unidade federativa onde se localizar a filial, agência, sucursal ou estabelecimento, a qual será considerada como sua sede, conforme Instrução Normativa DREI/ME n.º 77, de 18 de março de 2020.

e) Sociedades estrangeiras que não funcionem no país devem apresentar documentos de habilitação equivalentes, na forma de regulamento emitido pelo Poder Executivo Federal, inicialmente em tradução livre.

f) Sociedade simples: inscrição do ato constitutivo no Registro Civil de Pessoas Jurídicas do local de sua sede, acompanhada de documento comprobatório de seus administradores;

g) Filial, sucursal ou agência de sociedade simples ou empresária: inscrição do ato constitutivo da filial, sucursal ou agência da sociedade simples ou empresária, respectivamente, no Registro Civil das Pessoas Jurídicas ou no Registro Público de Empresas Mercantis onde opera, com averbação no Registro onde tem sede a matriz.

h) Sociedade cooperativa: ata de fundação e estatuto social, com a ata da assembleia que o aprovou, devidamente arquivado na Junta Comercial ou inscrito no Registro Civil das Pessoas Jurídicas da respectiva sede, além do registro de que trata o art. 107 da Lei nº 5.764, de 16 de dezembro 1971.

- Os documentos apresentados deverão estar acompanhados de todas as alterações ou da consolidação respectiva.

- Dados do(s) dirigente(es), sócio(s): cédula de identidade (RG) ou documento equivalente que, por força de lei, tenha validade para fins de identificação em todo o território nacional;

Nível III - Regularidade Fiscal Federal e Trabalhista:

- Comprovante de Regularidade da Receita Federal e PGFN:

Prova de regularidade fiscal perante a Fazenda Nacional, através da Certidão Negativa de Débitos relativos a Créditos Tributários Federais e à Dívida Ativa da União (CND), expedida conjuntamente pela Secretaria da Receita Federal do Brasil (RFB) e pela Procuradoria-Geral da Fazenda Nacional (PGFN), referente a todos os créditos tributários federais e à Dívida Ativa da União (DAU) por elas administrados, ou Certidão Positiva com Efeitos de Negativa;

- Comprovante de Regularidade do FGTS:

Prova de regularidade relativa ao Fundo de Garantia por Tempo de Serviço – FGTS, comprovada através de apresentação de certidão fornecida pela Caixa Econômica Federal;

- Comprovante de Regularidade perante a Justiça do Trabalho:

Prova de regularidade perante a Justiça do Trabalho, através de Certidão Negativa de Débitos Trabalhistas – CNDT ou Certidão Positiva com efeitos de Negativa, de acordo com a Lei nº 12.440/2011 e Resolução Administrativa nº 1.470/2011 do TST.

Nível IV - Regularidade Fiscal Estadual e Municipal:

- Comprovante de Regularidade com a Fazenda Estadual, comprovada através de Certidão de Regularidade Fiscal – CRF, emitida pela Secretaria da Fazenda do domicílio ou sede da licitante.

- Comprovante de Regularidade com a Fazenda Municipal;

- Prova de inscrição no cadastro de contribuintes Estadual/Distrital e Municipal/Distrital relativo ao domicílio ou sede do fornecedor, pertinente ao seu ramo de atividade e compatível com o objeto contratual;

15.8. O fornecedor enquadrado como microempreendedor individual que pretenda auferir os benefícios do tratamento diferenciado previstos na Lei Complementar n. 123, de 2006, estará dispensado da prova de inscrição nos cadastros de contribuintes estadual e municipal.

15.9. As Microempresas, as Empresas de Pequeno Porte e o Microempreendedor Individual (MEI) deverão apresentar toda a documentação exigida para efeito de comprovação de REGULARIDADE FISCAL E TRABALHISTA, mesmo que apresente alguma restrição, sendo a comprovação efetiva exigível somente para efeito de contratação, nos termos dos arts. 42 e 43 da LC 123, de 2006 e art. 4º do Decreto Federal 8.538, de 2015.

15.10.Havendo alguma restrição na comprovação da regularidade fiscal ou trabalhista da Microempresa, da Empresa de Pequeno Porte ou do Microempreendedor Individual, será assegurado o prazo de 05 (cinco) dias úteis, cujo termo inicial corresponderá ao momento em que a proponente for declarada vencedora do certame, prorrogável por igual período, a critério da administração, para regularização da documentação, para pagamento ou parcelamento do débito e para emissão de eventuais certidões negativas ou positivas com efeito de certidão negativa.

15.11. A não regularização da documentação, no prazo previsto no subitem anterior, implicará decadência do direito à contratação, sem prejuízo das sanções previstas neste Edital, sendo facultado à Administração convocar os licitantes remanescentes, na ordem de classificação, para efeito de contratação (emissão de empenho) ou revogar a licitação.

Nível V - Qualificação Técnica:

- Não se aplica.

Nível VI - Qualificação Econômico-Financeira:

- Comprovante de Regularidade de Pedido de Falência e Concordata expedida pelo Cartório

distribuidor da sede da pessoa jurídica;

- Certidão Negativa de Falência referente aos processos distribuídos pelo PJe (processos judiciais eletrônicos) da sede ou domicílio da licitante, sendo que esta **somente** é exigível quando a certidão negativa de Falência da sede ou do domicílio da licitante contiver a ressalva expressa de que não abrange os processos judiciais eletrônicos.

- Certidão negativa de insolvência civil expedida pelo distribuidor do domicílio ou sede do licitante, caso se trate de pessoa física (se admitida a sua participação na licitação) ou de sociedade simples;

Considerando as características do objeto, sua disponibilidade no mercado, a baixa complexidade do fornecimento, a ausência de obrigações financeiras relevantes a serem suportadas previamente pelo contratado e os riscos associados à execução contratual, entende-se que não se mostra indispensável a exigência de comprovação da qualificação econômico-financeira mediante apresentação de balanço patrimonial, demonstração de resultado de exercício e demais demonstrações contábeis dos 2 (dois) últimos exercícios sociais, previstas no art. 69, inciso I, da Lei nº 14.133/2021. Dessa forma, **não será exigida, para fins de habilitação, a apresentação desses documentos**, por não se mostrarem necessários e proporcionais à garantia do cumprimento das obrigações decorrentes da presente contratação.

16. DAS REGRAS GERAIS RELATIVAS AOS DOCUMENTOS DE HABILITAÇÃO

16.1. A documentação poderá ser apresentada em original ou por cópia simples, por meio do sistema.

16.2. Os licitantes que possuírem cadastro no SICAF deverão manter atualizadas as comprovações nele constantes, para que estejam vigentes na data de abertura da sessão pública. Os licitantes que não possuírem cadastro no referido sistema deverão apresentar toda a documentação exigida para fins de habilitação diretamente pela plataforma AMM Licita, nos prazos e condições estabelecidos neste Edital.

16.3. Somente haverá a necessidade de comprovação do preenchimento de requisitos mediante apresentação dos documentos originais não digitais quando houver dúvida em relação à integridade do documento digital ou quando a lei expressamente o exigir.

16.4. Quando da convocação da licitante para apresentação dos documentos de habilitação, a qualquer tempo, os documentos relativos à habilitação jurídica, à qualificação técnica e à qualificação econômico-financeira deverão remontar à data da sessão de abertura do certame, demonstrando-se que, à época da licitação, a licitante reunia as condições de habilitação.

16.5. Se os documentos indicados nos Níveis III e IV, na data da convocação, encontrarem-se com prazo de validade expirado, ou tenham sofrido alterações, devem ser também apresentados novos documentos que comprovem a manutenção das condições de habilitação;

16.6. Os documentos de regularidade fiscal, social e trabalhista, previstos nos Níveis III e IV, devem encontrar-se válidos na data da convocação.

16.7. Inexistindo preceito legal ou prazo de validade fixado no próprio instrumento, os documentos/certidões

serão considerados válidos por um período de 90 (noventa) dias contados da sua emissão, exceto quando se tratar de Certidão Negativa de Falência, que terá validade de 180 (cento e oitenta) dias da sua expedição.

16.8. Caso haja previsão de prazo diverso em lei ou em norma infralegal municipal, de outros estados da federação ou internacional, a licitante ficará responsável por juntar a respectiva comprovação.

16.9. Não será aceito qualquer protocolo de entrega ou de solicitação de documentos em substituição aos documentos relacionados neste Edital.

16.10.A documentação exigida para fins de habilitação jurídica, fiscal, social e trabalhista e econômico-financeira poderá ser substituída pelo certificado de registro cadastral unificado disponível no Portal Nacional de Contratações Públicas - PNCP, quando implementado.

16.11.Para fins de habilitação, a verificação dos documentos pelo Pregoeiro nos sítios oficiais de órgãos e entidades emissores de certidões constitui meio legal de prova.

16.12.Caso a licitante não logre comprovar o atendimento cumulativo dos requisitos de qualificação técnica e econômico-financeira para todos os lotes/itens em que seja classificada provisoriamente em primeiro lugar, caberá a Administração especificar, considerando a maior economia obtida em valores absolutos de cada lote/item, os respectivos lotes/itens para os quais a licitante será habilitada.

16.13. Sob pena de inabilitação, todos os documentos apresentados deverão estar:

16.13.1. Em nome da matriz, se o licitante for matriz, e se o licitante for a filial, todos os documentos deverão estar em nome da filial, exceto aqueles documentos que, pela própria natureza, comprovadamente, forem emitidos somente em nome da matriz.

16.13.2. **Datados dos últimos 90 (noventa) dias até a data de abertura das propostas, quando não houver prazo estabelecido pelo órgão competente expedidor, salvo nos casos expressos em que o Edital solicitar.**

16.14.Em caso de participação de licitantes estrangeiras que não funcionem no país, as exigências de habilitação serão atendidas mediante a apresentação de documentos equivalentes, inicialmente apresentados em tradução livre.

16.15.Caso seja vencedora a licitante estrangeira que não funcione no país, será exigido, como condição para assinatura do contrato, que os documentos apresentados sejam traduzidos por tradutor juramentado e consularizados pelos respectivos consulados ou embaixadas.

16.16.A autenticação consular ou em embaixada será dispensada quando se tratar de documento público e o respectivo país for signatário da Convenção de Haia, sendo, neste caso, necessário apenas o apostilamento do documento em cartório, nos termos do disposto no Decreto Federal nº 8.660/2016.

16.17.Será inabilitada a licitante que apresentar declaração ou documentação falsa, que deixar de apresentar

quaisquer documentos exigidos ou apresentá-los em desacordo com as exigências deste Edital, ressalvadas as restrições relativas à regularidade fiscal e trabalhista das Microempresas, Empresas de Pequeno Porte e Microempreendedores Individuais, nos termos da Lei Complementar n° 123/2006.

17. DO SANEAMENTO DA PROPOSTA E DA HABILITAÇÃO

17.1. Durante as fases de julgamento e de habilitação, o Pregoeiro, mediante decisão fundamentada, poderá realizar diligências para sanear erros ou falhas que não alterem a substância das propostas e a validade jurídica dos documentos de habilitação, devendo registrá-las em ata acessível aos licitantes.

17.2. Fica vedada a substituição ou a apresentação de novos documentos, salvo em sede de diligência, para:

a) complementação de informações ou esclarecimentos adicionais acerca dos documentos já apresentados pelos licitantes;

b) atualização de documentos cuja validade tenha expirado;

c) comprovação de situação fática preexistente à época da abertura do certame.

17.2.1. É facultado ao Pregoeiro ou à autoridade superior, em qualquer fase deste Pregão, a promoção de diligência destinada a esclarecer ou completar a instrução do processo, vedada a inclusão posterior de informação ou de documentos que deveriam constar originariamente da proposta/documentação, conforme estabelecido no Art. 101 do Decreto Municipal nº 5.822.

17.2.2. Para os fins do disposto na alínea “c”, é lícita a juntada de certidão ou atestado não anexados à documentação originalmente apresentada, desde que tenham data anterior à abertura do certame ou se refiram inequivocamente a condição adquirida pelo licitante antes da abertura do certame.

17.3. Na falta de documentos de habilitação que consistam em mera declaração da licitante sobre fato preexistente ou em simples compromisso por ela firmado, poderá ser concedido prazo para saneamento da falha.

17.4. A realização de diligências não confere à licitante novo prazo ou oportunidade de obter condição ou requisito que antes não detinha, nem autoriza o Agente de Contratação a fazer exigências novas não previstas no Edital.

17.5. Na hipótese de necessidade de envio de documentos complementares à proposta e à habilitação, os documentos deverão ser apresentados em formato digital, via sistema, no prazo de 01 (um) dia útil.

17.6. Sendo necessária a suspensão da sessão pública para a realização de diligências, o reinício se dará mediante aviso prévio no sistema, com, no mínimo, 24 (vinte e quatro) horas de antecedência, e a ocorrência será registrada em ata.

17.7. Caso seja solicitado o anexo de quaisquer documentações, a sessão será suspensa para aguardo dos

mesmos, cabendo ao Pregoeiro informar, através do sistema eletrônico, a data e o horário para retomada da sessão e divulgação da aceitabilidade da proposta e do resultado da habilitação.

18. DOS RECURSOS

18.1. Após a declaração do(s) vencedor(es), qualquer licitante inconformada com o resultado poderá manifestar, ao final da sessão pública, a intenção de recorrer contra o julgamento das propostas ou a habilitação ou inabilitação de licitantes, através de campo próprio do sistema eletrônico, sendo-lhes então concedido o prazo de 03 (três) dias úteis para anexar no sistema eletrônico memoriais contendo as razões recursais.

18.2. A intenção de recorrer deverá ser registrada no sistema em até 20 (vinte) minutos após a declaração do vencedor.

18.3. A falta de manifestação imediata da intenção recursal importará preclusão e a adjudicação do objeto à licitante vencedora.

18.4. Os demais interessados ficam, desde logo, intimados a apresentar contrarrazões no prazo de 03 (três) dias úteis, que começarão a correr após o término do prazo do recorrente, sendo-lhes assegurada vista imediata dos autos.

18.5. As razões do recurso e das contrarrazões deverão ser anexadas em campo próprio do sistema eletrônico.

18.6. O recurso terá efeito suspensivo até a decisão final da autoridade competente e o seu acolhimento importará a invalidação apenas dos atos insuscetíveis de aproveitamento.

18.7. As razões do recurso serão dirigidas ao Pregoeiro, que, no prazo de 03 (três) dias úteis, poderá reconsiderar sua decisão ou, nesse mesmo prazo, encaminhar o recurso à autoridade superior, devidamente motivado, para decisão final no prazo máximo de 10 (dez) dias úteis, observado o procedimento constante do art. 115 do Decreto Municipal nº 5.822, de 27 de setembro de 2023.

18.8. A decisão dos recursos deverá ser divulgada no sistema.

18.9. Não serão conhecidos recursos apresentados em desacordo com as regras estabelecidas neste item ou fora do prazo e horário legal ou, ainda, subscritos por representante não habilitado legalmente ou não identificado no processo para responder pelo proponente.

18.10. Decididos os recursos, a autoridade competente fará a adjudicação do objeto da licitação à licitante vencedora.

18.11. Verificada a regularidade dos procedimentos, o agente de contratação encaminhará o processo à autoridade competente para a homologação.

19. DA REABERTURA DA SESSÃO PÚBLICA

19.1. A sessão pública poderá ser reaberta:

a) Nas hipóteses de provimento de recurso que leve à anulação de atos anteriores à realização da sessão pública precedente ou em que seja anulada a própria sessão pública, situação em que serão repetidos os atos anulados e os que dele dependam.

b) Quando houver erro na aceitação do preço melhor classificado ou quando o licitante declarado vencedor não assinar o contrato, não retirar o instrumento equivalente ou não comprovar a regularização fiscal e trabalhista, nos termos do art. 43, §1º da LC nº 123/2006. Nessas hipóteses, serão adotados os procedimentos imediatamente posteriores ao encerramento da etapa de lances.

19.2. Todos os licitantes remanescentes deverão ser convocados para acompanhar a sessão reaberta.

19.3. A convocação se dará por meio do sistema eletrônico (“chat”) ou e-mail, de acordo com a fase do procedimento licitatório.

20. DA ADJUDICAÇÃO E DA HOMOLOGAÇÃO

20.1. O objeto da presente licitação será adjudicado à licitante que, atendendo a todas as condições expressas neste Edital de Pregão e seus anexos, for classificada em primeiro lugar, de acordo com os critérios de julgamento estabelecidos.

20.2. Decididos os recursos porventura interpostos, e constatada a regularidade dos atos procedimentais, a Autoridade Competente procederá à adjudicação e homologação e determinará a contratação.

21. DA ATA DE REGISTRO DE PREÇOS

21.1. Homologado o resultado da licitação, a Prefeitura, respeitada a ordem de classificação e a quantidade de fornecedores a serem registrados, convocará os interessados para, dentro do prazo de 05 (cinco) dias úteis, a contar do recebimento da notificação, assinarem a Ata de Registro de Preços que, após cumpridos os requisitos de publicidade, terá efeito de compromisso de fornecimento nas condições estabelecidas no presente documento Editalício.

21.2. O prazo para assinatura da ata poderá ser prorrogado uma única vez, por igual período, desde que haja solicitação da adjudicatária antes do decurso do prazo assinalado e ocorra motivo justo, aceito pela Administração.

21.3. No ato da assinatura da Ata de Registro de Preços, a adjudicatária, se for o caso, deverá apresentar documento de procuração, devidamente reconhecido em cartório, que habilite o seu representante a assinar o instrumento em nome da empresa.

21.4. A recusa injustificada em assinar a ata dentro do prazo estabelecido enseja a aplicação das penalidades

estabelecidas neste Edital, a perda da garantia de proposta, quando houver, e autoriza a Administração a acionar o cadastro de reserva, se houver.

21.5. Poderá ser acrescentada à Ata de Registro de Preços vantagem apresentada pela licitante vencedora em sua proposta, desde que seja pertinente e compatível com os termos deste Edital, que não represente quaisquer ônus para a Administração e que a respectiva aceitação esteja devidamente fundamentada.

21.6. A assinatura da Ata de Registro de Preços implica que a empresa vencedora assume inteira a responsabilidade pelo fornecimento dos produtos licitados.

22. DO CADASTRO DE RESERVA

22.1. Após a adjudicação, as demais licitantes que concordem em reduzir seus preços ao valor da proposta da licitante vencedora poderão integrar cadastro de reserva, obedecida a ordem de classificação no certame.

22.2. O cadastro de reserva será incluído como anexo da ata e poderá ser acionado quando:

a) houver recusa injustificada do adjudicatário em assinar a ata;

b) houver o cancelamento parcial ou integral da ata.

22.3. A análise dos documentos de habilitação das licitantes que integram o cadastro de reserva será efetuada apenas na eventualidade de serem convocadas para assinatura da ata.

22.4. A aceitação de eventual convocação é facultativa e a recusa em assinar a ata não gera para os integrantes do cadastro de reserva a aplicação de qualquer sanção administrativa.

23. DO CONTRATO

23.1. A eventual contratação do detentor da ata deverá ser formalizada dentro do prazo de vigência da Ata, mediante instrumento contratual, conforme minuta constante do Anexo V.

24. DO PAGAMENTO E DOS RECURSOS ORÇAMENTÁRIOS

24.1. A despesa total com a execução do objeto desta licitação é estimada na forma indicada no Termo de Referência.

24.2. O Município de Monte Belo procederá ao pagamento no preço ofertado, em moeda corrente nacional, através de depósito bancário em conta corrente da empresa, em até 25 (vinte e cinco) dias contados a partir da data de recebimento, mediante entrega, acompanhado de Nota(s) Fiscal(ais) discriminada(s) de acordo com a Ordem de Fornecimento e após o recebimento definitivo e verificação do perfeito atendimento do objeto.

24.3. Deverão ser anexados a cada Nota Fiscal o Certificado de Regularidade perante o Fundo de Garantia por Tempo de Serviço (FGTS), emitido pela Caixa Econômica Federal, Prova de Regularidade relativa aos Tributos

Federais e à Dívida Ativa da União Junto à Receita Federal do Brasil e Seguridade Social, CND Municipal e Estadual, sob pena de rescisão contratual.

24.4. Constatadas irregularidades no documento fiscal, o pagamento ficará condicionado a sua reapresentação com as devidas correções.

24.5. Caso a empresa possua conta corrente em outra instituição financeira que não seja o Banco do Brasil, as despesas bancárias originarias da transferência de pagamento serão por conta da CONTRATADA e descontadas no ato do pagamento.

24.6. As notas ficais deverão ser emitidas em nome de Prefeitura Municipal de Monte Belo, CNPJ n.º 18.668.376/0001-34, com endereço a Avenida Francisco Wenceslau dos Anjos, nº 453, Centro – Monte Belo/MG.

24.7. A Nota Fiscal deverá constar à discriminação dos itens, o nº da Ordem de Fornecimento e outros dados que julgar convenientes, não apresentar rasura e/ou entrelinhas.

24.8. A Nota Fiscal deverá ser emitida pela própria CONTRATADA, obrigatoriamente com o número do CNPJ apresentado nos documentos de habilitação e na proposta de preços, não se admitindo Notas Fiscais emitidas com outro CNPJ, mesmo aqueles de filiais ou matriz.

24.9. Não será efetuado qualquer pagamento à CONTRATADA enquanto houver pendência de liquidação da obrigação financeira em virtude de penalidade ou inadimplência contratual.

25. DA REVISÃO DO REGISTRO DE PREÇOS

25.1. Os preços registrados poderão ser revistos em decorrência de eventual redução dos preços praticados no mercado ou de fato que eleve o custo dos serviços registrados, observadas as disposições contidas nos art. 128 e seguintes do Decreto Municipal nº 5.822 de 27 de setembro de 2023 e art. 124 e seguintes da Lei 14.133 de 1º de abril de 2021.

25.2. A solicitação do fornecedor para cancelamento do preço registrado deverá ser formulada com antecedência de 30 (trinta) dias, facultada à Administração a aplicação das penalidades previstas neste Edital, observadas sua legalidade e tipicidade.

25.3. Os pedidos de reajuste de preços, para reequilíbrio econômico-financeiro da Ata de Registro de Preços ou documento equivalente, deverão ser protocolados na sede da Prefeitura Municipal de Monte Belo aos cuidados da Divisão de Compras e Licitação ou encaminhados ao endereço de e-mail informado neste processo. Os requerimentos devem obrigatoriamente estar acompanhados de fundamentação completa, seja das notas fiscais (referente ao custo na contratação e custo atual que justifique o reajuste dos preços) ou demais documentos comprobatórios da alteração do custo do objeto contratado.

26. DAS INFRAÇÕES E SANÇÕES ADMINISTRATIVAS

26.1. Comete infração administrativa, nos termos do art. 155 da Lei nº 14.133, de 1º de abril de 2021 e do Decreto Municipal Nº 5.827, de 27 de setembro de 2023 a licitante ou a adjudicatária que:

26.1.1. Convocada dentro do prazo de validade da proposta, não comparecer para assinar a Ata de Registro de Preços ou o instrumento contratual ou para retirar a Ordem de Fornecimento e respectiva nota de empenho;

26.1.2. Deixar de entregar documentação exigida durante a licitação ou para fins de assinatura da Ata ou do contrato, inclusive a garantia da proposta ou de execução contratual;

26.1.3. Salvo em decorrência de fato superveniente devidamente justificado, não mantiver a proposta, em especial quando:

26.1.3.1. Não enviar a proposta adequada ao último lance ofertado ou após a negociação;

26.1.3.2. Recusar-se a enviar o detalhamento da proposta quando exigível;

26.1.3.3. Desistir dos lances ofertados, a menos que haja erro material reconhecido;

26.1.3.4. Desistir da proposta após encerrada a etapa competitiva ou der causa à sua desclassificação ao não oferecer, mesmo após negociação, proposta compatível com o valor máximo do orçamento estimado;

26.1.3.5. Deixar de apresentar amostra ou apresentá-la em desacordo com as especificações do Edital;

26.1.3.6. Apresentar proposta em desacordo com as especificações do Edital.

26.1.3.7. Apresentar declaração ou documentação falsa exigida para o certame ou prestar declaração falsa durante a licitação;

26.1.3.8. Fraudar a licitação;

26.1.3.9. Praticar atos ilícitos com vistas a frustrar os objetivos da licitação;

26.1.3.10. Comportar-se de modo inidôneo ou cometer fraude de qualquer natureza, em especial quando:

a) agir em conluio ou em desconformidade com a lei;

b) induzir deliberadamente a erro no julgamento;

c) apresentar amostra falsificada ou deteriorada;

d) cometer fraude de qualquer natureza;

e) praticar ato lesivo previsto no art. 5º da lei nº 12.846, de 1º de agosto de 2013;

26.2. As licitantes ou adjudicatárias que incorram em infrações sujeitam-se às seguintes sanções administrativas, sem prejuízo das responsabilidades civil e criminal:

a) advertência;

b) multa;

c) impedimento de licitar e contratar com a administração direta e indireta do município de monte belo, pelo prazo de até 03 (três) anos;

d) declaração de inidoneidade para licitar ou contratar com a administração pública direta e indireta de todos os entes federativos, pelo prazo mínimo de 03 (três) e máximo de 06 (seis) anos.

26.3. As sanções previstas nos itens **c** e **d** poderão ser aplicadas cumulativamente com a multa.

26.4. A **penalidade de advertência** será aplicada nas seguintes hipóteses, de acordo com o art. 6º do Decreto Municipal Nº 5.827, de 27 de setembro de 2023:

a) descumprimento, de pequena relevância, de obrigação legal ou infração à Lei quando não se justificar aplicação de sanção mais grave, tais como, o atraso na entrega de produto, serviços e etapas de obras, e situações de natureza correlatas, independentemente da aplicação da multa;

b) inexecução parcial de obrigação contratual principal ou acessória de pequena relevância, e situações de natureza correlatas, a critério da Administração Pública, quando não se justificar aplicação de sanção mais grave.

26.5. A **penalidade de multa** será aplicada de acordo com as seguintes regras, de acordo com o art. 7º do Decreto Municipal Nº 5.827, de 27 de setembro de 2023:

I - **Multa moratória de 0,33% (zero vírgula trinta e três por cento)** por dia de atraso na entrega de bem ou execução de serviços, at**é o limite de 9,9% (nove vírgula nove por cento)**, correspondente a até 30 (trinta) dias de atraso, calculado sobre o valor correspondente à parte inadimplente, excluída, quando for o caso, a parcela correspondente aos impostos destacados no documento fiscal;

II - **Multa administrativa de 10% (dez por cento)** sobre o valor total da adjudicação da licitação ou do valor da contratação direta em caso de recusa do licitante ou futuro contratado em assinar a Ata de Registro de Preços ou contrato, ou recusar-se a aceitar ou retirar o instrumento equivalente;

III - **Multa administrativa de 3% (três por cento)** sobre o valor de referência para a licitação ou para a contratação direta, na hipótese de o licitante ou futuro contratado retardar injustificadamente o procedimento de contratação ou descumprir preceito normativo ou as obrigações assumidas, tais como:

a) deixar de entregar documentação exigida para o certame licitatório;

b) desistir da proposta, salvo por motivo justo decorrente de fato superveniente e aceito pela Administração;

c) tumultuar a sessão pública da licitação;

d) descumprir requisitos de habilitação na modalidade pregão, a despeito da declaração em sentido contrário;

e) propor recursos manifestamente protelatórios em sede de contratação direta ou de licitação;

f) deixar de providenciar o cadastramento da empresa vencedora da licitação ou da contratação direta junto ao cadastro de fornecedores do Município, dentro do prazo concedido pela Administração Pública, salvo por motivo justo decorrente de fato superveniente e aceito pelo respectivo órgão ou entidade da Administração Pública Municipal;

g) deixar de regularizar os documentos fiscais no prazo concedido, na hipótese de o licitante ou contratado enquadrar-se como Microempresa ou Empresa de Pequeno Porte, nos termos da Lei Complementar Federal nº 123, de 14 de dezembro de 2006, e suas alterações;

h) propor impugnações ou pedidos de esclarecimentos repetitivos e que já tenham sido respondidos, tumultuando a abertura do processo licitatório; e

i)outras situações de natureza correlatas.

IV - **Multa administrativa de 3% (três por cento)** sobre o valor total da adjudicação da licitação ou do valor da contratação direta, quando houver o descumprimento das normas jurídicas atinentes ou das obrigações assumidas, tais como:

a) deixar de manter as condições de habilitação durante o prazo do contrato;

b) permanecer inadimplente após a aplicação de advertência;

c) deixar de regularizar, no prazo definido pela Administração Pública Municipal, os documentos exigidos na legislação para fins de liquidação e pagamento da despesa;

d) deixar de complementar o valor da garantia recolhida após solicitação do contratante;

e) não devolver os valores pagos indevidamente pelo contratante;

f) manter funcionário sem qualificação para a execução do objeto do contrato;

g) utilizar as dependências do contratante para fins diversos do objeto do contrato;

h) tolerar, no cumprimento do contrato, situação apta a gerar ou causar dano físico, lesão corporal ou consequências letais a qualquer pessoa;

i) deixar de fornecer Equipamento de Proteção Individual – EPI ou uniformes, quando exigido, aos seus empregados ou omitir-se em fiscalizar sua utilização, na hipótese de contratação de serviços de mão de obra;

j) deixar de substituir empregado cujo comportamento for incompatível com o interesse público, em especial quando solicitado pelo órgão contratante;

k) deixar de repor funcionários faltosos;

l) deixar de controlar a presença de empregados, na hipótese de contratação de serviços de mão de obra;

m) deixar de observar a legislação pertinente aplicável ao seu ramo de atividade;

n) deixar de efetuar o pagamento de salários, vale-transporte, vale-refeição, seguros, encargos fiscais e sociais, bem como deixar de arcar com quaisquer outras despesas relacionadas à execução do contrato nas datas avençadas;

o) deixar de apresentar, quando solicitado, documentação fiscal, trabalhista e previdenciária devidamente regularizada;

p) outras situações de natureza correlata.

V - **Multa administrativa de 5% (cinco por cento)** sobre o valor total da adjudicação da licitação ou do valor da contratação direta, na hipótese de o contratado entregar o objeto contratual em desacordo com as especificações, condições e qualidade contratadas e/ou com vício, irregularidade ou defeito oculto que o tornem impróprio para o fim a que se destina;

VI - **Multa administrativa de 10% (dez por cento)** sobre o valor total do contrato ou da Ata de Registro de Preços, quando o contratado ou fornecedor registrado der causa, respectivamente, à rescisão do contrato ou ao cancelamento da Ata de Registro de Preços.

26.6. Nos termos do art. 8º, § 5º do Decreto Municipal Nº 5.827, de 27 de setembro de 2023, a aplicação das multas não exclui a obrigação de reparação integral de eventual dano causado ao órgão contratante.

26.7. A **sanção de impedimento de licitar e contratar,** de acordo com o art. 11 do Decreto Municipal Nº 5.827, de 27 de setembro de 2023, será aplicada quando não se justificar a imposição de penalidade mais grave e nos seguintes casos, quando:

a) der causa à inexecução parcial do contrato, que cause grave dano à Administração, ao funcionamento dos serviços públicos ou ao interesse coletivo;
b) der causa à inexecução total do contrato;

c) deixar de entregar a documentação exigida para o certame;
d) não manter a proposta, salvo em decorrência de fato superveniente devidamente justificado;
e) não celebrar o contrato ou não entregar a documentação exigida para a contratação, quando convocado dentro do prazo de validade de sua proposta;
f) ensejar o retardamento da execução ou da entrega do objeto da licitação sem motivo justificado;
g) outras situações de natureza correlatas.

26.8. A **sanção de declaração de inidoneidade para licitar ou contratar**, de acordo com o art. 12 do Decreto Municipal Nº 5.827, de 27 de setembro de 2023, será aplicada àquele que:

a) apresentar declaração ou documentação falsa exigida para o certame ou prestar declaração
b) falsa durante a licitação ou a execução do contrato;
c) fraudar a licitação ou praticar ato fraudulento na execução do contrato;
d) comportar-se de modo inidôneo ou cometer fraude de qualquer natureza;
e) praticar atos ilícitos com vistas a frustrar os objetivos da licitação;
f) praticar ato lesivo previsto no artigo 5º da Lei Federal nº 12.846, de 1º de agosto de 2013;
g) outras situações de natureza correlata.

26.9. Na fixação das penalidades, dentro das faixas de multa estabelecidas neste Edital, bem como dos prazos previstos nos itens 26.7 e 26.8. deverão ser observadas:

a) a natureza e a gravidade da infração cometida;
b) as peculiaridades do caso concreto;
c) circunstâncias gerais agravantes ou atenuantes da infração
d) os danos para a administração pública resultantes da infração;
e) a vantagem auferida em virtude da infração;
f) a implantação ou o aperfeiçoamento de programa de integridade, conforme normas e orientações dos órgãos de controle.

26.10. As penalidades serão aplicadas através de Processo Administrativo nos termos do Decreto Municipal Nº 5.827, de 27 de setembro de 2023, pelo rito Comum ou Simplificado a depender da penalidade.

a) Havendo indícios de cometimento das condutas previstas na Lei Federal nº 12.846/2013 (Lei Anticorrupção), a documentação pertinente será encaminhada às autoridades competentes para apuração da conduta típica em questão.

27. DO PEDIDO DE ESCLARECIMENTOS E IMPUGNAÇÃO AO EDITAL

27.1. Qualquer pessoa é parte legítima para apresentar pedido de esclarecimento ou impugnar este Edital, devendo protocolar o pedido, por meio eletrônico, via Sistema, em até 03 (três) dias úteis antes da data fixada para a abertura da sessão pública.

27.2. As respostas aos pedidos de esclarecimento ou às impugnações vincularão os participantes e a Administração e serão divulgadas no Sistema pelo pregoeiro no prazo de até 05 (cinco) dias úteis, limitado ao

último dia útil anterior à data de abertura do certame.

27.3. A impugnação não possui efeito suspensivo, exceto em situações excepcionais devidamente motivadas pelo agente de contratação.

27.4. Acolhida a impugnação, será republicado o Edital com as mesmas formalidades de sua publicação original e, conforme o caso, será definida nova data para realização do certame.

27.5. Não serão conhecidas impugnações apresentadas intempestivamente ou em desacordo com as regras estabelecidas neste Edital.

28. DAS DISPOSIÇÕES GERAIS

28.1. Este Edital deverá ser lido e interpretado na íntegra, e após apresentação da documentação e da proposta não serão aceitas alegações de desconhecimento ou discordância de seus termos.

28.2. As decisões referentes a este processo licitatório poderão ser comunicadas às licitantes por qualquer meio de comunicação que comprove o seu recebimento ou, ainda, mediante publicação no Sistema e no Diário Oficial do Município.

28.3. A presente licitação poderá ser revogada, por motivo de conveniência e oportunidade, em decorrência de fato superveniente devidamente comprovado, pertinente e suficiente para justificar tal conduta, ou será anulada, por ilegalidade insanável, de ofício ou por provocação de terceiros, mediante ato escrito e devidamente fundamentado, nos termos do art. 71 da Lei nº 14.133/2021.

28.4. A anulação da licitação induz à invalidação das contratações dela decorrentes, assegurado o direito de o contratado ser indenizado pelo que houver executado até a data em que for declarada ou tornada eficaz a nulidade, bem como por outros prejuízos regularmente comprovados, desde que não lhe sejam imputáveis.

28.5. Após a adjudicação do objeto, a revogação ou a anulação da licitação somente será efetivada depois de concedido à adjudicatária do prazo de 03 (três) dias úteis para exercício do direito ao contraditório e à ampla defesa.

28.6. As licitantes não terão direito à indenização em decorrência da revogação ou da anulação do procedimento licitatório, ressalvado o disposto no item 22.4.

28.7. Da decisão da autoridade de anular ou revogar o certame caberá recurso, no prazo de 03 (três) dias úteis para a autoridade máxima do órgão ou entidade responsável.

28.8. A participação das licitantes nesta licitação implica a aceitação de todos os termos deste Edital.

28.9. Em caso de divergência entre o Termo de Referência e o Edital de Licitação, prevalece o Edital.

28.10. Em caso de discordância existente entre as especificações do objeto a ser licitado descritas no sistema

e as especificações constantes deste Edital, prevalece o Edital.

28.11. É facultado ao Pregoeiro ou à Autoridade Superior em qualquer fase do julgamento promover diligência destinada a esclarecer ou complementar a instrução do processo e a aferição do ofertado, bem como solicitar a órgãos competentes a elaboração de pareceres técnicos destinados a fundamentar as decisões.

28.12. É vedado ao licitante retirar sua proposta ou parte dela após a abertura da sessão, salvo por motivo justo decorrente de fato superveniente e aceito pelo Pregoeiro.

28.13. O Pregoeiro, no interesse da Administração, poderá relevar omissões puramente formais observadas na documentação e proposta, desde que não contrariem a legislação vigente e não comprometam a lisura da licitação sendo possível a promoção de diligência destinada a esclarecer ou a complementar a instrução do processo.

28.14. O licitante deverá examinar detidamente as disposições contidas neste Edital e seus anexos, pois o simples registro de proposta financeira junto ao sistema eletrônico de licitação utilizado, submete-a à aceitação incondicional de seus termos, independente de transcrição, bem como representa o conhecimento do objeto em licitação e a observância dos preceitos legais e regulamentares que a regem, não sendo aceita alegação de desconhecimento de qualquer pormenor.

28.15.Na contagem dos prazos estabelecidos neste Edital e seus Anexos, excluir-se-á o dia do início e incluir-se-á o do vencimento. Só se iniciam e vencem os prazos em dias de expediente na Administração.

28.16. Os casos omissos neste Edital serão decididos com base na Lei nº 14.133, de 2021, e demais normas que regem a matéria.

28.17. Esta licitação poderá ter a data de abertura da sessão pública transferida por conveniência do órgão licitante, sem prejuízo do disposto no art. 55, I, “a”, da Lei n.º 14.133, de 2021.

Monte Belo, 19 de novembro de 2026.

RODRIGO JOSE DA SILVA:12674415690

Assinado de forma digital por RODRIGO JOSE DA SILVA:12674415690
Dados: 2026.11.19 15:50:53 -03'00'

Rodrigo José da Silva
Secretário(a) Municipal de Administração

ANEXO I – TERMO DE REFERÊNCIA

1. OBJETO (art. 41, I do Decreto Municipal nº 5.822, de 27 de setembro de 2023)

1.1. O objeto do presente termo de referência é a formação de registro de preços, por um período de 12 meses, para futura e eventual contratação de empresa especializa no fornecimento de uniformes confeccionados, em atendimento às Secretarias Municipais de Administração, Educação, Esporte, Cultura e Lazer e Saúde, de acordo com o descritivo e quantitativo abaixo indicado:

LOTE 1 - UNIFORMES ESCOLARES						
LOTE	**ITEM**	**DESCRIÇÃO/ESPECIFICAÇÃO**	**UNIDADE DE MEDIDA**	**QUANT**	**VALOR UNITÁRIO**	**VALOR TOTAL**
1	1	AGASALHO DE INVERNO COM CAPUZ - Ensino Infantil e Fundamental (creches e Pré escola, e 1º ao 9º Ano) – TAM. 01 ao EXG, conforme Termo de Referência.	UN	300	R$92,07	R$27.621,00
	2	BERMUDA MASCULINA DE HELANCA - Ensino Infantil e Ensino Fundamental (creches e 1º ao 5º Ano) – Tam. 01 ao EXG, conforme Termo de Referência.	UN	200	R$38,70	R$7.740,00
	3	CALCA UNISSEX - Ensino Infantil e Fundamental (creches e Pré escola, e 1º ao 9º Ano) – TAM. 01 ao EXG, conforme Termo de Referência.	UN	300	R$67,50	R$20.250,00
	4	CAMISETA UNISSEX DE MANGAS CURTAS - Ensino Infantil e Fundamental – Tam. 02 ao EXG, conforme Termo de Referência.	UN	800	R$28,50	R$22.800,00
	5	SHORTSAIA FEMININO DE HELANCA - Ensino Infantil e Ensino Fundamental (creches e 1º ao 5º Ano) – Tam. 01 ao EXG, conforme Termo de Referência.	UN	200	R$32,00	R$6.400,00
TOTAL LOTE 1					**R$84.811,00**	

LOTE 2 - UNIFORMES PARA AGENTES DE COMBATE A ENDEMIAS						
LOTE	**ITEM**	**DESCRIÇÃO/ESPECIFICAÇÃO**	**UNIDADE DE MEDIDA**	**QUANT**	**VALOR UNITÁRIO**	**VALOR TOTAL**
2	1	BONE MASCULINO PARA AGENTES DE COMBATE A ENDEMIAS, COR DO TECIDO CINZA CLARO, ESPECIFICACOES MINIMAS TECIDO 100 POR CENTO ALGODAO, ABA ARREDONDADA, ENTRETELADO, REGULADOR DE TAMANHO COM FIVELA EM METAL,	UN	21	R$30,91	R$649,11

		BORDADO NA FRENTE O BRASAO DO MUNICIPIO, BORDADO ATRAS ACE, TAMANHO UNICO.				
	2	CALCA EM BRIM MASCULINA PARA AGENTES DE COMBATE A ENDEMIAS, COR DO TECIDO CAQUI, ESPECIFICACOES MINIMAS CONFECCIONADA EM BRIM PESADO, 99 POR CENTO ALGODAO E 1 POR CENTO CARBONO, GRAMATURA 250 G/M2, SENDO IDEAL PARA CONFORTO E FUNCIONALIDADE NO AMBIENTE DE TRABALHO EM CAMPO, COM MEIO ELASTICO NO COS E COM PASSANTES PARA CINTO, COM NO MINIMO 2 COSTURAS REFORCADAS NA PARTE DE DENTRO DA CALCA PARA MAIOR DURABILIDADE, FECHAMENTO EM ZIPER, COM 6 BOLSOS NO TOTAL, SENDO 2 FRONTAIS, 2 BOLSOS TRASEIROS E 2 BOLSOS LATERAIS NA PERNA COM FECHAMENTO EM ZIPER REFORCADO, BORDADO COM BRASAO DA PREFEITURA DE MONTE BELO NO BOLSO ESQUERDO TRASEIRO DA CALCA. MEDIDAS APROXIMADAS DAS PEÇAS P TAMANHOS 38 40, QUADRIL 112, COMPRIMENTO 102, CINTURA NORMAL 76, CINTURA ESTICADA 94, M TAMANHOS 42 44, QUADRIL 116, COMPRIMENTO 105, CINTURA NORMAL 82, CINTURA ESTICADA 100, G TAMANHOS 46 48, QUADRIL 120, COMPRIMENTO 106, CINTURA NORMAL 94, CINTURA ESTICADA 112, GG TAMANHOS 50 52, QUADRIL 124, COMPRIMENTO 106, CINTURA NORMAL 96, CINTURA ESTICADA 120.	UN	42	R$61,06	R$2.564,52
	3	CAMISETA GOLA POLO MANGA LONGA MASCULINA PARA AGENTES DE COMBATE A ENDEMIAS, COR DO TECIDO CINZA CLARO, ESPECIFICACOES MINIMAS CONFECCIONADA EM MALHA PIQUET, 70 POR CENTO ALGODAO E 30 POR CENTO POLIESTER, ANTIPILLING,	UN	42	R$30,80	R$1.293,60

		GOLA COM ACABAMENTO EM MALHA PIQUET NA COR DA CAMISETA, SEM BOLSO, COM PUNHOS EM RIBANA, NA COR DO TECIDO DA CAMISETA, COM O BRASAO DO MUNICIPIO BORDADO E ESCRITO EM BAIXO PREFEITURA MUNICIPAL DE MONTE BELO, NA FRENTE DO LADO ESQUERDO, NAS COSTAS BORDADO AGENDE DE COMBATE A ENDEMIAS, FECHAMENTO COM 2 BOTOES NA PALA DA GOLA DO TECIDO. TAMANHOS P, M, G, GG E XGG, OS TAMANHOS SERAO DEFINIDOS NA AUTORIZACAO DE FORNECIMENTO. MEDIDAS APROXIMADAS DAS PEÇAS P COMPRIMENTO 64 CM, LARGURA 47 CM, M COMPRIMENTO 66 CM, LARGURA 52 CM, G COMPRIMENTO 68 CM, LARGURA 54 CM, GG COMPRIMENTO 70 CM, LARGURA 58 CM, XGG, COMPRIMENTO 72 CM, LARGURA 62 CM.				
	4	CAMISETA MASCULINA MANGA LONGA GOLA CARECA PARA AGENTES DE COMBATE A ENDEMIAS, COR DO TECIDO CINZA CLARO, ESPECIFICACOES MINIMAS CONFECCIONADA EM MALHA 100 POR CENTO ALGODAO, COM FIO 30/1 COMPACTADA E PRE ENCOLHIDA NO TINGIMENTO, ANTIPILLING, GOLA CARECA REFORCADA PARA MAIOR DURABILIDADE, SEM BOLSO E SEM PUNHOS NAS MANGAS. COM O BRASAO DO MUNICIPIO E ESCRITO EM BAIXO PREFEITURA MUNICIPAL DE MONTE BELO, NA FRENTE DO LADO ESQUERDO, ESTAMPADO EM DTF DIRECT TO FILM DIRETO NO FILME. AS ESTAMPAS DEVEM OBRIGATORIAMENTE SEREM IMPRESSAS COLORIDAS, NAS CORES OFICIAIS DO BRASAO DO MUNICIPIO. NAS COSTAS ESTAMPADO NA PARTE SUPERIOR AGENTE DE ENDEMIAS, ESTAMPADO EM DTF. AS LETRAS	UN	42	R$36,86	R$1.548,12

		DEVERAO SER ESTAMPADAS NA COR PRETA. TAMANHOS P, M, G, GG E XGG, OS TAMANHOS SERAO DEFINIDOS NA AUTORIZACAO DE FORNECIMENTO. MEDIDAS APROXIMADAS DAS PECAS P COMPRIMENTO 64 CM, LARGURA 47 CM, M COMPRIMENTO 66 CM, LARGURA 52 CM, G COMPRIMENTO 68 CM, LARGURA 54 CM, GG COMPRIMENTO 70 CM, LARGURA 58 CM, XGG COMPRIMENTO 72 CM, LARGURA 62 CM.				
	5	COLETE EM BRIM MASCULINO PARA AGENTES DE COMBATE A ENDEMIAS COR DO TECIDO CAQUI, ESPECIFICACOES MINIMAS CONFECCIONADA EM BRIM LEVE SEM SARJA 100 POR CENTO ALGODAO, QUE SEJA RESISTE E DURAVEL, OFERECENDO CONFORTO AO USUARIO, FECHAMENTO COM ZIPER FRONTAL, RESISTENTE DE BOA QUALIDADE, COM 04 BOLSOS DIANTEIROS NO TOTAL, SENDO 02 BOLSOS SUPERIORES COM FECHAMENTO EM VELCRO E COM ABA NO MESMO TECIDO DO COLETE. E MAIS 02 BOLSOS NA PARTE INFERIOR COM FECHAMENTO EM ZIPER E COM ABA NO MESMO TECIDO DO COLETE. COM O BRASAO DO MUNICIPIO BORDADO E ESCRITO EM BAIXO PREFEITURA MUNICIPAL DE MONTE BELO, NA FRENTE DO LADO ESQUERDO SUPERIOR DO COLETE, NAS COSTAS BORDADO AGENTE DE COMBATE A ENDEMIAS NA PARTE SUPERIOR DO COLETE, EM FONTE ARIAL, TAMANHO 28 CM. COM NO MINIMO 2 COSTURAS REFORCADAS NA PARTE DE DENTRO DA CALCA PARA MAIOR DURABILIDADE, FECHAMENTO EM ZIPER, COM 6 BOLSOS NO TOTAL, SENDO 2 FRONTAIS, 2 BOLSOS TRASEIROS E 2 BOLSOS LATERAIS NA PERNA COM FECHAMENTO EM ZIPER	UN	21	R$83,17	R$1.746,57

		REFORÇADO, BORDADO COM BRASAO DA PREFEITURA DE MONTE BELO NO BOLSO ESQUERDO TRASEIRO DA CALCA. TAMANHOS P, M, G, GG E XGG, OS TAMANHOS SERAO DEFINIDOS NA AUTORIZACAO DE FORNECIMENTO. MEDIDAS APROXIMADAS DAS PEÇAS P COMPRIMENTO 64 CM, LARGURA 47 CM, M COMPRIMENTO 66 CM, LARGURA 52 CM, G COMPRIMENTO 68 CM, LARGURA 54 CM, GG COMPRIMENTO 70 CM, LARGURA 58 CM, XGG COMPRIMENTO 72 CM, LARGURA 62 CM.				
	6	JAQUETA MODELO MASCULINO PARA AGENTES DE COMBATE A ENDEMIAS, COR DO TECIDO CINZA-CLARO. ESPECIFICAÇÕES MÍNIMAS: CONFECCIONADA EM TECIDO NÁILON RESINADO, 100 POR CENTO POLIÉSTER, COM DUAS CAMADAS DE RESINA, IMPERMEÁVEL, COM FORRO DE FIBRA DE MATELASSÊ, PUNHO DA MANGA COM ELÁSTICO, BARRA INFERIOR DA JAQUETA COM ELÁSTICO, GOLA DUPLA MODELO PADRE COM 50 MM NO MÁXIMO (AJUSTAR DE ACORDO COM O TAMANHO DA JAQUETA), FECHAMENTO FRONTAL COM ZÍPER 0,6 MM DE NÁILON, DOIS BOLSOS EXTERNOS TIPO FACA JUNTO À COSTURA LATERAL DA JAQUETA E ABAIXO DA FAIXA COMBINADA. BORDADO COM O BRASÃO DO MUNICÍPIO DE MONTE BELO NO LADO ESQUERDO DO BUSTO, TAMANHO DE 60 X 70 MM DA PARTE EXTERNA. VELCRO FÊMEA PARA APLICAÇÃO DE BIRIBA NO LADO DIREITO DO BUSTO, TAMANHO 110 X 20 MM. BORDADO COM O BRASÃO DO MUNICÍPIO DE MONTE BELO NA MANGA DIREITA, TAMANHO DE 50 X 40 MM. BORDADO COM A ESCRITA 'AGENTE DE ENDEMIAS' NA COR PRETA NAS COSTAS,	UN	21	R$117,75	R$2.472,75

		TAMANHO 280 X 40 MM. COSTURA COM LINHAS EM NÁILON NÚMERO 80, USAR MÁQUINA FECHADEIRA NAS LATERAIS, ABAIXO DO BRAÇO E OMBROS. TAMANHOS P, M, G, GG E XGG, SENDO QUE OS TAMANHOS SERÃO DEFINIDOS NA AUTORIZAÇÃO DE FORNECIMENTO. MEDIDAS APROXIMADAS DAS PEÇAS: P (COMPRIMENTO 64 CM, LARGURA 47 CM), M (COMPRIMENTO 66 CM, LARGURA 52 CM), G (COMPRIMENTO 68 CM, LARGURA 54 CM), GG (COMPRIMENTO 70 CM, LARGURA 58 CM) E XGG (COMPRIMENTO 72 CM, LARGURA 62 CM)."				
TOTAL LOTE 2					**R$10.274,67**	

LOTE 3 – UNIFORMES ESPORTIVOS						
LOTE	**ITEM**	**DESCRIÇÃO/ESPECIFICAÇÃO**	**UNIDADE DE MEDIDA**	**QUANT**	**VALOR UNITÁRIO**	**VALOR TOTAL**
3	1	UNIFORME DE GOLEIRA FEMININO FUTSAL ADULTO. CAMISA MANGA LONGA E BERMUDA DE GOLEIRA PARA JOGO, COM NUMEROS 1 OU 12, EM MICROFIBRA COM CORDAO INTERNO TODOS NO TECIDO DRY FIT 100 POR CENTO POLIESTER COM PROTECAO UV, GOLA CARECA E DIVERSOS TAMANHOS E PERSONALIZACAO.	CJ	10	R$72,10	R$721,00
	2	UNIFORME DE GOLEIRA FEMININO FUTSAL INFANTIL. CAMISA MANGA LONGA E BERMUDA DE GOLEIRA PARA JOGO, COM NUMEROS 1 OU 12, EM MICROFIBRA COM CORDAO INTERNO TODOS NO TECIDO DRY FIT 100 POR CENTO POLIESTER COM PROTECAO UV, GOLA CARECA E DIVERSOS TAMANHOS E PERSONALIZACAO DE ACORDO COM AS ESPECIFICACOES ESTAMPA DA CAMISA EM SERIGRAFIA DO BRASAO DO MUNICIPIO DE MONTE BELO MG NO PEITO LADO ESQUERDO, NUMERACAO NO CENTRO ABAIXO DO BRASAO, NAS	CJ	10	R$72,10	R$721,00

		COSTAS NUMERACAO GRANDE CENTRO E ESCRITA SERIGRAFICA MONTE BELO MG ACIMA DA NUMERACAO, ESTAMPA DA BERMUDA E CALCAO EM SERIGRAFIA, COM O BRASAO DO MUNICIPIO DE MONTE BELO MG AO LADO DIREITO E NUMERACAO DE ACORDO COM O UNIFORME DO LADO ESQUERDO. COR E TAMANHO SERA DEFINIDO NA ORDEM DE FORNECIMENTO.				
	3	UNIFORME DE GOLEIRO MASCULINO FUTSAL ADULTO. CAMISA MANGA LONGA E BERMUDA DE GOLEIRO PARA JOGO COM NUMEROS 1 OU 12, EM MICROFIBRA COM CORDAO INTERNO TODOS NO TECIDO DRY FIT 100 POR CENTO POLIESTER COM PROTECAO UV, GOLA CARECA, DIVERSOS TAMANHOS E PERSONALIZACAO.	CJ	10	R$72,10	R$721,00
	4	UNIFORME DE GOLEIRO MASCULINO FUTSAL INFANTIL. CAMISA MANGA LONGA E BERMUDA DE GOLEIRO PARA JOGO COM NUMEROS 1 OU 12, EM MICROFIBRA COM CORDAO INTERNO TODOS NO TECIDO DRY FIT 100 POR CENTO POLIESTER COM PROTECAO UV, GOLA CARECA, DIVERSOS TAMANHOS E PERSONALIZACAO DE ACORDO COM AS ESPECIFICACOES ESTAMPA DA CAMISA EM SERIGRAFIA DO BRASAO DO MUNICIPIO DE MONTE BELO MG NO PEITO LADO ESQUERDO, NUMERACAO DO LADO DIREITO, NAS COSTAS NUMERACAO GRANDE CENTRO E ESCRITA SERIGRAFICA MONTE BELO MG ACIMA DA NUMERACAO. ESTAMPA DA BERMUDA E CALCAO EM SERIGRAFIA, COM O BRASAO DO MUNICIPIO DE MONTE BELO MG. COR E TAMANHO SERA DEFINIDO NA ORDEM DE FORNECIMENTO.	CJ	10	R$72,10	R$721,00
	5	UNIFORME FUTEBOL MASCULINO ADULTO. CAMISAS E CALCAO PARA	CJ	120	R$71,14	R$8.536,80

		JOGADOR DA LINHA EM MICROFIBRA COM CORDAO INTERNO, TODOS NO TECIDO DRY FIT 100 POR CENTO POLIESTER COM PROTECAO UV, GOLA CARECA, DIVERSOS TAMANHOS E PERSONALIZACAO DE ACORDO COM AS ESPECIFICACOES.				
	6	UNIFORME FUTEBOL MASCULINO INFANTIL. CAMISAS E CALCAO PARA JOGADOR DA LINHA EM MICROFIBRA COM CORDAO INTERNO, TODOS NO TECIDO DRY FIT 100 POR CENTO POLIESTER COM PROTECAO UV, GOLA CARECA, DIVERSOS TAMANHOS E PERSONALIZACAO DE ACORDO COM AS ESPECIFICACOES ESTAMPA DAS CAMISAS EM SERIGRAFIA DO BRASAO DO MUNICIPIO DE MONTE BELO MG NO PEITO LADO ESQUERDO, NUMERACAO DO LADO DIREITO, NAS COSTAS NUMERACAO GRANDE CENTRO E ESCRITA SERIGRAFICA MONTE BELO MG ACIMA DA NUMERACAO, ESTAMPA DA BERMUDA E CALCAO EM SERIGRAFIA, COM O BRASAO DO MUNICIPIO DE MONTE BELO MG. COR E TAMANHO SERA DEFINIDO NA ORDEM DE FORNECIMENTO.	CJ	50	R$71,14	R$3.557,00
	7	UNIFORME FUTSAL FEMININO ADULTO. CAMISA MANGA CURTA, GOLA CARECA, PARA JOGADORA DA LINHA E CALCAO PARA JOGADORA DA LINHA EM MICROFIBRA COM CORDAO INTERNO TODOS NO TECIDO DRY FIT 100 POR CENTO POLIESTER COM PROTECAO UV, DIVERSOS TAMANHOS E PERSONALIZACAO.	CJ	30	R$71,14	R$2.134,20
	8	UNIFORME FUTSAL FEMININO INFANTIL. CAMISA MANGA CURTA, GOLA CARECA, PARA JOGADORA DA LINHA E CALCAO PARA JOGADORA DA LINHA EM MICROFIBRA COM CORDAO INTERNO TODOS NO TECIDO DRY FIT 100 POR CENTO POLIESTER COM PROTECAO UV,	CJ	50	R$71,14	R$3.557,00

		DIVERSOS TAMANHOS E PERSONALIZACAO DE ACORDO COM AS ESPECIFICACOES ESTAMPA DA CAMISA EM SERIGRAFIA DO BRASAO DO MUNICIPIO DE MONTE BELO MG NO PEITO LADO ESQUERDO, NUMERACAO DO LADO DIREITO, NAS COSTAS NUMERACAO GRANDE CENTRO E ESCRITA SERIGRAFICA MONTE BELO MG ACIMA DA NUMERACAO, ESTAMPA DA BERMUDA E CALCAO EM SERIGRAFIA, COM O BRASAO DO MUNICIPIO DE MONTE BELO MG. COR E TAMANHO SERA DEFINIDO NA ORDEM DE FORNECIMENTO.				
	9	UNIFORME FUTSAL MASCULINO ADULTO. CAMISA MANGA CURTA, GOLA CARECA, PARA JOGADOR DA LINHA, CALCAO PARA JOGADOR DA LINHA EM MICROFIBRA COM CORDAO INTERNO, TODOS NO TECIDO DRY FIT 100 POR CENTO POLIESTER COM PROTECAO UV, DIVERSOS TAMANHOS E PERSONALIZACAO.	CJ	50	R$71,14	R$3.557,00
	10	UNIFORME FUTSAL MASCULINO INFANTIL. CAMISA MANGA CURTA, GOLA CARECA, PARA JOGADOR DA LINHA, CALCAO PARA JOGADOR DA LINHA EM MICROFIBRA COM CORDAO INTERNO, TODOS NO TECIDO DRY FIT 100 POR CENTO POLIESTER COM PROTECAO UV, DIVERSOS TAMANHOS E PERSONALIZACAO DE ACORDO COM AS ESPECIFICACOES ESTAMPA DA CAMISA EM SERIGRAFIA DO BRASAO DO MUNICIPIO DE MONTE BELO MG NO PEITO LADO ESQUERDO, NUMERACAO DO LADO DIREITO, NAS COSTAS NUMERACAO GRANDE CENTRO E ESCRITA SERIGRAFICA MONTE BELO MG ACIMA DA NUMERACAO. ESTAMPA DA BERMUDA E CALCAO EM SERIGRAFIA, COM O BRASAO DO MUNICIPIO DE MONTE BELO MG. COR E TAMANHO	CJ	50	R$71,14	R$3.557,00

		SERA DEFINIDO NA ORDEM DE FORNECIMENTO.				
	11	UNIFORME GOLEIRO FUTEBOL MASCULINO ADULTO. CAMISA DE GOLEIRO COM NUMEROS 1 OU 12, BERMUDA PARA JOGO, EM MICROFIBRA COM CORDAO INTERNO TODOS NO TECIDO DRY FIT 100 POR CENTO POLIESTER COM PROTECAO UV, GOLA CARECA, DIVERSOS TAMANHOS E PERSONALIZACAO.	CJ	10	R$72,10	R$721,00
	12	UNIFORME GOLEIRO FUTEBOL MASCULINO INFANTIL. CAMISA DE GOLEIRO COM NUMEROS 1 OU 12, BERMUDA PARA JOGO, EM MICROFIBRA COM CORDAO INTERNO TODOS NO TECIDO DRY FIT 100 POR CENTO POLIESTER COM PROTECAO UV, GOLA CARECA, DIVERSOS TAMANHOS E PERSONALIZACAO DE ACORDO COM AS ESPECIFICACOES ESTAMPA DAS CAMISAS EM SERIGRAFIA DO BRASAO DO MUNICIPIO DE MONTE BELO MG NO PEITO LADO ESQUERDO, NUMERACAO DO LADO DIREITO, NAS COSTAS NUMERACAO GRANDE CENTRO E ESCRITA SERIGRAFICA MONTE BELO MG ACIMA DA NUMERACAO, ESTAMPA DA BERMUDA E CALCAO EM SERIGRAFIA, COM O BRASAO DO MUNICIPIO DE MONTE BELO MG. COR E TAMANHO SERA DEFINIDO NA ORDEM DE FORNECIMENTO.	CJ	10	R$72,10	R$721,00
	13	UNIFORME VOLEIBOL FEMININO ADULTO. REGATA PARA JOGADORA COM GOLA CARECA, CALCAO PARA JOGADORA EM MICROFIBRA, COM CORDAO INTERNO, TODOS NO TECIDO DRY FIT 100 POR CENTO POLIESTER COM PROTECAO UV, DIVERSOS TAMANHOS E PERSONALIZACAO DE ACORDO COM AS ESPECIFICACOES.	CJ	40	R$73,62	R$2.944,80
	14	UNIFORME VOLEIBOL FEMININO INFANTIL. REGATA PARA JOGADORA	CJ	40	R$73,62	R$2.944,80

		COM GOLA CARECA, CALCAO PARA JOGADORA EM MICROFIBRA, COM CORDAO INTERNO, TODOS NO TECIDO DRY FIT 100 POR CENTO POLIESTER COM PROTECAO UV, DIVERSOS TAMANHOS E PERSONALIZACAO DE ACORDO COM AS ESPECIFICACOES ESTAMPA DA CAMISA EM SERIGRAFIA DO BRASAO DO MUNICIPIO DE MONTE BELO MG NO PEITO LADO ESQUERDO, NUMERACAO NO CENTRO ABAIXO DO BRASAO NUMERACAO NAS COSTAS CENTRO E ESCRITA SERIGRAFICA MONTE BELO MG ACIMA DA NUMERACAO, ESTAMPA DA BERMUDA E CALCAO EM SERIGRAFIA, COM O BRASAO DO MUNICIPIO DE MONTE BELO MG AO LADO DIREITO E NUMERACAO DE ACORDO COM O UNIFORME DO LADO ESQUERDO. COR E TAMANHO SERA DEFINIDO NA ORDEM DE FORNECIMENTO.				
	15	UNIFORME VOLEIBOL MASCULINO ADULTO. REGATA PARA JOGADOR COM GOLA CARECA, CALCAO PARA JOGADOR EM MICROFIBRA, COM CORDAO INTERNO TODOS NO TECIDO DRY FIT 100 POR CENTO POLIESTER COM PROTECAO UV, DIVERSOS TAMANHOS E PERSONALIZACAO DE ACORDO COM AS EPECIFICACOES.	CJ	40	R$73,62	R$2.944,80
	16	UNIFORME VOLEIBOL MASCULINO INFANTIL. REGATA PARA JOGADOR COM GOLA CARECA, CALCAO PARA JOGADOR EM MICROFIBRA, COM CORDAO INTERNO TODOS NO TECIDO DRY FIT 100 POR CENTO POLIESTER COM PROTECAO UV, DIVERSOS TAMANHOS E PERSONALIZACAO DE ACORDO COM AS EPECIFICACOES ESTAMPA DA CAMISA EM SERIGRAFIA DO BRASAO DO MUNICIPIO DE MONTE BELO MG NO PEITO LADO ESQUERDO, NUMERACAO NO CENTRO ABAIXO DO BRASAO NUMERACAO NAS COSTAS CENTRO E	CJ	40	R$73,62	R$2.944,80

		ESCRITA SERIGRAFICA MONTE BELO MG ACIMA DA NUMERACAO, ESTAMPA DA BERMUDA E CALCAO EM SERIGRAFIA, COM O BRASAO DO MUNICIPIO DE MONTE BELO MG AO LADO DIREITO E NUMERACAO DE ACORDO COM O UNIFORME DO LADO ESQUERDO. COR E TAMANHO SERA DEFINIDO NA ORDEM DE FORNECIMENTO.				
TOTAL LOTE 3					**R$ 41.004,20**	

LOTE	ITEM	DESCRIÇÃO/ESPECIFICAÇÃO	UNIDADE DE MEDIDA	QUANT	VALOR UNITÁRIO	VALOR TOTAL
LOTES AVULSOS – UNIFORMES NO GERAL						
4	**1**	300739 BOLSA, MATERIAL LONA, COR AZUL MARINHO, COMPRIMENTO 40 CM, LARGURA 30 CM, CARACTERISTICAS ADICIONAIS ZIPER NIQUELADO, ALCA DE OMBRO E DE MAO, 2 BOLSOS.	UN	30	R$95,40	R$2.862,00
5	**1**	326856 COLETE IDENTIFICACAO, MATERIAL TECIDO, TIPO TECIDO BRIM, QUANTIDADE BOLSOS 4, 2 SUPERIORES E 2 INFERIORES, CARACTERISTICAS ADICIONAIS GOLA U, TECIDO DUPLO, ZIPER FRONTAL 9MM PLASTICO, COR AZUL, TAMANHO G.	UN	04	R$90,00	R$360,00
6	1	454421 CAMISA UNIFORME, MATERIAL MALHA ALGODAO, TIPO MANGA CURTA, TIPO COLARINHO EM V, TAMANHO VARIADO, TIPO USO UNIFORME, CARACTERISTICAS ADICIONAIS LOGOTIPO E INSCRICOES CONFORME MODELO.	UN	206	R$21,99	R$4.529,94
7	**1**	467314 CAMISETA, TIPO UNISSEX, TIPO MANGA CURTA, TIPO GOLA CARECA, COR COM COR, TAMANHO VARIADOS, CARACTERISTICAS ADICIONAIS CONFORME MODELO DO ORGAO, MATERIAL MALHA 100 POR CENTO ALGODAO, FIO 30.	UN	100	R$23,28	R$2.328,00
8	**1**	467397 COLETE IDENTIFICACAO, MATERIAL TECIDO, TIPO TECIDO RIP STOP, QUANTIDADE BOLSOS 2 BOLSOS INFERIORES COM FECHAMENTO EM VELCRO, CARACTERISTICAS ADICIONAIS	UN	04	R$93,00	R$372,00

		CONFORME MODELO DO ORGAO, COR AZUL E BRANCO, TAMANHO SOB MEDIDA.				
9	**1**	476898 JALECO, MATERIAL TECIDO, TIPO LONGO, TIPO MANGA LONGA, QUANTIDADE BOTOES 5 UN, QUANTIDADE BOLSOS 3 UN, TAMANHO SOB MEDIDA, COR BRANCO GELO, CARACTERISTICAS ADICIONAIS CONFORME MODELO DO ORGAO, TIPO TECIDO OXFORD, TIPO GOLA PADRE, POSICAO BOLSOS FRONTAIS, ACESSORIOS CINTO NAS COSTAS, TIPO ABERTURA FRONTAL.	UN	30	R$55,49	R$1.664,70
10	**1**	477863 CAMISA UNIFORME, MATERIAL MALHA PV 75 POR CENTO POLIESTER MAIS 25 POR CENTO VISCOSE, TIPO MANGA LONGA, TIPO COLARINHO GOLA REDONDA, TAMANHO SOB MEDIDA, TIPO USO UNIFORME, CARACTERISTICAS ADICIONAIS IMPRESSAO FRENTE E COSTAS.	UN	50	R$27,95	R$1.397,50
11	**1**	477864 CAMISA UNIFORME, MATERIAL MALHA PV 75 POR CENTO POLIESTER MAIS 25 POR CENTO VISCOSE, TIPO MANGA CURTA, TIPO COLARINHO GOLA REDONDA, TAMANHO SOB MEDIDA, TIPO USO UNIFORME, CARACTERISTICAS ADICIONAIS IMPRESSAO FRENTE E COSTAS.	UN	150	R$19,50	R$2.925,00
12	**1**	477900 CAMISA UNIFORME, MATERIAL MALHA PIQUET, TIPO MANGA CURTA, TIPO COLARINHO GOLA POLO, QUANTIDADE BOLSOS 1 UN, TIPO BOLSO LADO ESQUERDO COM LOGOMARCA, COR VARIADA, TAMANHO SOB MEDIDA, TIPO USO UNIFORME, CARACTERISTICAS ADICIONAIS EMBLEMA SILK NO BOLSO.	UN	12	R$32,00	R$384,00
13	**1**	600671 CAMISA UNIFORME, MATERIAL MALHA PV, TIPO MANGA CURTA, TIPO COLARINHO GOLA CARECA, COR BRANCA, TAMANHO VARIADO, TIPO USO UNIFORME, CARACTERISTICAS ADICIONAIS SEM BOLSO, LOGOTIPO E INSCRICOES CONFORME MODELO, TIPO	UN	26	R$17,79	R$462,54

		CAMISA LISA.				
14	**1**	606268 VESTUARIO PROTECAO, TIPO CHAPEU AUSTRALIANO, MATERIAL TECIDO 100 POR CENTO ALGODAO, TAMANHO SOB MEDIDA, TIPO USO CABECA, CARACTERISTICAS ADICIONAIS BOTOES DE PRESSAO NA LATERAL, CORDAO REGULADOR, COR VARIADA.	UN	10	R$26,15	R$261,50
15	**1**	611696 BONE, MATERIAL CORPO TECIDO 67 POR CENTO POLIESTER E 33 POR CENTO ALGODAO, MATERIAL REGULADOR, ABERTURA PLASTICO, MODELO ABA CURVA, CARACTERISTICAS ADICIONAIS CONFORME MODELO DO ORGAO.	UN	60	R$29,44	R$1.766,40
16	**1**	620185 CAMISETA, TIPO UNISSEX, TIPO MANGA CURTA, TIPO GOLA CARECA, COR BRANCA, TAMANHO XXL, CARACTERISTICAS ADICIONAIS CONFORME MODELO, MATERIAL 65 POR CENTO POLIESTER E 35 POR CENTO ALGODAO.	UN	06	R$29,80	R$178,80
17	**1**	CAMISA COMISSAO TECNICA. CAMISA NO TECIDO DRY FIT 100 POR CENTO POLIESTER COM PROTECAO UV, GOLA CARECA, PERSONALIZACAO DE ACORDO COM AS ESPECIFICACOES ESTAMPA DAS CAMISAS EM SERIGRAFIA DO BRASAO DO MUNICIPIO DE MONTE BELO MG NO PEITO LADO ESQUERDO, NAS COSTAS ESCRITA SERIGRAFICA COMISSAO TECNICA NA PARTE SUPERIOR E ESCRITA SERIGRAFICA MONTE BELO MG NA PARTE INFERIOR. COR E TAMANHO SERA DEFINIDO NA ORDEM DE FORNECIMENTO.	UN	20	R$39,41	R$788,20
18	**1**	CAMISETA CONFECCIONADA EM TECIDO DRY FIT, 100 POR CENTO POLIESTER, COM PROTECAO UV, DE ALTA QUALIDADE, PROPORCIONANDO RESPIRABILIDADE, CONFORTO TERMICO, SECAGEM RAPIDA E RESISTENCIA AO USO CONTINUO. MODELO UNISSEX, MANGA CURTA, GOLA CARECA REDONDA COM ACABAMENTO	UN	685	R$41,07	R$28.132,95

		EM RIBANA OU MATERIAL EQUIVALENTE, COSTURAS REFORCADAS E ACABAMENTO DE QUALIDADE, ADEQUADA PARA UTILIZACAO PELOS SERVIDORES DA SECRETARIA MUNICIPAL DE EDUCACAO. CARACTERISTICAS DA PEÇA TECIDO DRY FIT 100 POR CENTO POLIESTER, PROTECAO UV, MANGA CURTA, GOLA CARECA REDONDA, COSTURAS REFORCADAS COR PREDOMINANTE AZUL MARINHO, FAIXAS LATERAIS EM AZUL CLARO, ESTENDENDO SE DA REGIAO DAS AXILAS ATE A BARRA DA CAMISETA, ACABAMENTO RESISTENTE AS LAVAGENS. PERSONALIZACAO FRENTE APLICACAO DO BRASAO OFICIAL DA PREFEITURA MUNICIPAL DE MONTE BELO MG, NO LADO ESQUERDO DO PEITO, POR MEIO DE SUBLIMACAO, SERIGRAFIA OU OUTRA TECNICA DE PERSONALIZACAO DE QUALIDADE EQUIVALENTE, CONFORME LAYOUT FORNECIDO PELA SECRETARIA MUNICIPAL DE EDUCACAO. COSTAS NA PARTE SUPERIOR DEVERA CONSTAR, EM LETRAS MAIUSCULAS, CENTRALIZADAS, A IDENTIFICACAO DO CARGO, CONFORME A ORDEM DE FORNECIMENTO, PODENDO SER AUXILIAR DE SERVICOS GERAIS, MOTORISTA, ADMINISTRATIVO OU PROFESSOR. LOGO ABAIXO DEVERA CONSTAR A INSCRICAO SECRETARIA MUNICIPAL DE EDUCACAO. AS INSCRICOES DEVERAO APRESENTAR EXCELENTE LEGIBILIDADE, ALTA RESISTENCIA AS LAVAGENS E DURABILIDADE. TAMANHOS AS CAMISETAS DEVERAO SER FORNECIDAS NOS TAMANHOS PP, P, M, G, GG, XG E EXG OU EQUIVALENTES, CONFORME RELACAO DE MEDIDAS FORNECIDA PELA SECRETARIA MUNICIPAL DE EDUCACAO NO MOMENTO DA EMISSAO DA ORDEM DE FORNECIMENTO. COR A COR, AS MEDIDAS FINAIS, A ARTE DO BRASAO E O				

		LAYOUT DE PERSONALIZACAO SERAO DEFINIDOS PELA SECRETARIA MUNICIPAL DE EDUCACAO E ENCAMINHADOS A EMPRESA CONTRATADA ANTES DA PRODUCAO.				
19	**1**	CAMISETA EM DRY FIT. ESTAMPAS FRENTE CONFORME IMAGEM ANEXO COM TAMANHOS AJUSTADOS A CADA TAMANHO, LOGO PROERD E FRASE ENSINANDO A ESCOLHER UMA VIDA SEGURA E SAUDAVEL. OBSERVACAO O SILK DA FRENTE E PROPORCIONAL A CADA TAMANHO. ESTAMPAS COSTAS POLICIA MILITAR DE MINAS GERAIS E BRASAO DA PREFEITURA MUNICIPAL DE MONTE BELO. TAMANHOS DO 10 AO 16 E DO P AO GG. OBSERVACAO A IMPRESSAO SERA POR SUBLIMACAO TOTAL. COR AZUL.	UN	200	R$22,33	R$4.466,00
20	**1**	CAMISETA MALHA PV MANGA LONGA COM PROTECAO UV FATOR 30 NA TECELAGEM, ANTIPILLING, COM GRAMATURA 180GM2, ESTAMPA FRENTE COM LOGO DO PROJETO E ESTAMPA ATRAS ESCRITO PREFEITURA MUNICIPAL DE MONTE BELO.	UN	80	R$24,84	R$1.987,20
21	**1**	CASACO CONFECCIONADO EM TECIDO SPORT FLEECE ULTRAMICRO DRY, 93 POR CENTO POLIESTER 7 POR CENTO ELASTANO, 230G. PELUCIADO. SUBLIMACAO TOTAL NAS CORES PREDOMINANTES DO MUNICIPIO OU DE ACORDO COM ESCOLHA NA ORDEM DE FORNECIMENTO. NA FRENTE DO CASACO, NO PEITO, BRASAO DO MUNICIPIO, NA PARTE DE TRAS ESCRITA SECRETARIA DE ESPORTES E MODALIDADE, A SER DEFINIDA NA ORDEM DE FORNECIMENTO. MANGAS RAGLAN COM ZIPER ABERTURA FRONTAL A ALTURA DO PEITO, BOLSOS FRONTAIS. CALCA CONFECCIONADA EM TECIDO SPORT FLEECE ULTRAMICRO DRY, 93 POR CENTO POLIESTER 7 POR CENTO ELASTANO, 230G. SUBLIMACAO TOTAL NAS CORES PREDOMINANTES DO	CJ	80	R$107,00	R$8.560,00

		MUNICIPIO OU DE ACORDO COM ORDEM DE FORNECIMENTO COM BOLSOS FRONTAIS E UM NA TRASEIRA. COM O BRASAO DO MUNICIPIO. TAMANHOS DIVERSOS A SEREM DEFINIDOS NA ORDEM DE FORNECIMENTO.				
22	**1**	CHAPEU COM PROTETOR DE NUCA, MODELO PESCADOR OU ARABE, NA COR AZUL MARINHO, EM TECIDO 100 POR CENTO POLIESTER. NA PARTE FRONTAL DO CHAPEU DEVERA SER ESTAMPADO EM SILKSCREEN O NOME PROGRAMA SAUDE COM AGENTE, NA VERSAO NEGATIVO COR BRANCA, CONFORME MODELO.	UN	40	R$23,22	R$928,80
23	**1**	COLETE EM BRIM, COR AZUL MARINHO, GOLA PADRE, QUATRO BOLSOS CHAPADOS FRONTAIS, COM FECHAMENTO FRONTAL EM ZIPER. TAMANHOS P, M, G, GG. OBS. O TAMANHO SERA DEFINIDO NA ORDEM DE COMPRA. LOGOTIPO NAS COSTAS, SUPERIOR APLICACAO EM UMA COR BRANCA DO LOGOTIPO SUS COM 23CM DE LARGURA X 12CM DE ALTURA. NAS COSTAS, INFERIOR APLICACAO EM UMA COR BRANCA DO TEXTO AGENTE COMUNITARIO DE SAUDE, FONTE ARIAL COM 28CM DE LARGURA X 12CM DE ALTURA. NO BOLSO SUPERIOR ESQUERDO APLICACAO EM SETE CORES DO LOGOTIPO DA PREFEITURA DE MONTE BELO SAUDE COM 10CM DE LARGURA X 8CM DE ALTURA. NO BOLSO SUPERIOR DIREITO DUAS APLICACOES, SENDO UMA MAIS ACIMA EM TRES CORES DO LOGOTIPO ESF COM ALTURA MAXIMA 3,5CM E OUTRA MAIS ABAIXO EM UMA COR BRANCA, DO LOGOTIPO SUS COM 7CM DE LARGURA X 3,5CM DE ALTURA.	UN	30	R$83,17	R$2.495,10
24	**1**	KIMONO DE JIU JITSU INFANTIL, TAMANHO DO M0 AO M4, COMPLETO COM BLUSA E CALCA. ESPECIFICACOES TECNICAS DETALHADAS TECIDO DA BLUSA 100 POR CENTO ALGODAO TRANCADO	CJ	20	R$194,21	R$3.884,20

		SARJA TRANCADA DE ALTA GRAMATURA, RESISTENCIA, TECIDO LEVE. GRAMATURA DO TECIDO MINIMO DE 450 G/M2, PADRAO INTERMEDIARIO PARA PRATICA. NA COR BRANCA OU CONFORME SOLICITADO, COM TINGIMENTO REATIVO QUE EVITA DESBOTAMENTO. TECIDO DA CALCA ALGODAO GROSSO TIPO BRIM REFORCADO. REFORCOS DUPLOS NAS AXILAS, GOLA, LATERAIS, JOELHOS E BARRAS DA CALCA. GOLA ENCHIMENTO INTERNO RIGIDO EM TECIDO DE ALGODAO E EVA PARA MELHOR SUSTENTACAO. COSTURAS TRIPLA OU QUADRUPLA NAS AREAS DE MAIOR TRACAO, COM LINHA DE POLIESTER DE ALTA TENACIDADE. FECHAMENTO DA CALCA CORDAO DE ALGODAO TIPO CADARCO GROSSO, AJUSTAVEL, COM PASSANTES REFORCADOS. ACABAMENTO OVERLOQUE INDUSTRIAL, COSTURAS INTERNAS EMBUTIDAS E REFORCADAS. NA ETIQUETA DEVE CONTER NOME DO FABRICANTE, TAMANHO, COMPOSICAO DO TECIDO E CNPJ. ACOMPANHA FAIXA DE GRADUACAO, PRODUZIDA EM ALGODAO OU POLIESTER TRANCADO NA COR E TAMANHO CONFORME SOLICITADO. O PRODUTO DEVE ATENDER AS EXIGENCIAS DA CONFEDERACAO BRASILEIRA DE JIU JITSU CBJJ E OU IBJJF, NO QUE SE REFERE AO FORMATO, DIMENSOES E CORES. DEVERA SER FORNECIDO EM EMBALAGEM INDIVIDUAL, PLASTICA, TRANSPARENTE, CONTENDO IDENTIFICACAO DO TAMANHO E COR. TAMANHO CONFORME SOLICITADO PELO ORGAO SOLICITANTE.				
25	**1**	KIMONO DE JIU JITSU, TAMANHO DO A0 AO A5, COMPLETO COM BLUSA E CALCA. ESPECIFICACOES TECNICAS DETALHADAS TECIDO DA BLUSA 100 POR CENTO ALGODAO TRANÇADO DE ALTA GRAMATURA E RESISTENCIA.	CJ	20	R$283,29	R$5.665,80

		GRAMATURA DO TECIDO MINIMO DE 450 G/M2, PADRAO INTERMEDIARIO PARA PRATICA. NA COR QUE FOR SOLICITADA, COM TINGIMENTO REATIVO QUE EVITA DESBOTAMENTO. TECIDO DA CALCA ALGODAO GROSSO TIPO BRIM REFORCADO. REFORCOS DUPLOS NAS AXILAS, GOLA, LATERAIS, JOELHOS E BARRAS DA CALCA. GOLA ENCHIMENTO INTERNO RIGIDO EM TECIDO DE ALGODAO E EVA PARA MELHOR SUSTENTACAO. COSTURAS TRIPLA OU QUADRUPLA NAS AREAS DE MAIOR TRACAO, COM LINHA DE POLIESTER DE ALTA TENACIDADE. FECHAMENTO DA CALCA CORDAO DE ALGODAO TIPO CADARCO GROSSO, AJUSTAVEL, COM PASSANTES REFORCADOS. ACABAMENTO OVERLOQUE INDUSTRIAL COSTURAS INTERNAS EMBUTIDAS E REFORCADAS. NA ETIQUETA DEVE CONTER NOME DO FABRICANTE, TAMANHO, COMPOSICAO DO TECIDO E CNPJ. TAMANHOS DO A0 AO A5 CONFORME FOR SOLICITADO. ACOMPANHA FAIXA DE GRADUACAO, PRODUZIDA EM ALGODAO OU POLIESTER TRANCADO NA COR E TAMANHO CONFORME SOLICITACAO. O PRODUTO DEVE ATENDER AS EXIGENCIAS DA CONFEDERACAO BRASILEIRA DE JIU JITSU CBJJ E OU IBJJF, NO QUE SE REFERE AO FORMATO, DIMENSOES E CORES. DEVERA SER FORNECIDO EM EMBALAGEM INDIVIDUAL, PLASTICA, TRANSPARENTE, CONTENDO IDENTIFICACAO DO TAMANHO E COR.				

1.2. O valor máximo aceitável é de R$ 212.490,50 (duzentos e doze mil, quatrocentos e noventa reais e cinquenta centavos).

1.3. O item objeto deste Termo de Referência é caracterizado como comum, conforme constante no Decreto Municipal nº 5.826, de 27 de setembro de 2023 e justificativa constante do Estudo Técnico Preliminar, cuja descrição da solução como um todo restou demonstrada para a presente necessidade.

1.4. A pesquisa de preços encontra-se anexa ao presente Termo de Referência.

1.5. O prazo de vigência do registro de preços é de 12 (doze) meses contados da assinatura da ata de registro de preços.

2. FUNDAMENTAÇÃO E DESCRIÇÃO DA NECESSIDADE DA CONTRATAÇÃO (art. 41, II do Decreto Municipal nº 5.822, de 27 de setembro de 2023)

2.1. A fundamentação da contratação e de seus quantitativos encontra-se pormenorizada em tópico específico do Estudo Técnico Preliminar Nº 022/2026, apêndice deste Termo de Referência.

3. JUSTIFICATIVA DA CONTRATAÇÃO (art. 41, §1º, I do Decreto Municipal nº 5.822, de 27 de setembro de 2023)

A contratação de uniformes pelas Secretarias Municipais de Administração, Educação, Esporte, Cultura e Lazer e Saúde justifica-se pela necessidade de fornecer vestimentas padronizadas e adequadas aos servidores públicos, alunos e atletas vinculados à Administração Municipal, garantindo melhores condições para o desenvolvimento das atividades institucionais, educacionais, esportivas e de saúde pública.

No âmbito da Secretaria Municipal de Educação, a aquisição de uniformes para os alunos da rede municipal de ensino visa promover a igualdade entre os estudantes, reduzindo distinções socioeconômicas no ambiente escolar, fortalecendo o sentimento de pertencimento à comunidade escolar e facilitando a identificação dos alunos durante as atividades pedagógicas, eventos e deslocamentos. Além disso, o fornecimento de uniformes representa um importante auxílio às famílias, contribuindo para a redução das despesas com vestuário escolar e incentivando a permanência e a frequência dos estudantes nas unidades de ensino. Da mesma forma, os uniformes destinados aos professores proporcionam identificação funcional, padronização da equipe, valorização dos profissionais da educação e maior organização no ambiente escolar.

Para a Secretaria Municipal de Administração, a necessidade concentra-se no fornecimento de uniformes aos agentes administrativos, auxiliares de serviços gerais e motoristas. A utilização de vestimentas padronizadas facilita a identificação dos servidores pelos munícipes, fortalece a imagem institucional da Administração Pública e proporciona maior organização no ambiente de trabalho. Além disso, os uniformes são confeccionados com características compatíveis com as atividades desempenhadas, proporcionando conforto, segurança, praticidade e melhores condições ergonômicas durante a jornada de trabalho, especialmente para aqueles que executam atividades operacionais e externas.

No âmbito da Secretaria Municipal de Saúde, a contratação destina-se ao atendimento dos agentes de combate a endemias, profissionais que realizam visitas domiciliares, inspeções e ações de vigilância em saúde em todo o território municipal. Os uniformes permitem a imediata identificação desses servidores pela população, conferindo maior credibilidade às ações desenvolvidas, aumentando a segurança dos profissionais durante as visitas e contribuindo para a prevenção de fraudes decorrentes da atuação de pessoas não autorizadas. Além disso, as peças são desenvolvidas para proporcionar conforto e proteção durante atividades realizadas em ambientes externos e sob diferentes condições climáticas.

Para a Secretaria Municipal de Esporte, Cultura e Lazer, a necessidade decorre do fornecimento de uniformes aos atletas que representam o Município em competições esportivas, festivais, campeonatos e demais eventos promovidos em âmbito municipal, regional e estadual. A padronização dos uniformes fortalece a identidade

visual das equipes, valoriza os atletas, promove o Município durante as competições e proporciona melhores condições para a prática esportiva, considerando as características técnicas exigidas por cada modalidade.

Dessa forma, a contratação dos uniformes atende ao interesse público ao assegurar padronização visual, identificação funcional, valorização dos servidores, alunos e atletas, melhoria das condições de trabalho e de participação nas atividades educacionais, esportivas e de saúde, além de contribuir para a organização administrativa, fortalecimento da imagem institucional do Município e prestação de serviços públicos com maior eficiência, segurança e qualidade.

Os quantitativos foram estimados com base nas aquisições das Secretarias nos últimos 12 meses.

4. MODELO DE EXECUÇÃO DO OBJETO

4.1. Prazo e local de entrega (art. 41, V do Decreto Municipal nº 5.822, de 27 de setembro de 2023)

4.1.1. O prazo de entrega dos objetos será de 30 (trinta) dias, contados do recebimento da nota de empenho, em remessa única ou parcelada, a ser definida pelo contratante, no seguinte endereço: Almoxarifado Central da Prefeitura Municipal de Monte Belo, localizado na Rua Sete de Maio, nº 600 – Centro, CEP 37.115-000, dentro do horário de expediente, de segunda-feira a sexta-feira, 07h às 16h.

4.2. Recebimento (art. 41, I, c do Decreto Municipal nº 5.822, de 27 de setembro de 2023)

4.2.1. Os bens poderão ser rejeitados, no todo ou em parte, quando em desacordo com as especificações constantes neste Termo de Referência e na proposta, devendo ser substituídos no prazo de 5 (cinco) dias, a contar da notificação da contratada, às suas custas, sem prejuízo da aplicação das penalidades.

4.2.2. Os bens serão recebidos definitivamente no prazo de 5 (cinco) dias corridos ou de acordo com a necessidade do contratante, contados do recebimento provisório, após a verificação da qualidade e quantidade do material e consequente aceitação mediante termo circunstanciado.

4.2.3. Na hipótese de a verificação a que se refere o subitem anterior não ser procedida dentro do prazo fixado, reputar-se-á como realizada, consumando-se o recebimento definitivo no dia do esgotamento do prazo.

4.2.4. O recebimento provisório ou definitivo do objeto não exclui a responsabilidade da contratada pelos prejuízos resultantes da incorreta entrega dos bens.

4.2.5. O aceite do objeto pelo setor competente, não exclui a responsabilidade da contratada por vícios de qualidade ou técnicos, aparentes ou ocultos ou por desacordo com as especificações estabelecidas neste Termo de Referência, verificadas posteriormente.

4.2.6. Não será definitivamente recebido e consequentemente será colocado à disposição da contratada, o objeto que não for compatível com as características exigidas neste Termo de Referência, ou ainda, que apresente qualquer avaria e/ou defeito.

4.2.7. A contratada arcará com todos os custos referentes ao fornecimento, inclusive o transporte dos objetos até as dependências da contratante.

4.2.8. Deverão ser respeitadas as restrições de horários de atendimento da contratante.

4.2.9. No momento da entrega deverá ser apresentado o documento fiscal com a quantidade constante na autorização de compra, a qual deverá ser conferida pelo fiscal contratual.

4.2.10. Não serão aceitos materiais rasgados, furados, manchados, com mau odor, amassados, ou com qualquer outra avaria causada por produção defeituosa, mau acondicionamento dos itens ou qualquer outra razão, devendo a contratada substituir os itens avariados.

4.2.11. Produtos novos, de primeiro uso, não sendo aceitos itens reutilizados, falsificados ou fora das especificações.

4.2.12. Conformidade com normas técnicas aplicáveis, em especial:

- ABNT NBR 15778 – Segurança de uniformes escolares (requisitos de composição, resistência e acabamento).
- ABNT NBR 12071 – Determinação das dimensões de artigos confeccionados para vestuário.
- Código de Defesa do Consumidor (Lei nº 8.078/1990) – Garantia de qualidade e segurança dos produtos fornecidos.
- Garantia mínima conforme prática de mercado para cada peça, cobrindo defeitos de fabricação e vícios ocultos.
- Embalagem individual em sacos plásticos transparentes, assegurando proteção contra sujeira e danos.
- Etiquetas internas obrigatórias contendo: razão social, CNPJ do fornecedor, composição do tecido, símbolos de lavagem, tamanho, ano e país de fabricação.

4.2.13. Especificações Técnicas dos uniformes escolares

Item 01 do Lote 01 – Agasalho de Inverno com Capuz



Blusão de inverno unissex, com mangas em corte reto e recorte superior frontal, confeccionado em malha resistente de dupla frontura com lycra. Possui capuz com cordão roliço, faixas personalizadas nas mangas e brasão institucional da Prefeitura de Monte Belo.

Composição dos Tecidos

Tecido Externo

- Artigo: malha P.A. de Cotton com Lycra, dupla frontura, com trama Rip Stop anti-rasgo visível.
- Textura: losangos em alto relevo de 6 mm × 6 mm por toda a extensão.

- Composição: 71% Poliéster + 26% Algodão + 3% Elastano.
- Gramatura: 260 g/m².
- Cor: azul marinho, ou conforme padrão definido pela Prefeitura de Monte Belo.

Forro Interno

- Tipo: tecido dublado e costurado em metalassê.
- **Camadas:**
- Inferior: manta acrílica em polipropileno sobre tecido não tecido (100% Poliéster, 40 g/m²).
- Superior: malha antialérgica em losangos (80% Algodão + 20% Viscose, 140 g/m²), cor branco.
- Composição final consolidada: 47% Algodão + 28% Poliéster + 14% Polipropileno + 11% Viscose.
- Gramatura total mínima: 200 g/m².

Faixas e Viés

- Faixas nas mangas: malha jacquard personalizada com o texto “MONTE BELO”.
- Composição das faixas: 32% Poliéster + 68% Poliamida, gramatura 180 g/m², cor branco.
- Viés: 100% Poliéster, gramatura 150 g/m², cor vermelho, largura acabada de 1,0 cm.

Acabamentos

- Fechamento: zíper de nylon destacável na cor azul marinho, da barra até o início do capuz, rebatido em máquina reta (largura de 1 cm).
- Capuz: embutido com cordão roliço 100% Poliéster, cor azul marinho, largura 0,5 cm.
- Punhos: no mesmo tecido do corpo, largura acabada de 4 cm.
- Bolsos: dois bolsos retos frontais, costurados e rebatidos em máquina reta.
- Costuras internas: máquina overloque.
- Costuras externas: rebatidas em máquina reta.
- Linha: 100% Poliéster nº 120.
- Tolerância: até 5% na gramatura e até 1 cm nas medidas.
- Etiqueta interna: costurada no meio do gancho traseiro, em tecido 100% Poliéster branco, caracteres pretos, contendo razão social, CNPJ, composição, símbolos de lavagem e tamanho.
- Embalagem: cada peça embalada individualmente em saco plástico transparente.
- Qualidade: peças devem estar isentas de defeitos que comprometam a apresentação ou funcionalidade.

Logotipo Institucional

- Local: sobre o recorte branco no lado esquerdo da frente da jaqueta.
- Tipo: patch adesivo termocolante estampado, antibacteriano, à base d’água, isento de solventes e produtos nocivos.
- Aplicação: por termo-transferência, temperatura de ±180ºC, tempo mínimo de 8 segundos.
- Conteúdo: brasão da Prefeitura de Monte Belo com o texto “PREFEITURA DE MONTE BELO”.
- Dimensões: 6,5 cm × 6,5 cm.

Tabela de medidas do produto acabado - Agasalho de Inverno com Capuz

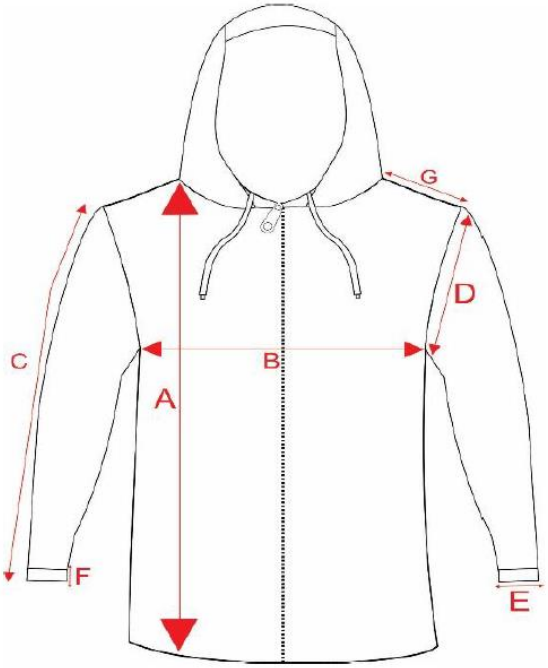

TAMANHOS	1	2	4	6	8	10	12	14	16	P	M	G	GG	EG
A - Compr. Do corpo (cm)	43	45	48	51	54	57	60	63	66	69	73	77	80	83
B - Largura do corpo (cm)	34	36	39	41	44	46	47	49	51	53	55	57	59	61
C - Compr. Manga c/punho (cm)	35	38	40	42	44	46	48	50	52	54	56	58	60	63
D - Cava reta (cm)	18	18	19	19	20	21	21	22	23	24	25	26	27	28
E - Abertura punho (cm)	7	7	8	8	9	9	10	10	10	11	11	11	12	12
F - Altura do punho (cm)	4	4	4	4	4	4	4	4	4	4	4	4	4	4
G - Compr. ombro (cm)	7	7	8	9	10	11	12	13	14	15	16	17	18	19

Item 02 do Lote 01 – Bermuda Masculina de Helanca



Bermuda escolar masculina confeccionada em malharia de helanca colegial, com recortes personalizados, faixa lateral com identificação municipal, bolso traseiro e acabamento reforçado.

Composição dos Tecidos

- Malha do corpo: 100% Poliéster, artigo Helanca Colegial, gramatura 250 g/m², cor azul marinho.
- Malha das faixas laterais: 32% Poliéster + 68% Poliamida, gramatura 180 g/m², cor branca.
- Viés: 100% Poliéster, gramatura 150 g/m², cor vermelho, largura acabada de 1,0 cm.
- Recorte diagonal frontal: Helanca Colegial 100% Poliéster, gramatura 250 g/m², cor branca.
- Vivo embutido no recorte: meia malha 100% Poliéster, gramatura 150 g/m², cor vermelho.

Detalhes de Design

- Cor predominante da malha: azul marinho.
- Faixa lateral direita: costurada entre as costuras da frente e costas, cor branca, em malha jacquard personalizada com o nome “MONTE BELO” em letras verticais.
- Viés vermelho sobreposto entre a faixa e o corpo da bermuda.
- Recorte diagonal na frente esquerda: em helanca branca, com vivo vermelho embutido.
- Cintura com elástico de 4 cm de largura, rebatido com máquina de quatro agulhas.
- Bolso traseiro direito:

Tamanhos 02 a 16: 13 cm (altura) × 12 cm (largura)
Tamanhos P ao EG: 15 cm (altura) × 14 cm (largura)

- Costura interna: realizada em máquina overloque.
- Barras das pernas: rebatidas em máquina de duas agulhas, largura de 2 cm.
- Linha de costura: 100% Poliéster nº 120.
- Tolerância de variação: até 5% na gramatura e até 1 cm nas medidas.

- Etiqueta interna: costurada no meio do gancho traseiro, confeccionada em tecido 100% Poliéster, cor branca, com caracteres pretos, contendo razão social, CNPJ, composição do tecido, símbolos de lavagem e tamanho.
- Embalagem: cada peça deve ser embalada individualmente em saco plástico transparente.
- Qualidade: a peça deve estar isenta de qualquer defeito que comprometa sua apresentação ou funcionalidade.

Logotipo Institucional

- Local de aplicação: sobre o recorte frontal esquerdo.
- Tipo: patch adesivo termocolante estampado, antibacteriano, à base d'água, isento de solventes e produtos nocivos à saúde.
- Aplicação: por termo transferência, temperatura de aproximadamente 180ºC, tempo mínimo de 8 segundos, conforme normas técnicas.
- Conteúdo: brasão do Município de Monte Belo com o texto "PREFEITURA DE MONTE BELO" em letras pretas.
- Dimensões: 6,5 cm × 6,5 cm.

Tabela de medidas do produto acabado - Bermuda Masculina de Helanca

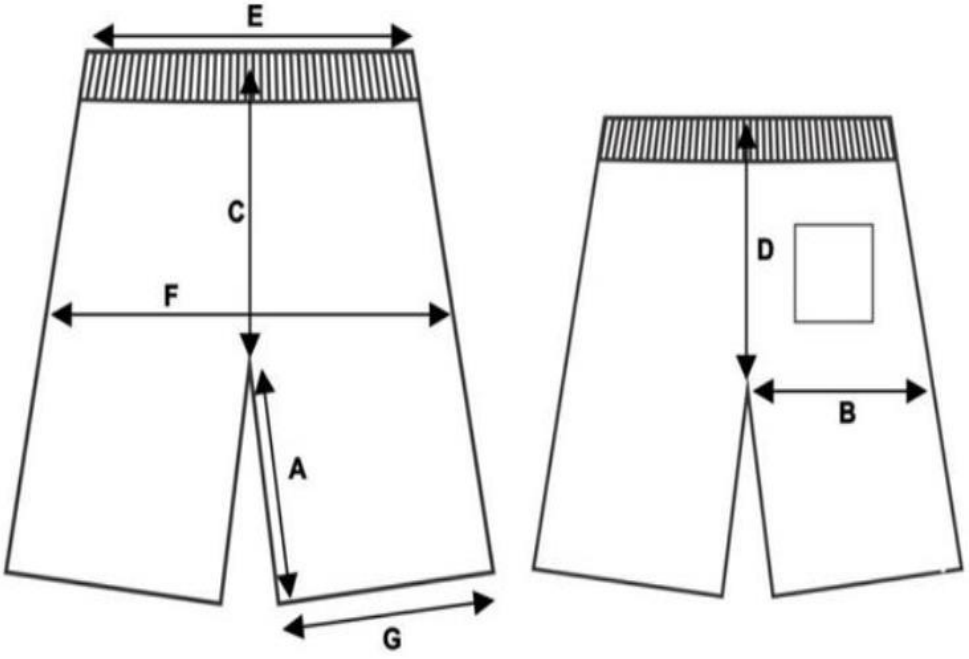

TAMANHOS	1	2	4	6	8	10	12	14	16	P	M	G	GG
A - Entre Pernas (CM)	15	16	16	17	18	19	19	21	22	23	24	25	27
B - Coxa (CM)	22	23	24	25	26	27	28	29	30	32	33	34	35
C - Gancho Frente c/ cós (CM)	23	22	21	22	24	25	26	27	28	29	30	31	32

D - Gancho Costas c/ cós (CM)	23	24	25	26	28	29	30	31	32	33	34	35	36
E - Cintura (CM)	22	23	24	25	26	27	28	29	31	33	35	36	37
F - Quadril (CM)	35	37	39	40	43	45	46	48	50	55	57	59	60
G - Abertura da Perna (CM)	20	21	22	23	24	25	26	27	27	30	31	32	33

Item 03 do Lote 01 – Calça Unissex de Helanca



Calça escolar unissex confeccionada em malha de moletom com elastano, com faixas laterais personalizadas, bolso traseiro, acabamento reforçado e identidade visual institucional.

Composição dos Tecidos

- Malha do corpo: 95% Poliéster + 5% Elastano, artigo Malha de Moletom, gramatura 290 g/m², cor azul marinho.
- Malha das faixas laterais: 32% Poliéster + 68% Poliamida, gramatura 180 g/m², cor vermelho.
- Forro Interno em tecido dublado e costurado em metalassê.
- Inferior: manta acrílica de polipropileno sobre tecido não tecido (100% Poliéster, 40 g/m²).
- Superior: malha antialérgica com desenhos em losangos (80% Algodão + 20% Viscose, 140 g/m²), cor azul marinho.
- Composição final do forro: 47% Algodão + 28% Poliéster + 14% Polipropileno + 11% Viscose.
- Viés: 100% Poliéster, gramatura 150 g/m², cor vermelho, largura acabada de 1,0 cm.

Detalhes de Design

- Cor predominante da malha: azul marinho.
- Faixas laterais: costuradas entre as costuras da frente e costas, em malha jacquard personalizada com o nome “MONTE BELO” em letras verticais, cor vermelho.
- Viés vermelho sobreposto entre a faixa e o corpo da calça.
- Cintura com elástico embutido de 4 cm de largura, rebatido com máquina de quatro agulhas.
- Bolso traseiro direito:

Tamanhos 02 a 16: 13 cm (altura) × 12 cm (largura)
Tamanhos P ao EG: 15 cm (altura) × 14 cm (largura)

- Costura interna: realizada em máquina overloque.
- Barras das pernas: rebatidas em máquina de duas agulhas, largura de 2 cm.
- Linha de costura: 100% Poliéster nº 120.
- Tolerância de variação: até 5% na gramatura e até 1 cm nas medidas.
- Etiqueta interna: costurada no meio do gancho traseiro, confeccionada em tecido 100% Poliéster, cor branca, com caracteres pretos, contendo razão social, CNPJ, composição do tecido, símbolos de lavagem e tamanho.
- Embalagem: cada peça deve ser embalada individualmente em saco plástico transparente.
- Qualidade: a peça deve estar isenta de qualquer defeito que comprometa sua apresentação ou funcionalidade.

Tabela de medidas do produto acabado - Calça Unissex de Helanca

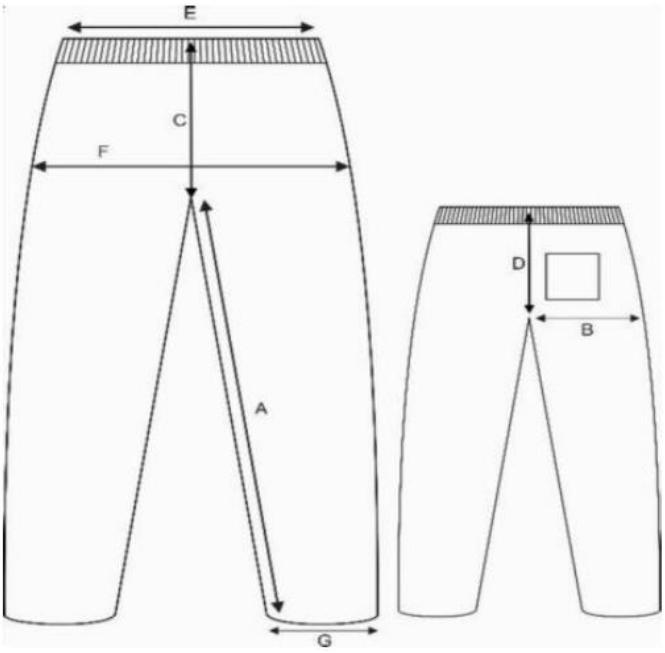

TAMANHOS	1	2	4	6	8	10	12	14	16	P	M	G	GG	EG
A – Entre pernas (CM)	40	43	46	49	52	58	63	66	68	73	76	79	82	83
B – Coxa (cm)	22	23	24	25	26	27	28	29	30	32	33	34	35	36

C – Gancho Fr.c/ cós (CM)	19	20	21	22	24	25	26	27	28	29	30	31	32	33
D – Gancho Cts c/ cós (CM)	23	24	25	26	28	29	30	31	32	33	34	35	36	37
E – Cintura (cm)	22	23	24	25	26	27	28	29	31	33	35	36	37	38
F – Quadril (cm)	35	36	37	39	42	44	46	48	50	55	57	59	60	62
G – Abertura da Perna (CM)	13	14	15	16	17	18	19	20	21	24	25	26	27	27

Item 04 do Lote 01 – Camiseta Unissex de Mangas Curtas



Camiseta escolar unissex de manga curta, confeccionada com gola modelo “V”, design moderno e funcional, com recortes laterais e mangas contrastantes, estampa institucional e acabamento reforçado.

Composição dos Tecidos

- Malha do corpo (branca): 70% Poliéster + 30% Algodão, gramatura mínima de 160 g/m², estrutura em meia malha colegial.
- Malha das mangas e gola (azul marinho): 62% Poliéster + 21% Algodão + 17% Viscose, gramatura mínima de 160 g/m², com efeito dry leve para maior respirabilidade.
- Malha dos recortes laterais (vermelho): mesma composição das mangas, com estrutura furadinha dry leve para ventilação e conforto térmico.

Detalhes de Design

- Recortes laterais frontais: em malha dry leve, iniciando com 4,0 cm de largura na base inferior e terminando na cava inferior da manga.
- Vivo embutido entre o recorte e o corpo da camiseta: 100% Poliéster, gramatura 150 g/m², cor contrastante definida pela Secretaria Municipal de Educação, largura acabada de 0,5 cm.

- Gola em “V”: confeccionada em ribana sanfonada 1x1, 100% Poliéster, largura acabada de 3 cm, cor azul marinho.
- Punhos das mangas: aplicação do mesmo tecido da gola, largura acabada de 2 cm, cor azul marinho.
- Barra da cintura: rebatida com 2,0 cm de largura, costurada em máquina de duas agulhas.
- Costura interna: realizada em máquina overloque.
- Viés interno na gola: aplicado na parte traseira interna, na mesma malha do corpo.
- Etiqueta interna: em TNT branco, com caracteres pretos, contendo razão social, CNPJ, composição do tecido, símbolos de lavagem, tamanho, ano e país de fabricação.

Estampa Institucional

- Frente lado esquerdo (altura do peito): brasão do Município de Monte Belo, com medidas de 6,5 cm x 6,5 cm.
- Frente lado direito (altura do peito): faixa horizontal composta por:
- Listra superior azul marinho – 1,0 cm de largura
- Espaçamento branco – 3,0 cm de largura
- Listra inferior vermelha – 1,0 cm de largura
- Na faixa branca central:
- Texto “Secretaria de Educação” em fonte cursiva branca
- Brasão do Município ao lado, com o texto “PREFEITURA DE MONTE BELO” abaixo

Tolerâncias e Acabamento

- Tolerância de gramatura: até 5%
- Tolerância de medidas: até 1,0 cm
- Linha de costura: 100% Poliéster nº 120
- Embalagem: cada peça deve ser embalada individualmente em saco plástico transparente
- Qualidade: a peça deve estar isenta de qualquer defeito que comprometa sua apresentação ou funcionalidade

Tabela de medidas do produto acabado - Camiseta Unissex de Mangas Curtas

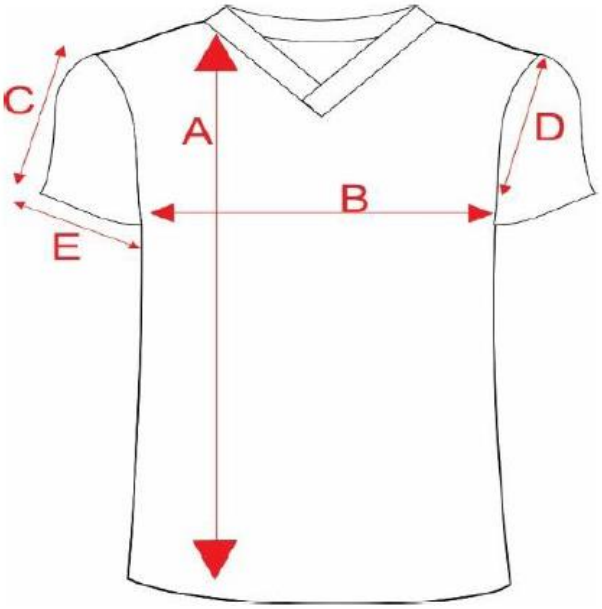

TAMANHOS	2	4	6	8	10	12	14	16	P	M	G	GG	EG
A - COMPRIMENTO DO CORPO (CM)	43	46	49	52	55	58	61	64	67	70	73	76	78
B - LARGURA DO CORPO (CM)	35	37	39	41	43	45	47	49	51	54	57	60	63
C - COMPRIMENTO DA MANGA (CM)	21	23	25	27	29	31	33	35	37	39	41	43	45
D - ALTURA DA CAVA RETA (CM)	15	16	17	18	19	20	21	22	23	24	25	26	27
E - ABERTURA DA MANGA (CM)	12	13	14	15	16	17	18	19	20	21	22	23	24

Item 05 do Lote 01 – Short Saia Feminino de Helanca



Short saia escolar feminina confeccionada em malharia de helanca colegial, com estrutura funcional que une conforto e identidade visual, composta por short interno e saia sobreposta com recortes personalizados, faixa lateral com identificação municipal e acabamento reforçado.

Composição dos Tecidos

- Malha do corpo: 100% Poliéster, artigo Helanca Colegial, gramatura 250 g/m², cor azul marinho.
- Malha das faixas laterais: 32% Poliéster + 68% Poliamida, gramatura 180 g/m², cor branca.
- Viés: 100% Poliéster, gramatura 150 g/m², cor vermelho, largura acabada de 1,0 cm.
- Recorte diagonal frontal: Helanca Colegial 100% Poliéster, gramatura 250 g/m², cor branca.
- Vivo embutido no recorte: meia malha 100% Poliéster, gramatura 150 g/m², cor vermelho.

Detalhes de Design

- Cor predominante da malha: azul marinho.
- Faixa lateral direita: costurada entre as costuras da frente e costas, em malha jacquard personalizada com o nome “MONTE BELO” em letras verticais, cor branca.
- Viés vermelho sobreposto entre a faixa e o corpo da saia.
- Recorte diagonal na frente esquerda: em helanca branca, com vivo vermelho embutido.
- Cintura traseira com elástico embutido de 4 cm de largura, rebatido com máquina de quatro agulhas, ponto corrente.
- Cintura frontal com cós de 3 cm de largura, costurado em máquina overloque.
- Saia sobreposta ao short interno, presa na lateral direita e solta na lateral esquerda.
- Bolso traseiro direito:

Tamanhos 02 a 16: 13 cm (altura) × 12 cm (largura)
Tamanhos P ao EG: 15 cm (altura) × 14 cm (largura)

- Costura interna: realizada em máquina overloque.
- Barras das pernas do short interno: rebatidas em máquina de duas agulhas, largura de 2 cm.
- Linha de costura: 100% Poliéster nº 120.
- Tolerância de variação: até 5% na gramatura e até 1 cm nas medidas.
- Etiqueta interna: costurada no meio do gancho traseiro, confeccionada em tecido 100% Poliéster, cor branca, com caracteres pretos, contendo razão social, CNPJ, composição do tecido, símbolos de lavagem e tamanho.
- Embalagem: cada peça deve ser embalada individualmente em saco plástico transparente.
- Qualidade: a peça deve estar isenta de qualquer defeito que comprometa sua apresentação ou funcionalidade.

Logotipo Institucional

- Local de aplicação: sobre o recorte frontal esquerdo da saia.
- Tipo: patch adesivo termocolante estampado, antibacteriano, à base d’água, isento de solventes e produtos nocivos à saúde.
- Aplicação: por termo transferência, temperatura de aproximadamente 180ºC, tempo mínimo de 8 segundos, conforme normas técnicas.
- Conteúdo: brasão do Município de Monte Belo com o texto “PREFEITURA DE MONTE BELO” em letras brancas.
- Dimensões: 6,5 cm × 6,5 cm.

Tabela de medidas do produto acabado - Short Saia Feminino de Helanca

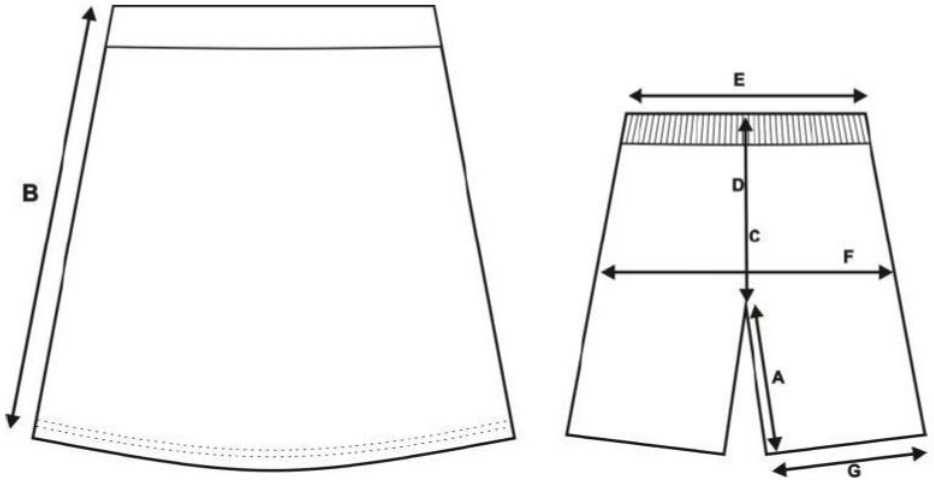

TAMANHOS	1	2	4	6	8	10	12	14	16	P	M	G	GG
A – Entre pernas (CM)	7	8	9	10	11	12	13	14	15	16	17	18	19
B – Comprimento da saia (CM)	25	27	29	31	33	35	37	39	41	43	45	47	49
C – Gancho Frente c/ cós (CM)	19	19	20	20	21	21	22	22	23	23	24	25	26
D – Gancho Costas c/ cós (CM)	22	23	24	25	26	27	28	29	30	31	32	33	34
E – Cintura (CM)	21	22	23	24	25	26	27	28	29	32	33	34	35
F – Quadril (CM)	34	36	38	40	42	44	46	48	50	52	54	56	58
G – Abertura da Perna (CM)	19	20	21	22	23	24	25	26	27	28	29	30	31

4.1.2 Requisitos Complementares

- Segurança e conforto: tecidos devem ser hipoalergênicos, resistentes ao uso diário e adequados ao clima local.
- Durabilidade: peças devem suportar lavagens frequentes sem perda significativa de cor, forma ou resistência.
- Padronização visual: cores e estampas devem seguir identidade institucional definida pela Secretaria Municipal de Educação.
- Controle de qualidade: amostras serão avaliadas quanto a costura, acabamento, gramatura e conformidade com normas técnicas.
- Tecido: Composição NORMAS NBR 13538 e NBR 11914, Gramatura NORMAS NBR 10591 e Ligamento e Estrutura (armação) NORMAS NBR 13460 e NBR 13462.

4.3. Preposto

4.3.1. A contratada designará formalmente um preposto da empresa, antes do início da entrega, indicando no instrumento os poderes e deveres em relação à execução do objeto contratado.

5. REQUISITOS DA CONTRATAÇÃO (art. 41, IV do Decreto Municipal nº 5.822, de 27 de setembro de 2023)

5.1. A contratada deverá entregar os bens nas quantidades e especificações exigidas e conforme apresentado na proposta, salvo se obtiver por escrito prévia anuência da contratante para alteração nas condições do fornecimento.

5.2. Os bens deverão atender aos dispositivos da Lei nº 8.078/90 (Código de Defesa do Consumidor) e às demais legislações pertinentes de acordo com a categoria a que pertence, podendo a unidade requisitante solicitar a qualquer tempo documentos, informações e ou demonstrações referentes ao objeto.

5.3. AMOSTRAS

5.3.1. Poderá ser solicitado primeiramente o envio de fichas técnicas ou catálogos dos itens que se fizerem necessários para a(s) empresa(s) detentora(s) de cada lote pelas secretarias requisitantes.

5.3.2. Quanto as amostras, o órgão reserva para si o direito de solicitar as amostras para a(s) empresa(s) detentora(s) de cada lote, caso o(s) setor(es) requisitante(s) julgue(m) necessário.

5.3.3. As amostras solicitadas deverão ser enviadas pela empresa detentora do lote no prazo de 15 (quinze) dias úteis para análise do(s) setor(es) requisitante(s), sem gerar quaisquer ônus financeiros ao Município.

5.3.4. As amostras serão analisadas pela comissão de servidor(es) designado(s) pela Secretaria Municipal responsável pelo(s) item(s), com a emissão de relatórios de avaliação, onde serão analisados a qualidade e especificação técnica de forma que este atenda integralmente as exigências do descritivo disposto.

5.3.5. Caso a amostra da empresa detentora não atenda ao descritivo solicitado, será convocada a 2ª colocada do referido lote e assim sucessivamente.

6. DA SUBCONTRATAÇÃO (art. 122, § 2º da Lei 14.133, de 1º de abril de 2021)

6.1. Não é admitida a subcontratação do objeto contratual.

7. MODELO DE GESTÃO DO CONTRATO (art. 41, VI do Decreto Municipal nº 5.822, de 27 de setembro de 2023)

7.1. A ata de registro de preços e eventual contrato que dela derive deverão ser executados fielmente pelas partes, de acordo com as cláusulas avençadas e as normas da Lei nº 14.133, de 2021, e cada parte responderá pelas consequências de sua inexecução total ou parcial.

7.2. Em caso de impedimento, ordem de paralisação ou suspensão do contrato ou instrumento equivalente, o cronograma de execução será prorrogado automaticamente pelo tempo correspondente, anotadas tais circunstâncias, mediante simples apostila.

7.3. Após a assinatura do contrato ou instrumento equivalente, o órgão ou entidade poderá convocar o representante da empresa contratada para reunião inicial para apresentação do plano de fiscalização, que conterá informações acerca das obrigações contratuais, dos mecanismos de fiscalização, das estratégias para execução do objeto, do plano complementar de execução da contratada, quando houver, do método de aferição dos resultados e das sanções aplicáveis, dentre outros.

8. DA FISCALIZAÇÃO DO CONTRATO (art. 41, VI do Decreto Municipal nº 5.822, de 27 de setembro de 2023)

8.1. A execução do objeto deverá ser acompanhada e fiscalizada pelo fiscal do contrato, ou pelos respectivos substitutos conforme previsto no art. 117 da Lei Federal nº 14.133/2021.

8.2. O fiscal do contrato acompanhará a execução do objeto, para que sejam cumpridas todas as condições estabelecidas, de modo a assegurar os melhores resultados para a Administração.
8.3. Durante a execução do objeto, fase do recebimento provisório, o fiscal designado deverá monitorar constantemente o nível de qualidade dos bens, devendo intervir para requerer à contratada a correção das faltas, falhas e irregularidades constatadas.
8.4. Na hipótese de comportamento contínuo de desconformidade da entrega dos bens em relação à qualidade exigida, bem como quando esta ultrapassar os níveis mínimos toleráveis previstos nos indicadores, além dos fatores redutores, devem ser aplicadas as sanções à contratada de acordo com as regras previstas no ato convocatório.
8.5. Identificada qualquer inexatidão ou irregularidade, o fiscal do contrato emitirá notificações para a correção da execução do contrato, determinando prazo para a correção.
8.6. No caso de ocorrências que possam inviabilizar a execução do contrato nas datas aprazadas, o fiscal do contrato comunicará o fato imediatamente ao gestor do contrato.
8.7. O fiscal do contrato verificará a manutenção das condições de habilitação da contratada, acompanhará o empenho, o pagamento, as garantias, as glosas e a formalização de apostilamento e termos aditivos, solicitando quaisquer documentos comprobatórios pertinentes, caso necessário.
8.8. Caso ocorra descumprimento das obrigações contratuais, o fiscal do contrato atuará tempestivamente na solução do problema, reportando ao gestor do contrato para que tome as providências cabíveis, quando ultrapassar a sua competência.

9. DO PAGAMENTO (art. 41, VII do Decreto Municipal nº 5.822, de 27 de setembro de 2023)

9.1. Prazo de pagamento

9.1.1. O pagamento será efetuado no prazo de até 25 (vinte e cinco) dias, contados da finalização da liquidação da despesa, que dependerá do recebimento da nota fiscal.
9.1.2. A nota fiscal deverá ser obrigatoriamente acompanhada da comprovação da regularidade fiscal, sob pena de serem retidos os pagamentos.
9.1.3. Previamente à emissão de nota de empenho e a cada pagamento, a Administração deverá realizar consulta ao PNCP para identificar possível suspensão temporária de participação em licitação, no âmbito do órgão ou entidade, proibição de contratar com o Poder Público, bem como ocorrências impeditivas indiretas.
9.1.4. Em caso de irregularidade fiscal o pagamento não será realizado.
9.1.5. Não havendo regularização ou sendo a defesa considerada improcedente, a contratante deverá comunicar aos órgãos responsáveis pela fiscalização da regularidade fiscal quanto à inadimplência da contratada, bem como quanto à existência de pagamento a ser efetuado, para que sejam acionados os meios pertinentes e necessários para garantir o recebimento de seus créditos.
9.1.6. Persistindo a irregularidade, a contratante deverá adotar as medidas necessárias à rescisão contratual nos autos do processo administrativo correspondente, assegurada à contratada a ampla defesa.

9.2. Forma de pagamento

9.2.1. O recebimento será através de ordem bancária, para crédito em banco, agência e conta corrente indicados pelo contratado.
9.2.2. Será considerada data do pagamento o dia em que constar como emitida a ordem bancária para pagamento.
9.2.3. Quando do pagamento, será efetuada a retenção tributária prevista na legislação aplicável.

10. DA POSSIBILIDADE DE PRORROGAÇÃO DA CONTRATAÇÃO (art. 41, I, a do Decreto Municipal nº 5.822 de 27 de setembro de 2023)

10.1. Nos termos do art. 84 da Lei Federal nº 14.133/2021, a Ata de Registro de Preços terá vigência de 1 (um) ano, podendo ser prorrogada por igual período, a partir do saldo remanescente, desde que comprovado o preço vantajoso para a Administração**.**

10.2. Poderá ser gerado contrato a partir de saldo remanescente da Ata de Registro de Preços, sendo que o mesmo terá sua vigência estabelecida em conformidade com as disposições contidas na Ata de Registro de Preços originária**.**

10.3. As contratações de serviços e fornecimentos contínuos, conforme art. 107 Lei Federal nº 14.133/2021 poderão ser prorrogadas sucessivamente, respeitada a vigência máxima decenal, desde que haja interesse da Administração e comprovada a vantajosidade.

11. REAJUSTE (art. 132 do Decreto Municipal nº 5.822, de 27 de setembro de 2023)

11.1. Os preços são fixos e irreajustáveis no prazo de um ano contado da data limite para a apresentação das propostas.

11.2. Em caso de prorrogação do contrato, será reajustada a contratação aplicando-se o INPC - Índice Nacional de Preços ao Consumidor- IBGE pelo período acumulado.

12. FORMA E CRITÉRIOS DE SELEÇÃO DO FORNECEDOR (art. 41, VIII do Decreto Municipal nº 5.822, de 27 de setembro de 2023)

12.1. A modalidade de licitação adotada será a de pregão eletrônico, utilizando o sistema de lances aberto-fechado e, terá como critério de julgamento o menor preço.

12.2. Condições prévias ao exame da documentação de habilitação do licitante detentor da proposta classificada em primeiro lugar:

12.2.1. O Pregoeiro verificará o eventual descumprimento das condições de participação, especialmente quanto à existência de sanção que impeça a participação no certame ou a futura contratação, mediante a consulta aos seguintes cadastros:

a) Consulta Consolidada de Pessoa Jurídica – TCU;
https://certidoes-apf.apps.tcu.gov.br/

b) Cadastro de empresas inidôneas do Tribunal de Contas da União, do Ministério da Transparência, Fiscalização e Controladoria-Geral da União;
https://portaldatransparencia.gov.br/sancoes/consulta?ordenarPor=nomeSancionado&direcao=asc

c) Sistema de Cadastramento Unificado de Fornecedores - SICAF como impedidas ou suspensas;
https://www3.comprasnet.gov.br/sicaf-web/index.jsf

d) Cadastro Nacional de Condenações civis por Ato de Improbidade Administrativa e Inelegibilidade, supervisionado pelo Conselho Nacional de Justiça.
https://cnj.jus.br/improbidade_adm/consultar_requerido.php?validar=form

12.2.2. A consulta aos cadastros será realizada em nome da pessoa jurídica licitante e de seu sócio majoritário, por força do artigo 12 da Lei n° 8.429, de 1992, que prevê, dentre as sanções impostas ao responsável pela prática de ato de improbidade administrativa, a proibição de contratar com o Poder Público, inclusive por intermédio de pessoa jurídica da qual seja sócio majoritário.
12.2.3. Caso conste na Consulta de Situação do Fornecedor a existência de Ocorrências Impeditivas Indiretas, o gestor diligenciará para verificar se houve fraude por parte das empresas apontadas no Relatório de Ocorrências Impeditivas Indiretas.

12.3. A tentativa de burla será verificada por meio dos vínculos societários, linhas de fornecimento similares, dentre outros.
12.4. O licitante será convocado para manifestação previamente à sua desclassificação.
12.5. Constatada a existência de sanção, o Pregoeiro reputará o licitante inabilitado, por falta de condição de participação.
12.6. O Pregoeiro consultará o Sistema de Cadastro Unificado de Fornecedores – SICAF, relativos aos níveis:

Nível I – Credenciamento:
- Inscrição Prova de inscrição no Cadastro Nacional de Pessoas Jurídicas;
- CPF do(s) dirigente(es), sócio(s).

Nível II – Habilitação Jurídica:
- Ato constitutivo, estatuto ou contrato social e alterações em vigor, devidamente registrado, em se tratando de sociedade comercial e, no caso de sociedade por ações, acompanhado do documento de eleição de seus administradores:

a) Empresário individual: inscrição no Registro Público de Empresas Mercantis, a cargo da Junta Comercial da respectiva sede;
b) Microempreendedor Individual - MEI: Certificado da Condição de Microempreendedor Individual - CCMEI, cuja aceitação ficará condicionada à verificação da autenticidade no sítio https://www.gov.br/empresas-e-negocios/pt-br/empreendedor;
c) Sociedade empresária, sociedade limitada unipessoal – SLU ou sociedade identificada como empresa individual de responsabilidade limitada - EIRELI: inscrição do ato constitutivo, estatuto ou contrato social no Registro Público de Empresas Mercantis, a cargo da Junta Comercial da respectiva sede, acompanhada de documento comprobatório de seus administradores;
d) Sociedade empresária estrangeira: portaria de autorização de funcionamento no Brasil, publicada no Diário Oficial da União e arquivada na Junta Comercial da unidade federativa onde se localizar a filial, agência, sucursal ou estabelecimento, a qual será considerada como sua sede, conforme Instrução Normativa DREI/ME n.º 77, de 18 de março de 2020.
e) Sociedades estrangeiras que não funcionem no país devem apresentar documentos de habilitação equivalentes, na forma de regulamento emitido pelo Poder Executivo Federal, inicialmente em tradução livre.
f) Sociedade simples: inscrição do ato constitutivo no Registro Civil de Pessoas Jurídicas do local de sua sede, acompanhada de documento comprobatório de seus administradores;
g) Filial, sucursal ou agência de sociedade simples ou empresária: inscrição do ato constitutivo da filial, sucursal ou agência da sociedade simples ou empresária, respectivamente, no Registro Civil das Pessoas Jurídicas ou no Registro Público de Empresas Mercantis onde opera, com averbação no Registro onde tem

sede a matriz.

h) Sociedade cooperativa: ata de fundação e estatuto social, com a ata da assembleia que o aprovou, devidamente arquivado na Junta Comercial ou inscrito no Registro Civil das Pessoas Jurídicas da respectiva sede, além do registro de que trata o art. 107 da Lei nº 5.764, de 16 de dezembro 1971.

- Os documentos apresentados deverão estar acompanhados de todas as alterações ou da consolidação respectiva.
- Dados do(s) dirigente(es), sócio(s): cédula de identidade (RG) ou documento equivalente que, por força de lei, tenha validade para fins de identificação em todo o território nacional;

Nível III - Regularidade Fiscal Federal e Trabalhista:

- Comprovante de Regularidade da Receita Federal e PGFN:

Prova de regularidade fiscal perante a Fazenda Nacional, através da Certidão Negativa de Débitos relativos a Créditos Tributários Federais e à Dívida Ativa da União (CND), expedida conjuntamente pela Secretaria da Receita Federal do Brasil (RFB) e pela Procuradoria-Geral da Fazenda Nacional (PGFN), referente a todos os créditos tributários federais e à Dívida Ativa da União (DAU) por elas administrados, ou Certidão Positiva com Efeitos de Negativa;

- Comprovante de Regularidade do FGTS:

Prova de regularidade relativa ao Fundo de Garantia por Tempo de Serviço – FGTS, comprovada através de apresentação de certidão fornecida pela Caixa Econômica Federal;

- Comprovante de Regularidade perante a Justiça do Trabalho:

Prova de regularidade perante a Justiça do Trabalho, através de Certidão Negativa de Débitos Trabalhistas – CNDT ou Certidão Positiva com efeitos de Negativa, de acordo com a Lei nº 12.440/2011 e Resolução Administrativa nº 1.470/2011 do TST.

Nível IV - Regularidade Fiscal Estadual e Municipal:

- Comprovante de Regularidade com a Fazenda Estadual, comprovada através de Certidão de Regularidade Fiscal – CRF, emitida pela Secretaria da Fazenda do domicílio ou sede da licitante.
- Comprovante de Regularidade com a Fazenda Municipal;
- Prova de inscrição no cadastro de contribuintes Estadual/Distrital e Municipal/Distrital relativo ao domicílio ou sede do fornecedor, pertinente ao seu ramo de atividade e compatível com o objeto contratual;

12.7. O fornecedor enquadrado como microempreendedor individual que pretenda auferir os benefícios do tratamento diferenciado previstos na Lei Complementar n. 123, de 2006, estará dispensado da prova de inscrição nos cadastros de contribuintes estadual e municipal.

12.8. As Microempresas, as Empresas de Pequeno Porte e o Microempreendedor Individual (MEI) deverão apresentar toda a documentação exigida para efeito de comprovação de REGULARIDADE FISCAL E TRABALHISTA, mesmo que apresente alguma restrição, sendo a comprovação efetiva exigível somente para efeito de contratação, nos termos dos arts. 42 e 43 da LC 123, de 2006 e art. 4º do Decreto Federal 8.538, de 2015.

12.9. Havendo alguma restrição na comprovação da regularidade fiscal ou trabalhista da Microempresa, da Empresa de Pequeno Porte ou do Microempreendedor Individual, será assegurado o prazo de 05 (cinco) dias úteis, cujo termo inicial corresponderá ao momento em que a proponente for declarada vencedora do certame, prorrogável por igual período, a critério da administração, para regularização da documentação, para pagamento ou parcelamento do débito e para emissão de eventuais certidões negativas ou positivas com efeito de certidão negativa.

12.10. A não regularização da documentação, no prazo previsto no subitem anterior, implicará decadência do direito à contratação, sem prejuízo das sanções previstas neste Edital, sendo facultado à Administração convocar os licitantes remanescentes, na ordem de classificação, para efeito de contratação (emissão de empenho) ou revogar a licitação.

Nível V - Qualificação Técnica:

- Não se aplica.

Nível VI - Qualificação Econômico-Financeira:

- Comprovante de Regularidade de Pedido de Falência e Concordata expedida pelo Cartório distribuidor da sede da pessoa jurídica;
- Certidão Negativa de Falência referente aos processos distribuídos pelo PJe (processos judiciais eletrônicos) da sede ou domicílio da licitante, sendo que esta **somente** é exigível quando a certidão negativa de Falência da sede ou do domicílio da licitante contiver a ressalva expressa de que não abrange os processos judiciais eletrônicos.
- Certidão Negativa de insolvência civil expedida pelo distribuidor do domicílio ou sede do licitante, caso se trate de pessoa física (se admitida a sua participação na licitação) ou de sociedade simples;
- Considerando as características do objeto, sua disponibilidade no mercado, a baixa complexidade do fornecimento, a ausência de obrigações financeiras relevantes a serem suportadas previamente pelo contratado e os riscos associados à execução contratual, entende-se que não se mostra indispensável a exigência de comprovação da qualificação econômico-financeira mediante apresentação de balanço patrimonial, demonstração de resultado de exercício e demais demonstrações contábeis dos 2 (dois) últimos exercícios sociais, previstas no art. 69, inciso I, da Lei nº 14.133/2021. Dessa forma, não será exigida, para fins de habilitação, a apresentação desses documentos, por não se mostrarem necessários e proporcionais à garantia do cumprimento das obrigações decorrentes da presente contratação.

13. ESTIMATIVAS DO VALOR DA CONTRATAÇÃO (art. 41, IX do Decreto Municipal nº 5.822, de 27 de setembro de 2023)

13.1. O custo estimado total da contratação é de R$ 212.490,50 (duzentos e doze mil, quatrocentos e noventa reais e cinquenta centavos), conforme custos unitários apostos em anexo.

13.2. A estimativa de custo foi realizada através da média dos valores consultados no portal Compras.gov.br, e nas Atas de Registro de Preços dos Municípios de Monte Belo/MG, Araçuaí/MG, Janiópolis/PR, Tiradentes/MG, Itamarandiba/MG, Marataízes/ES, Guariba/SP, Chapadão do Sul/MS, Ituiutaba/MG, Caetanópolis/MG, Soledade de Minas/MG, São João Batista/SC, Conceição do Rio Verde/MG, Jequitinhonha/MG, Santo Antônio da Alegria/SP, Barra dos Coqueiros/SE, Estrela Dalva/MG, São Gonçalo do Rio Abaixo/MG, Rondon/PR, Consórcio Intermunicipal de Segurança Pública, Soluções e Melhorias do Norte Central Paranaense – CISMEI-NCP, Leonardo Henrique Vieira Andrade, CNPJ 13.937.151/0001-12 e, Nilce Pereira Cabral Shinoda, CNPJ 01.879.124/0001-51. Ressalta-se que, para determinados itens, a cotação foi elaborada considerando o cálculo proporcional à quantidade efetivamente necessária para atender à demanda da Administração.

14. ADEQUAÇÃO ORÇAMENTÁRIA (art. 41, X do Decreto Municipal nº 5.822, de 27 de setembro de 2023)

14.1. Por se tratar de sistema de registro de preços, se dispensa indicação da dotação orçamentária, conforme art. 41, d) inciso X, do Decreto Municipal nº 5.822/2023.

14.1.1. Eventual dotação relativa à geração de contrato a partir de saldo remanescente da Ata de Registro de Preços originária será indicada no respectivo contrato, indicando a Lei Orçamentária que dispõe a autorização dos créditos correspondentes.

15. DAS SANÇÕES (art. 3º do Decreto Municipal nº 5.827 de 27 de setembro de 2023)

15.1 São aplicáveis as seguintes penalidades:

a) Advertência;

b) Multa;

c) Impedimento de Licitar e Contratar com a Administração Direta e Indireta do Município de Monte Belo, pelo prazo de até 03 (três) anos;

d) Declaração de inidoneidade para licitar ou contratar com a Administração Pública direta e indireta de todos os entes federativos, pelo prazo mínimo de 03 (três) e máximo de 06 (seis) anos.

15.2 As sanções de impedimento de licitar e contratar com o Município e a declaração de inidoneidade poderão ser aplicadas cumulativamente com a multa.

15.3 A penalidade de advertência será aplicada nas seguintes hipóteses, de acordo com o art. 6º do Decreto Municipal Nº 5.827/2023:

a) descumprimento, de pequena relevância, de obrigação legal ou infração à Lei quando não se justificar aplicação de sanção mais grave, tais como, o atraso na entrega de produto, serviços e etapas de obras, e situações de natureza correlatas, independentemente da aplicação da multa;

b) inexecução parcial de obrigação contratual principal ou acessória de pequena relevância, e situações de natureza correlatas, a critério da Administração Pública, quando não se justificar aplicação de sanção mais grave.

15.4 A **penalidade de multa** será aplicada de acordo com as seguintes regras, de acordo com o art. 7º do Decreto Municipal Nº 5.827/2023:

I - Multa moratória de 0,33% (zero vírgula trinta e três por cento) por dia de atraso na entrega de bem ou execução de serviços, até o limite de 9,9% (nove vírgula nove por cento), correspondente a até 30 (trinta) dias de atraso, calculado sobre o valor correspondente à parte inadimplente, excluída, quando for o caso, a parcela correspondente aos impostos destacados no documento fiscal;

II - Multa administrativa de 10% (dez por cento) sobre o valor total da adjudicação da licitação ou do valor da contratação direta em caso de recusa do licitante ou futuro contratado em assinar a Ata de Registro de Preços ou contrato, ou recusar-se a aceitar ou retirar o instrumento equivalente;

III - Multa administrativa de 3% (três por cento) sobre o valor de referência para a licitação ou para a contratação direta, na hipótese de o licitante ou futuro contratado retardar injustificadamente o procedimento de contratação ou descumprir preceito normativo ou as obrigações assumidas, tais como:

a) deixar de entregar documentação exigida para o certame licitatório;

b) desistir da proposta, salvo por motivo justo decorrente de fato superveniente e aceito pela Administração;

c) tumultuar a sessão pública da licitação;

d) descumprir requisitos de habilitação na modalidade pregão, a despeito da declaração em sentido contrário;
e) propor recursos manifestamente protelatórios em sede de contratação direta ou de licitação;
f) deixar de providenciar o cadastramento da empresa vencedora da licitação ou da contratação direta junto ao cadastro de fornecedores do Município, dentro do prazo concedido pela Administração Pública, salvo por motivo justo decorrente de fato superveniente e aceito pelo respectivo órgão ou entidade da Administração Pública Municipal;
g) deixar de regularizar os documentos fiscais no prazo concedido, na hipótese de o licitante ou contratado enquadrar-se como Microempresa ou Empresa de Pequeno Porte, nos termos da Lei Complementar Federal nº 123, de 14 de dezembro de 2006, e suas alterações;
h) propor impugnações ou pedidos de esclarecimentos repetitivos e que já tenham sido respondidos, tumultuando a abertura do processo licitatório; e
i) outras situações de natureza correlatas.
IV - Multa administrativa de 3% (três por cento) sobre o valor total da adjudicação da licitação ou do valor da contratação direta, quando houver o descumprimento das normas jurídicas atinentes ou das obrigações assumidas, tais como:
a) deixar de manter as condições de habilitação durante o prazo do contrato;
b) permanecer inadimplente após a aplicação de advertência;
c) deixar de regularizar, no prazo definido pela Administração Pública Municipal, os documentos exigidos na legislação para fins de liquidação e pagamento da despesa;
d) deixar de complementar o valor da garantia recolhida após solicitação do contratante;
e) não devolver os valores pagos indevidamente pelo contratante;
f) manter funcionário sem qualificação para a execução do objeto do contrato;
g) utilizar as dependências do contratante para fins diversos do objeto do contrato;
h) tolerar, no cumprimento do contrato, situação apta a gerar ou causar dano físico, lesão corporal ou consequências letais a qualquer pessoa;
i) deixar de fornecer Equipamento de Proteção Individual – EPI ou uniformes, quando exigido, aos seus empregados ou omitir-se em fiscalizar sua utilização, na hipótese de contratação de serviços de mão de obra;
j) deixar de substituir empregado cujo comportamento for incompatível com o interesse público, em especial quando solicitado pelo órgão contratante;
k) deixar de repor funcionários faltosos;
l) deixar de controlar a presença de empregados, na hipótese de contratação de serviços de mão de obra;
m) deixar de observar a legislação pertinente aplicável ao seu ramo de atividade;
n) deixar de efetuar o pagamento de salários, vale-transporte, vale-refeição, seguros, encargos fiscais e sociais, bem como deixar de arcar com quaisquer outras despesas relacionadas à execução do contrato nas datas avençadas;
o) deixar de apresentar, quando solicitado, documentação fiscal, trabalhista e previdenciária devidamente regularizada;
p) outras situações de natureza correlata.

V - Multa administrativa de 5% (cinco por cento) sobre o valor total da adjudicação da licitação ou do valor da contratação direta, na hipótese de o contratado entregar o objeto contratual em desacordo com as especificações, condições e qualidade contratadas e/ou com vício, irregularidade ou defeito oculto que o tornem impróprio para o fim a que se destina;

VI - Multa administrativa de 10% (dez por cento) sobre o valor total do contrato ou da Ata de Registro de Preços, quando o contratado ou fornecedor registrado der causa, respectivamente, à rescisão do contrato ou ao cancelamento da Ata de Registro de Preços.

15.5 Nos termos do art. 8º, § 5º do Decreto Municipal Nº 5.827/2023, a aplicação das multas não exclui a obrigação de reparação integral de eventual dano causado ao órgão contratante.

15.6 A **sanção de impedimento de licitar e contratar**, de acordo com o art. 11 do Decreto Municipal Nº 5.827/2023, será aplicada quando não se justificar a imposição de penalidade mais grave e nos seguintes casos, quando:
a) der causa à inexecução parcial do contrato, que cause grave dano à Administração, ao funcionamento dos serviços públicos ou ao interesse coletivo;
b) der causa à inexecução total do contrato;
c) deixar de entregar a documentação exigida para o certame;
d) não manter a proposta, salvo em decorrência de fato superveniente devidamente justificado;
e) não celebrar o contrato ou não entregar a documentação exigida para a contratação, quando convocado dentro do prazo de validade de sua proposta;
f) ensejar o retardamento da execução ou da entrega do objeto da licitação sem motivo justificado;
g) outras situações de natureza correlatas.

15.7 A **sanção de declaração de inidoneidade para licitar ou contratar**, de acordo com o art. 12 do Decreto Municipal Nº 5.827/2023, será aplicada àquele que:
a) apresentar declaração ou documentação falsa exigida para o certame ou prestar declaração falsa durante a licitação ou a execução do contrato;
b) fraudar a licitação ou praticar ato fraudulento na execução do contrato;
c) comportar-se de modo inidôneo ou cometer fraude de qualquer natureza;
d) praticar atos ilícitos com vistas a frustrar os objetivos da licitação;
e) praticar ato lesivo previsto no artigo 5º da Lei Federal nº 12.846, de 1º de agosto de 2013;
f) outras situações de natureza correlata.

15.8 A aplicação de qualquer das penalidades previstas realizar-se-á em processo administrativo que assegurará o contraditório e a ampla defesa à contratada.

15.9 As multas devidas e/ou prejuízos causados à contratante serão deduzidos dos valores a serem pagos, ou recolhidos em favor da contratante, ou deduzidos da garantia, ou ainda, quando for o caso, serão inscritos na Dívida Ativa do Município e cobrados judicialmente.

16 MODELOS VISUAIS



CAMISETA GOLA CARECA



CAMISETA GOLA V



CAMISETA SECRETARIA MUNICIPAL DE EDUCAÇÃO



CONJUNTO JOGADOR DE LINHA FUTEBOL/FUTESAL ADULTO E INFANTIL



CONJUNTO GOLEIRO FUTEBOL/FUTESAL ADULTO E INFANTIL



CONJUNTO JOGADORA DE LINHA FUTEBOL/FUTESAL ADULTO E INFANTIL



CONJUNTO GOLEIRA FUTEBOL/FUTESAL ADULTO E INFANTIL



CONJUNTO VÔLEI MASCULINO ADULTO E INFANTIL



CONJUNTO VÔLEI FEMININO ADULTO E INFANTIL



CAMISETA COMISSÃO TÉCNICA



CAMISETA MANGA LONGA GOLA CARECA



CONJUNTO AGASALHO PARA ATLETAS



KIMONO DE JIU-JITSU ADULTO E INFANTIL



CALÇA PARA AGENTE DE ENDEMIAS



CAMISA GOLA POLO PARA AGENTE DE ENDEMIAS



CAMISETA MANGA LONGA PARA AGENTE DE ENDEMIAS



COLETE PARA AGENTE DE ENDEMIAS

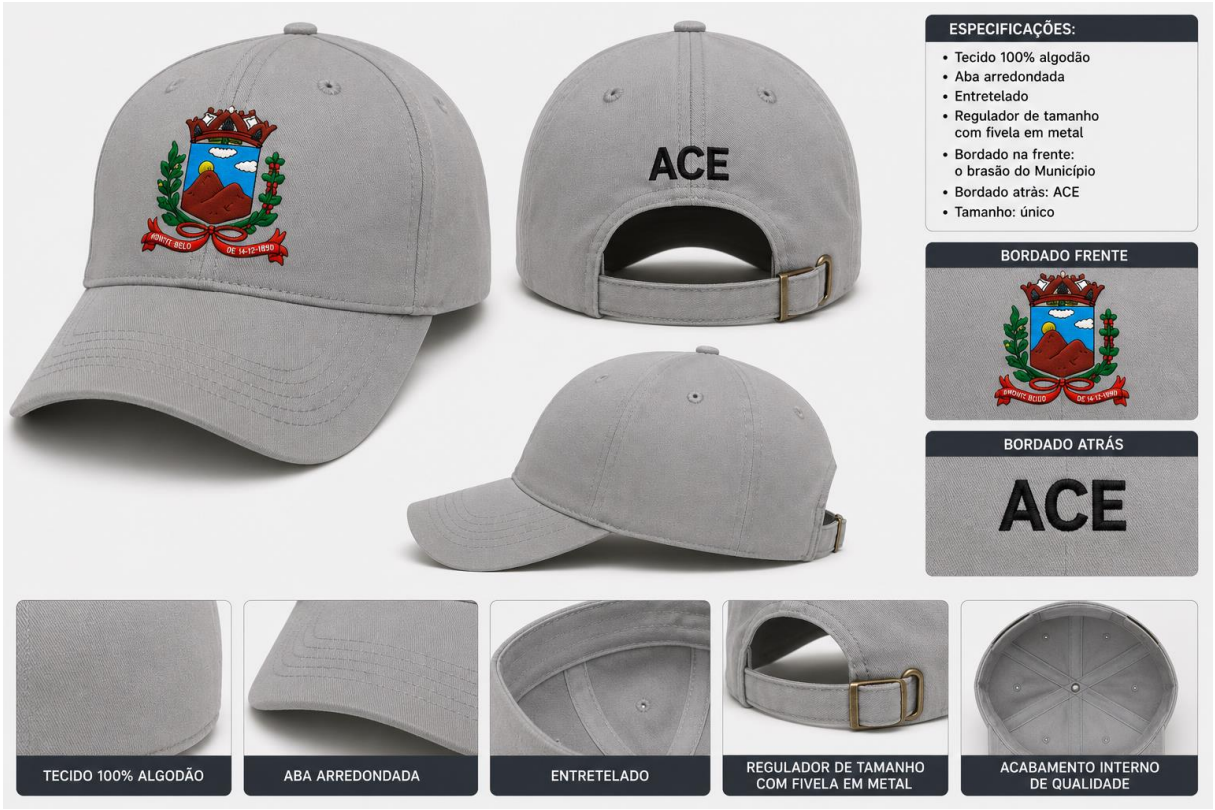

BONÉ PARA AGENTE DE ENDEMIAS



CASACO PARA AGENTE DE ENDEMIAS



BOLSA DE LONA



COLETE DE IDENTIFICAÇÃO EM BRIM



COLETE DE IDENTIFICAÇÃO EM RIP STOP



JALECO EM OXFORD



CAMISETA MANGA LONGA



CAMISETA GOLA POLO



CHÁPEU AUSTRALIANO



BONÉ



CHAPÉU PARA AGENTES DE SAÚDE



COLETE EM BRIM PARA AGENTE DE SAÚDE



CAMISETA UNIFORME PARA ESTUDANTES



BERMUDA UNIFORME PARA ESTUDANTES



SHORT SAIA UNIFORME ESTUDANTES



MOLETOM UNIFORME PARA ESTUDANTES



CALÇA UNIFORME PARA ESTUDANTES



UNIFORME FORMATURA DO PROERD 2027

ANEXO II – MODELO DE APRESENTAÇÃO DE PROPOSTA

À Prefeitura Municipal de Monte Belo
Aos cuidados do(a) Sr.(a) Pregoeiro(a)

PROCESSO LICITATÓRIO Nº 110/2026
MODALIDADE: PREGÃO ELETRÔNICO Nº 056/2026

A empresa_____, inscrita no CNPJ sob nº_____, inscrição estadual nº_____, estabelecida à Av./Rua_____, nº_____, Bairro_____, na cidade de_____, Telefone_____, com conta corrente pessoa jurídica nº _____, agência _____ do Banco _____ vem pela presente apresentarem anexo, sua proposta de preços para a contratação de acordo com as exigências do Edital supracitado.

LOTE 1 - UNIFORMES ESCOLARES							
LOTE	**ITEM**	**DESCRIÇÃO/ESPECIFICAÇÃO**	**UNIDADE DE MEDIDA**	**QUANT**	**VALOR UNITÁRIO**	**VALOR TOTAL**	**MARCA/ MODELO**
1	1	AGASALHO DE INVERNO COM CAPUZ - Ensino Infantil e Fundamental (creches e Pré escola, e 1º ao 9º Ano) – TAM. 01 ao EXG, conforme Termo de Referência.	UN	300	R$	R$	
	2	BERMUDA MASCULINA DE HELANCA - Ensino Infantil e Ensino Fundamental (creches e 1º ao 5º Ano) – Tam. 01 ao EXG, conforme Termo de Referência.	UN	200	R$	R$	
	3	CALCA UNISSEX - Ensino Infantil e Fundamental (creches e Pré escola, e 1º ao 9º Ano) – TAM. 01 ao EXG, conforme Termo de Referência.	UN	300	R$	R$	
	4	CAMISETA UNISSEX DE MANGAS CURTAS - Ensino Infantil e Fundamental – Tam. 02 ao EXG, conforme Termo de Referência.	UN	800	R$	R$	
	5	SHORTSAIA FEMININO DE HELANCA - Ensino Infantil e Ensino Fundamental (creches e 1º ao 5º Ano) – Tam. 01 ao EXG, conforme Termo de Referência.	UN	200	R$	R$	
TOTAL LOTE 1						**R$**	

LOTE 2 - UNIFORMES PARA AGENTES DE COMBATE A ENDEMIAS							
LOTE	**ITEM**	**DESCRIÇÃO/ESPECIFICAÇÃO**	**UNIDADE DE MEDIDA**	**QUANT**	**VALOR UNITÁRIO**	**VALOR TOTAL**	**MARCA/ MODELO**

	1	BONE MASCULINO PARA AGENTES DE COMBATE A ENDEMIAS, COR DO TECIDO CINZA CLARO, ESPECIFICACOES MINIMAS TECIDO 100 POR CENTO ALGODAO, ABA ARREDONDADA, ENTRETELADO, REGULADOR DE TAMANHO COM FIVELA EM METAL, BORDADO NA FRENTE O BRASAO DO MUNICIPIO, BORDADO ATRAS ACE, TAMANHO UNICO.	UN	21	R$	R$	
2	2	CALCA EM BRIM MASCULINA PARA AGENTES DE COMBATE A ENDEMIAS, COR DO TECIDO CAQUI, ESPECIFICACOES MINIMAS CONFECCIONADA EM BRIM PESADO, 99 POR CENTO ALGODAO E 1 POR CENTO CARBONO, GRAMATURA 250 G/M2, SENDO IDEAL PARA CONFORTO E FUNCIONALIDADE NO AMBIENTE DE TRABALHO EM CAMPO, COM MEIO ELASTICO NO COS E COM PASSANTES PARA CINTO, COM NO MINIMO 2 COSTURAS REFORCADAS NA PARTE DE DENTRO DA CALCA PARA MAIOR DURABILIDADE, FECHAMENTO EM ZIPER, COM 6 BOLSOS NO TOTAL, SENDO 2 FRONTAIS, 2 BOLSOS TRASEIROS E 2 BOLSOS LATERAIS NA PERNA COM FECHAMENTO EM ZIPER REFORCADO, BORDADO COM BRASAO DA PREFEITURA DE MONTE BELO NO BOLSO ESQUERDO TRASEIRO DA CALCA. MEDIDAS APROXIMADAS DAS PEÇAS P TAMANHOS 38 40, QUADRIL 112, COMPRIMENTO 102, CINTURA NORMAL 76, CINTURA ESTICADA 94, M TAMANHOS 42 44, QUADRIL 116, COMPRIMENTO 105, CINTURA NORMAL 82, CINTURA ESTICADA 100, G TAMANHOS 46 48, QUADRIL 120, COMPRIMENTO 106, CINTURA NORMAL 94, CINTURA ESTICADA 112, GG TAMANHOS 50 52, QUADRIL 124, COMPRIMENTO 106, CINTURA	UN	42	R$	R$	

		NORMAL 96, CINTURA ESTICADA 120.					
	3	CAMISETA GOLA POLO MANGA LONGA MASCULINA PARA AGENTES DE COMBATE A ENDEMIAS, COR DO TECIDO CINZA CLARO, ESPECIFICACOES MINIMAS CONFECCIONADA EM MALHA PIQUET, 70 POR CENTO ALGODAO E 30 POR CENTO POLIESTER, ANTIPILLING, GOLA COM ACABAMENTO EM MALHA PIQUET NA COR DA CAMISETA, SEM BOLSO, COM PUNHOS EM RIBANA, NA COR DO TECIDO DA CAMISETA, COM O BRASAO DO MUNICIPIO BORDADO E ESCRITO EM BAIXO PREFEITURA MUNICIPAL DE MONTE BELO, NA FRENTE DO LADO ESQUERDO, NAS COSTAS BORDADO AGENDE DE COMBATE A ENDEMIAS, FECHAMENTO COM 2 BOTOES NA PALA DA GOLA DO TECIDO. TAMANHOS P, M, G, GG E XGG, OS TAMANHOS SERAO DEFINIDOS NA AUTORIZACAO DE FORNECIMENTO. MEDIDAS APROXIMADAS DAS PEÇAS P COMPRIMENTO 64 CM, LARGURA 47 CM, M COMPRIMENTO 66 CM, LARGURA 52 CM, G COMPRIMENTO 68 CM, LARGURA 54 CM, GG COMPRIMENTO 70 CM, LARGURA 58 CM, XGG, COMPRIMENTO 72 CM, LARGURA 62 CM.	UN	42	R$	R$	
	4	CAMISETA MASCULINA MANGA LONGA GOLA CARECA PARA AGENTES DE COMBATE A ENDEMIAS, COR DO TECIDO CINZA CLARO, ESPECIFICACOES MINIMAS CONFECCIONADA EM MALHA 100 POR CENTO ALGODAO, COM FIO 30/1 COMPACTADA E PRE ENCOLHIDA NO TINGIMENTO, ANTIPILLING, GOLA CARECA REFORCADA PARA MAIOR DURABILIDADE, SEM BOLSO E SEM PUNHOS NAS MANGAS. COM O BRASAO DO MUNICIPIO E ESCRITO EM	UN	42	R$	R$	

		BAIXO PREFEITURA MUNICIPAL DE MONTE BELO, NA FRENTE DO LADO ESQUERDO, ESTAMPADO EM DTF DIRECT TO FILM DIRETO NO FILME. AS ESTAMPAS DEVEM OBRIGATORIAMENTE SEREM IMPRESSAS COLORIDAS, NAS CORES OFICIAIS DO BRASAO DO MUNICIPIO. NAS COSTAS ESTAMPADO NA PARTE SUPERIOR AGENTE DE ENDEMIAS, ESTAMPADO EM DTF. AS LETRAS DEVERAO SER ESTAMPADAS NA COR PRETA. TAMANHOS P, M, G, GG E XGG, OS TAMANHOS SERAO DEFINIDOS NA AUTORIZACAO DE FORNECIMENTO. MEDIDAS APROXIMADAS DAS PECAS P COMPRIMENTO 64 CM, LARGURA 47 CM, M COMPRIMENTO 66 CM, LARGURA 52 CM, G COMPRIMENTO 68 CM, LARGURA 54 CM, GG COMPRIMENTO 70 CM, LARGURA 58 CM, XGG COMPRIMENTO 72 CM, LARGURA 62 CM.					
	5	COLETE EM BRIM MASCULINO PARA AGENTES DE COMBATE A ENDEMIAS COR DO TECIDO CAQUI, ESPECIFICACOES MINIMAS CONFECCIONADA EM BRIM LEVE SEM SARJA 100 POR CENTO ALGODAO, QUE SEJA RESISTE E DURAVEL, OFERECENDO CONFORTO AO USUARIO, FECHAMENTO COM ZIPER FRONTAL, RESISTENTE DE BOA QUALIDADE, COM 04 BOLSOS DIANTEIROS NO TOTAL, SENDO 02 BOLSOS SUPERIORES COM FECHAMENTO EM VELCRO E COM ABA NO MESMO TECIDO DO COLETE. E MAIS 02 BOLSOS NA PARTE INFERIOR COM FECHAMENTO EM ZIPER E COM ABA NO MESMO TECIDO DO COLETE. COM O BRASAO DO MUNICIPIO BORDADO E ESCRITO EM BAIXO PREFEITURA MUNICIPAL DE MONTE	UN	21	R$	R$	

		BELO, NA FRENTE DO LADO ESQUERDO SUPERIOR DO COLETE, NAS COSTAS BORDADO AGENTE DE COMBATE A ENDEMIAS NA PARTE SUPERIOR DO COLETE, EM FONTE ARIAL, TAMANHO 28 CM. COM NO MINIMO 2 COSTURAS REFORCADAS NA PARTE DE DENTRO DA CALCA PARA MAIOR DURABILIDADE, FECHAMENTO EM ZIPER, COM 6 BOLSOS NO TOTAL, SENDO 2 FRONTAIS, 2 BOLSOS TRASEIROS E 2 BOLSOS LATERAIS NA PERNA COM FECHAMENTO EM ZIPER REFORÇADO, BORDADO COM BRASAO DA PREFEITURA DE MONTE BELO NO BOLSO ESQUERDO TRASEIRO DA CALCA. TAMANHOS P, M, G, GG E XGG, OS TAMANHOS SERAO DEFINIDOS NA AUTORIZACAO DE FORNECIMENTO. MEDIDAS APROXIMADAS DAS PEÇAS P COMPRIMENTO 64 CM, LARGURA 47 CM, M COMPRIMENTO 66 CM, LARGURA 52 CM, G COMPRIMENTO 68 CM, LARGURA 54 CM, GG COMPRIMENTO 70 CM, LARGURA 58 CM, XGG COMPRIMENTO 72 CM, LARGURA 62 CM.					
	6	JAQUETA MODELO MASCULINO PARA AGENTES DE COMBATE A ENDEMIAS, COR DO TECIDO CINZA-CLARO. ESPECIFICAÇÕES MÍNIMAS: CONFECCIONADA EM TECIDO NÁILON RESINADO, 100 POR CENTO POLIÉSTER, COM DUAS CAMADAS DE RESINA, IMPERMEÁVEL, COM FORRO DE FIBRA DE MATELASSÊ, PUNHO DA MANGA COM ELÁSTICO, BARRA INFERIOR DA JAQUETA COM ELÁSTICO, GOLA DUPLA MODELO PADRE COM 50 MM NO MÁXIMO (AJUSTAR DE ACORDO COM O TAMANHO DA JAQUETA), FECHAMENTO FRONTAL COM ZÍPER 0,6 MM DE NÁILON, DOIS BOLSOS EXTERNOS TIPO FACA JUNTO À	UN	21	R$	R$	

		COSTURA LATERAL DA JAQUETA E ABAIXO DA FAIXA COMBINADA. BORDADO COM O BRASÃO DO MUNICÍPIO DE MONTE BELO NO LADO ESQUERDO DO BUSTO, TAMANHO DE 60 X 70 MM DA PARTE EXTERNA. VELCRO FÊMEA PARA APLICAÇÃO DE BIRIBA NO LADO DIREITO DO BUSTO, TAMANHO 110 X 20 MM. BORDADO COM O BRASÃO DO MUNICÍPIO DE MONTE BELO NA MANGA DIREITA, TAMANHO DE 50 X 40 MM. BORDADO COM A ESCRITA 'AGENTE DE ENDEMIAS' NA COR PRETA NAS COSTAS, TAMANHO 280 X 40 MM. COSTURA COM LINHAS EM NÁILON NÚMERO 80, USAR MÁQUINA FECHADEIRA NAS LATERAIS, ABAIXO DO BRAÇO E OMBROS. TAMANHOS P, M, G, GG E XGG, SENDO QUE OS TAMANHOS SERÃO DEFINIDOS NA AUTORIZAÇÃO DE FORNECIMENTO. MEDIDAS APROXIMADAS DAS PEÇAS: P (COMPRIMENTO 64 CM, LARGURA 47 CM), M (COMPRIMENTO 66 CM, LARGURA 52 CM), G (COMPRIMENTO 68 CM, LARGURA 54 CM), GG (COMPRIMENTO 70 CM, LARGURA 58 CM) E XGG (COMPRIMENTO 72 CM, LARGURA 62 CM)."					
TOTAL LOTE 2					**R$**		

LOTE 3 – UNIFORMES ESPORTIVOS							
LOTE	**ITEM**	**DESCRIÇÃO/ESPECIFICAÇÃO**	**UNIDADE DE MEDIDA**	**QUANT**	**VALOR UNITÁRIO**	**VALOR TOTAL**	**MARCA/ MODELO**
3	01	UNIFORME DE GOLEIRA FEMININO FUTSAL ADULTO. CAMISA MANGA LONGA E BERMUDA DE GOLEIRA PARA JOGO, COM NUMEROS 1 OU 12, EM MICROFIBRA COM CORDAO INTERNO TODOS NO TECIDO DRY FIT 100 POR CENTO POLIESTER COM PROTECAO UV, GOLA CARECA E DIVERSOS TAMANHOS E PERSONALIZACAO.	CJ	10	R$	R$	

	02	UNIFORME DE GOLEIRA FEMININO FUTSAL INFANTIL. CAMISA MANGA LONGA E BERMUDA DE GOLEIRA PARA JOGO, COM NUMEROS 1 OU 12, EM MICROFIBRA COM CORDAO INTERNO TODOS NO TECIDO DRY FIT 100 POR CENTO POLIESTER COM PROTECAO UV, GOLA CARECA E DIVERSOS TAMANHOS E PERSONALIZACAO DE ACORDO COM AS ESPECIFICACOES ESTAMPA DA CAMISA EM SERIGRAFIA DO BRASAO DO MUNICIPIO DE MONTE BELO MG NO PEITO LADO ESQUERDO, NUMERACAO NO CENTRO ABAIXO DO BRASAO, NAS COSTAS NUMERACAO GRANDE CENTRO E ESCRITA SERIGRAFICA MONTE BELO MG ACIMA DA NUMERACAO, ESTAMPA DA BERMUDA E CALCAO EM SERIGRAFIA, COM O BRASAO DO MUNICIPIO DE MONTE BELO MG AO LADO DIREITO E NUMERACAO DE ACORDO COM O UNIFORME DO LADO ESQUERDO. COR E TAMANHO SERA DEFINIDO NA ORDEM DE FORNECIMENTO.	CJ	10	R$	R$	
	03	UNIFORME DE GOLEIRO MASCULINO FUTSAL ADULTO. CAMISA MANGA LONGA E BERMUDA DE GOLEIRO PARA JOGO COM NUMEROS 1 OU 12, EM MICROFIBRA COM CORDAO INTERNO TODOS NO TECIDO DRY FIT 100 POR CENTO POLIESTER COM PROTECAO UV, GOLA CARECA, DIVERSOS TAMANHOS E PERSONALIZACAO.	CJ	10	R$	R$	
	04	UNIFORME DE GOLEIRO MASCULINO FUTSAL INFANTIL. CAMISA MANGA LONGA E BERMUDA DE GOLEIRO PARA JOGO COM NUMEROS 1 OU 12, EM MICROFIBRA COM CORDAO INTERNO TODOS NO TECIDO DRY FIT 100 POR CENTO POLIESTER COM PROTECAO UV, GOLA CARECA, DIVERSOS TAMANHOS E PERSONALIZACAO DE ACORDO COM AS ESPECIFICACOES	CJ	10	R$	R$	

		ESTAMPA DA CAMISA EM SERIGRAFIA DO BRASAO DO MUNICIPIO DE MONTE BELO MG NO PEITO LADO ESQUERDO, NUMERACAO DO LADO DIREITO, NAS COSTAS NUMERACAO GRANDE CENTRO E ESCRITA SERIGRAFICA MONTE BELO MG ACIMA DA NUMERACAO. ESTAMPA DA BERMUDA E CALCAO EM SERIGRAFIA, COM O BRASAO DO MUNICIPIO DE MONTE BELO MG. COR E TAMANHO SERA DEFINIDO NA ORDEM DE FORNECIMENTO.					
	05	UNIFORME FUTEBOL MASCULINO ADULTO. CAMISAS E CALCAO PARA JOGADOR DA LINHA EM MICROFIBRA COM CORDAO INTERNO, TODOS NO TECIDO DRY FIT 100 POR CENTO POLIESTER COM PROTECAO UV, GOLA CARECA, DIVERSOS TAMANHOS E PERSONALIZACAO DE ACORDO COM AS ESPECIFICACOES.	CJ	120	R$	R$	
	06	UNIFORME FUTEBOL MASCULINO INFANTIL. CAMISAS E CALCAO PARA JOGADOR DA LINHA EM MICROFIBRA COM CORDAO INTERNO, TODOS NO TECIDO DRY FIT 100 POR CENTO POLIESTER COM PROTECAO UV, GOLA CARECA, DIVERSOS TAMANHOS E PERSONALIZACAO DE ACORDO COM AS ESPECIFICACOES ESTAMPA DAS CAMISAS EM SERIGRAFIA DO BRASAO DO MUNICIPIO DE MONTE BELO MG NO PEITO LADO ESQUERDO, NUMERACAO DO LADO DIREITO, NAS COSTAS NUMERACAO GRANDE CENTRO E ESCRITA SERIGRAFICA MONTE BELO MG ACIMA DA NUMERACAO, ESTAMPA DA BERMUDA E CALCAO EM SERIGRAFIA, COM O BRASAO DO MUNICIPIO DE MONTE BELO MG. COR E TAMANHO SERA DEFINIDO NA ORDEM DE FORNECIMENTO.	CJ	50	R$	R$	

	07	UNIFORME FUTSAL FEMININO ADULTO. CAMISA MANGA CURTA, GOLA CARECA, PARA JOGADORA DA LINHA E CALCAO PARA JOGADORA DA LINHA EM MICROFIBRA COM CORDAO INTERNO TODOS NO TECIDO DRY FIT 100 POR CENTO POLIESTER COM PROTECAO UV, DIVERSOS TAMANHOS E PERSONALIZACAO.	CJ	30	R$	R$	
	08	UNIFORME FUTSAL FEMININO INFANTIL. CAMISA MANGA CURTA, GOLA CARECA, PARA JOGADORA DA LINHA E CALCAO PARA JOGADORA DA LINHA EM MICROFIBRA COM CORDAO INTERNO TODOS NO TECIDO DRY FIT 100 POR CENTO POLIESTER COM PROTECAO UV, DIVERSOS TAMANHOS E PERSONALIZACAO DE ACORDO COM AS ESPECIFICACOES ESTAMPA DA CAMISA EM SERIGRAFIA DO BRASAO DO MUNICIPIO DE MONTE BELO MG NO PEITO LADO ESQUERDO, NUMERACAO DO LADO DIREITO, NAS COSTAS NUMERACAO GRANDE CENTRO E ESCRITA SERIGRAFICA MONTE BELO MG ACIMA DA NUMERACAO, ESTAMPA DA BERMUDA E CALCAO EM SERIGRAFIA, COM O BRASAO DO MUNICIPIO DE MONTE BELO MG. COR E TAMANHO SERA DEFINIDO NA ORDEM DE FORNECIMENTO.	CJ	50	R$	R$	
	09	UNIFORME FUTSAL MASCULINO ADULTO. CAMISA MANGA CURTA, GOLA CARECA, PARA JOGADOR DA LINHA, CALCAO PARA JOGADOR DA LINHA EM MICROFIBRA COM CORDAO INTERNO, TODOS NO TECIDO DRY FIT 100 POR CENTO POLIESTER COM PROTECAO UV, DIVERSOS TAMANHOS E PERSONALIZACAO.	CJ	50	R$	R$	
	10	UNIFORME FUTSAL MASCULINO INFANTIL. CAMISA MANGA CURTA, GOLA CARECA, PARA JOGADOR DA	CJ	50	R$	R$	

		LINHA, CALCAO PARA JOGADOR DA LINHA EM MICROFIBRA COM CORDAO INTERNO, TODOS NO TECIDO DRY FIT 100 POR CENTO POLIESTER COM PROTECAO UV, DIVERSOS TAMANHOS E PERSONALIZACAO DE ACORDO COM AS ESPECIFICACOES ESTAMPA DA CAMISA EM SERIGRAFIA DO BRASAO DO MUNICIPIO DE MONTE BELO MG NO PEITO LADO ESQUERDO, NUMERACAO DO LADO DIREITO, NAS COSTAS NUMERACAO GRANDE CENTRO E ESCRITA SERIGRAFICA MONTE BELO MG ACIMA DA NUMERACAO. ESTAMPA DA BERMUDA E CALCAO EM SERIGRAFIA, COM O BRASAO DO MUNICIPIO DE MONTE BELO MG. COR E TAMANHO SERA DEFINIDO NA ORDEM DE FORNECIMENTO.					
	11	UNIFORME GOLEIRO FUTEBOL MASCULINO ADULTO. CAMISA DE GOLEIRO COM NUMEROS 1 OU 12, BERMUDA PARA JOGO, EM MICROFIBRA COM CORDAO INTERNO TODOS NO TECIDO DRY FIT 100 POR CENTO POLIESTER COM PROTECAO UV, GOLA CARECA, DIVERSOS TAMANHOS E PERSONALIZACAO.	CJ	10	R$	R$	
	12	UNIFORME GOLEIRO FUTEBOL MASCULINO INFANTIL. CAMISA DE GOLEIRO COM NUMEROS 1 OU 12, BERMUDA PARA JOGO, EM MICROFIBRA COM CORDAO INTERNO TODOS NO TECIDO DRY FIT 100 POR CENTO POLIESTER COM PROTECAO UV, GOLA CARECA, DIVERSOS TAMANHOS E PERSONALIZACAO DE ACORDO COM AS ESPECIFICACOES ESTAMPA DAS CAMISAS EM SERIGRAFIA DO BRASAO DO MUNICIPIO DE MONTE BELO MG NO PEITO LADO ESQUERDO, NUMERACAO DO LADO DIREITO, NAS COSTAS	CJ	10	R$	R$	

		NUMERACAO GRANDE CENTRO E ESCRITA SERIGRAFICA MONTE BELO MG ACIMA DA NUMERACAO, ESTAMPA DA BERMUDA E CALCAO EM SERIGRAFIA, COM O BRASAO DO MUNICIPIO DE MONTE BELO MG. COR E TAMANHO SERA DEFINIDO NA ORDEM DE FORNECIMENTO.					
	13	UNIFORME VOLEIBOL FEMININO ADULTO. REGATA PARA JOGADORA COM GOLA CARECA, CALCAO PARA JOGADORA EM MICROFIBRA, COM CORDAO INTERNO, TODOS NO TECIDO DRY FIT 100 POR CENTO POLIESTER COM PROTECAO UV, DIVERSOS TAMANHOS E PERSONALIZACAO DE ACORDO COM AS ESPECIFICACOES.	CJ	40	R$	R$	
	14	UNIFORME VOLEIBOL FEMININO INFANTIL. REGATA PARA JOGADORA COM GOLA CARECA, CALCAO PARA JOGADORA EM MICROFIBRA, COM CORDAO INTERNO, TODOS NO TECIDO DRY FIT 100 POR CENTO POLIESTER COM PROTECAO UV, DIVERSOS TAMANHOS E PERSONALIZACAO DE ACORDO COM AS ESPECIFICACOES ESTAMPA DA CAMISA EM SERIGRAFIA DO BRASAO DO MUNICIPIO DE MONTE BELO MG NO PEITO LADO ESQUERDO, NUMERACAO NO CENTRO ABAIXO DO BRASAO NUMERACAO NAS COSTAS CENTRO E ESCRITA SERIGRAFICA MONTE BELO MG ACIMA DA NUMERACAO, ESTAMPA DA BERMUDA E CALCAO EM SERIGRAFIA, COM O BRASAO DO MUNICIPIO DE MONTE BELO MG AO LADO DIREITO E NUMERACAO DE ACORDO COM O UNIFORME DO LADO ESQUERDO. COR E TAMANHO SERA DEFINIDO NA ORDEM DE FORNECIMENTO.	CJ	40	R$	R$	
	15	UNIFORME VOLEIBOL MASCULINO ADULTO. REGATA PARA JOGADOR COM GOLA CARECA, CALCAO PARA	CJ	40	R$	R$	

		JOGADOR EM MICROFIBRA, COM CORDAO INTERNO TODOS NO TECIDO DRY FIT 100 POR CENTO POLIESTER COM PROTECAO UV, DIVERSOS TAMANHOS E PERSONALIZACAO DE ACORDO COM AS EPECIFICACOES.					
	16	UNIFORME VOLEIBOL MASCULINO INFANTIL. REGATA PARA JOGADOR COM GOLA CARECA, CALCAO PARA JOGADOR EM MICROFIBRA, COM CORDAO INTERNO TODOS NO TECIDO DRY FIT 100 POR CENTO POLIESTER COM PROTECAO UV, DIVERSOS TAMANHOS E PERSONALIZACAO DE ACORDO COM AS EPECIFICACOES ESTAMPA DA CAMISA EM SERIGRAFIA DO BRASAO DO MUNICIPIO DE MONTE BELO MG NO PEITO LADO ESQUERDO, NUMERACAO NO CENTRO ABAIXO DO BRASAO NUMERACAO NAS COSTAS CENTRO E ESCRITA SERIGRAFICA MONTE BELO MG ACIMA DA NUMERACAO, ESTAMPA DA BERMUDA E CALCAO EM SERIGRAFIA, COM O BRASAO DO MUNICIPIO DE MONTE BELO MG AO LADO DIREITO E NUMERACAO DE ACORDO COM O UNIFORME DO LADO ESQUERDO. COR E TAMANHO SERA DEFINIDO NA ORDEM DE FORNECIMENTO.	CJ	40	R$	R$	
TOTAL LOTE 3						**R$**	

LOTE	ITEM	DESCRIÇÃO/ESPECIFICAÇÃO	UNIDADE DE MEDIDA	QUANT	VALOR UNITÁRIO	VALOR TOTAL	MARCA/ MODELO
LOTES AVULSOS – UNIFORMES NO GERAL							
4	**1**	300739 BOLSA, MATERIAL LONA, COR AZUL MARINHO, COMPRIMENTO 40 CM, LARGURA 30 CM, CARACTERISTICAS ADICIONAIS ZIPER NIQUELADO, ALCA DE OMBRO E DE MAO, 2 BOLSOS.	UN	30	R$	R$	
5	**1**	326856 COLETE IDENTIFICACAO, MATERIAL TECIDO, TIPO TECIDO BRIM, QUANTIDADE BOLSOS 4, 2 SUPERIORES	UN	04	R$	R$	

		E 2 INFERIORES, CARACTERISTICAS ADICIONAIS GOLA U, TECIDO DUPLO, ZIPER FRONTAL 9MM PLASTICO, COR AZUL, TAMANHO G.					
6	1	454421 CAMISA UNIFORME, MATERIAL MALHA ALGODAO, TIPO MANGA CURTA, TIPO COLARINHO EM V, TAMANHO VARIADO, TIPO USO UNIFORME, CARACTERISTICAS ADICIONAIS LOGOTIPO E INSCRICOES CONFORME MODELO.	UN	206	R$	R$	
7	**1**	467314 CAMISETA, TIPO UNISSEX, TIPO MANGA CURTA, TIPO GOLA CARECA, COR COM COR, TAMANHO VARIADOS, CARACTERISTICAS ADICIONAIS CONFORME MODELO DO ORGAO, MATERIAL MALHA 100 POR CENTO ALGODAO, FIO 30.	UN	100	R$	R$	
8	**1**	467397 COLETE IDENTIFICACAO, MATERIAL TECIDO, TIPO TECIDO RIP STOP, QUANTIDADE BOLSOS 2 BOLSOS INFERIORES COM FECHAMENTO EM VELCRO, CARACTERISTICAS ADICIONAIS CONFORME MODELO DO ORGAO, COR AZUL E BRANCO, TAMANHO SOB MEDIDA.	UN	04	R$	R$	
9	**1**	476898 JALECO, MATERIAL TECIDO, TIPO LONGO, TIPO MANGA LONGA, QUANTIDADE BOTOES 5 UN, QUANTIDADE BOLSOS 3 UN, TAMANHO SOB MEDIDA, COR BRANCO GELO, CARACTERISTICAS ADICIONAIS CONFORME MODELO DO ORGAO, TIPO TECIDO OXFORD, TIPO GOLA PADRE, POSICAO BOLSOS FRONTAIS, ACESSORIOS CINTO NAS COSTAS, TIPO ABERTURA FRONTAL.	UN	30	R$	R$	
10	**1**	477863 CAMISA UNIFORME, MATERIAL MALHA PV 75 POR CENTO POLIESTER MAIS 25 POR CENTO VISCOSE, TIPO MANGA LONGA, TIPO COLARINHO GOLA REDONDA, TAMANHO SOB MEDIDA, TIPO USO UNIFORME, CARACTERISTICAS	UN	50	R$	R$	

		ADICIONAIS IMPRESSAO FRENTE E COSTAS.					
11	**1**	477864 CAMISA UNIFORME, MATERIAL MALHA PV 75 POR CENTO POLIESTER MAIS 25 POR CENTO VISCOSE, TIPO MANGA CURTA, TIPO COLARINHO GOLA REDONDA, TAMANHO SOB MEDIDA, TIPO USO UNIFORME, CARACTERISTICAS ADICIONAIS IMPRESSAO FRENTE E COSTAS.	UN	150	R$	R$	
12	**1**	477900 CAMISA UNIFORME, MATERIAL MALHA PIQUET, TIPO MANGA CURTA, TIPO COLARINHO GOLA POLO, QUANTIDADE BOLSOS 1 UN, TIPO BOLSO LADO ESQUERDO COM LOGOMARCA, COR VARIADA, TAMANHO SOB MEDIDA, TIPO USO UNIFORME, CARACTERISTICAS ADICIONAIS EMBLEMA SILK NO BOLSO.	UN	12	R$	R$	
13	**1**	600671 CAMISA UNIFORME, MATERIAL MALHA PV, TIPO MANGA CURTA, TIPO COLARINHO GOLA CARECA, COR BRANCA, TAMANHO VARIADO, TIPO USO UNIFORME, CARACTERISTICAS ADICIONAIS SEM BOLSO, LOGOTIPO E INSCRICOES CONFORME MODELO, TIPO CAMISA LISA.	UN	26	R$	R$	
14	**1**	606268 VESTUARIO PROTECAO, TIPO CHAPEU AUSTRALIANO, MATERIAL TECIDO 100 POR CENTO ALGODAO, TAMANHO SOB MEDIDA, TIPO USO CABECA, CARACTERISTICAS ADICIONAIS BOTOES DE PRESSAO NA LATERAL, CORDAO REGULADOR, COR VARIADA.	UN	10	R$	R$	
15	**1**	611696 BONE, MATERIAL CORPO TECIDO 67 POR CENTO POLIESTER E 33 POR CENTO ALGODAO, MATERIAL REGULADOR, ABERTURA PLASTICO, MODELO ABA CURVA, CARACTERISTICAS ADICIONAIS CONFORME MODELO DO ORGAO.	UN	60	R$	R$	

16	**1**	620185 CAMISETA, TIPO UNISSEX, TIPO MANGA CURTA, TIPO GOLA CARECA, COR BRANCA, TAMANHO XXL, CARACTERISTICAS ADICIONAIS CONFORME MODELO, MATERIAL 65 POR CENTO POLIESTER E 35 POR CENTO ALGODAO.	UN	06	R$	R$	
17	**1**	CAMISA COMISSAO TECNICA. CAMISA NO TECIDO DRY FIT 100 POR CENTO POLIESTER COM PROTECAO UV, GOLA CARECA, PERSONALIZACAO DE ACORDO COM AS ESPECIFICACOES ESTAMPA DAS CAMISAS EM SERIGRAFIA DO BRASAO DO MUNICIPIO DE MONTE BELO MG NO PEITO LADO ESQUERDO, NAS COSTAS ESCRITA SERIGRAFICA COMISSAO TECNICA NA PARTE SUPERIOR E ESCRITA SERIGRAFICA MONTE BELO MG NA PARTE INFERIOR. COR E TAMANHO SERA DEFINIDO NA ORDEM DE FORNECIMENTO.	UN	20	R$	R$	
18	**1**	CAMISETA CONFECCIONADA EM TECIDO DRY FIT, 100 POR CENTO POLIESTER, COM PROTECAO UV, DE ALTA QUALIDADE, PROPORCIONANDO RESPIRABILIDADE, CONFORTO TERMICO, SECAGEM RAPIDA E RESISTENCIA AO USO CONTINUO. MODELO UNISSEX, MANGA CURTA, GOLA CARECA REDONDA COM ACABAMENTO EM RIBANA OU MATERIAL EQUIVALENTE, COSTURAS REFORCADAS E ACABAMENTO DE QUALIDADE, ADEQUADA PARA UTILIZACAO PELOS SERVIDORES DA SECRETARIA MUNICIPAL DE EDUCACAO. CARACTERISTICAS DA PEÇA TECIDO DRY FIT 100 POR CENTO POLIESTER, PROTECAO UV, MANGA CURTA, GOLA CARECA REDONDA, COSTURAS REFORCADAS COR PREDOMINANTE AZUL MARINHO, FAIXAS LATERAIS EM AZUL CLARO,	UN	685	R$	R$	

		ESTENDENDO SE DA REGIAO DAS AXILAS ATE A BARRA DA CAMISETA, ACABAMENTO RESISTENTE AS LAVAGENS. PERSONALIZACAO FRENTE APLICACAO DO BRASAO OFICIAL DA PREFEITURA MUNICIPAL DE MONTE BELO MG, NO LADO ESQUERDO DO PEITO, POR MEIO DE SUBLIMACAO, SERIGRAFIA OU OUTRA TECNICA DE PERSONALIZACAO DE QUALIDADE EQUIVALENTE, CONFORME LAYOUT FORNECIDO PELA SECRETARIA MUNICIPAL DE EDUCACAO. COSTAS NA PARTE SUPERIOR DEVERA CONSTAR, EM LETRAS MAIUSCULAS, CENTRALIZADAS, A IDENTIFICACAO DO CARGO, CONFORME A ORDEM DE FORNECIMENTO, PODENDO SER AUXILIAR DE SERVICOS GERAIS, MOTORISTA, ADMINISTRATIVO OU PROFESSOR. LOGO ABAIXO DEVERA CONSTAR A INSCRICAO SECRETARIA MUNICIPAL DE EDUCACAO. AS INSCRICOES DEVERAO APRESENTAR EXCELENTE LEGIBILIDADE, ALTA RESISTENCIA AS LAVAGENS E DURABILIDADE. TAMANHOS AS CAMISETAS DEVERAO SER FORNECIDAS NOS TAMANHOS PP, P, M, G, GG, XG E EXG OU EQUIVALENTES, CONFORME RELACAO DE MEDIDAS FORNECIDA PELA SECRETARIA MUNICIPAL DE EDUCACAO NO MOMENTO DA EMISSAO DA ORDEM DE FORNECIMENTO. COR A COR, AS MEDIDAS FINAIS, A ARTE DO BRASAO E O LAYOUT DE PERSONALIZACAO SERAO DEFINIDOS PELA SECRETARIA MUNICIPAL DE EDUCACAO E ENCAMINHADOS A EMPRESA CONTRATADA ANTES DA PRODUCAO.					
19	**1**	CAMISETA EM DRY FIT. ESTAMPAS FRENTE CONFORME IMAGEM ANEXO COM TAMANHOS AJUSTADOS A CADA	UN	200	R$	R$	

		TAMANHO, LOGO PROERD E FRASE ENSINANDO A ESCOLHER UMA VIDA SEGURA E SAUDAVEL. OBSERVACAO O SILK DA FRENTE E PROPORCIONAL A CADA TAMANHO. ESTAMPAS COSTAS POLICIA MILITAR DE MINAS GERAIS E BRASAO DA PREFEITURA MUNICIPAL DE MONTE BELO. TAMANHOS DO 10 AO 16 E DO P AO GG. OBSERVACAO A IMPRESSAO SERA POR SUBLIMACAO TOTAL. COR AZUL.					
20	**1**	CAMISETA MALHA PV MANGA LONGA COM PROTECAO UV FATOR 30 NA TECELAGEM, ANTIPILLING, COM GRAMATURA 180GM2, ESTAMPA FRENTE COM LOGO DO PROJETO E ESTAMPA ATRAS ESCRITO PREFEITURA MUNICIPAL DE MONTE BELO.	UN	80	R$	R$	
21	**1**	CASACO CONFECCIONADO EM TECIDO SPORT FLEECE ULTRAMICRO DRY, 93 POR CENTO POLIESTER 7 POR CENTO ELASTANO, 230G. PELUCIADO. SUBLIMACAO TOTAL NAS CORES PREDOMINANTES DO MUNICIPIO OU DE ACORDO COM ESCOLHA NA ORDEM DE FORNECIMENTO. NA FRENTE DO CASACO, NO PEITO, BRASAO DO MUNICIPIO, NA PARTE DE TRAS ESCRITA SECRETARIA DE ESPORTES E MODALIDADE, A SER DEFINIDA NA ORDEM DE FORNECIMENTO. MANGAS RAGLAN COM ZIPER ABERTURA FRONTAL A ALTURA DO PEITO, BOLSOS FRONTAIS. CALCA CONFECCIONADA EM TECIDO SPORT FLEECE ULTRAMICRO DRY, 93 POR CENTO POLIESTER 7 POR CENTO ELASTANO, 230G. SUBLIMACAO TOTAL NAS CORES PREDOMINANTES DO MUNICIPIO OU DE ACORDO COM ORDEM DE FORNECIMENTO COM BOLSOS FRONTAIS E UM NA TRASEIRA. COM O BRASAO DO MUNICIPIO. TAMANHOS DIVERSOS A SEREM DEFINIDOS NA	CJ	80	R$	R$	

		ORDEM DE FORNECIMENTO.					
22	**1**	CHAPEU COM PROTETOR DE NUCA, MODELO PESCADOR OU ARABE, NA COR AZUL MARINHO, EM TECIDO 100 POR CENTO POLIESTER. NA PARTE FRONTAL DO CHAPEU DEVERA SER ESTAMPADO EM SILKSCREEN O NOME PROGRAMA SAUDE COM AGENTE, NA VERSAO NEGATIVO COR BRANCA, CONFORME MODELO.	UN	40	R$	R$	
23	**1**	COLETE EM BRIM, COR AZUL MARINHO, GOLA PADRE, QUATRO BOLSOS CHAPADOS FRONTAIS, COM FECHAMENTO FRONTAL EM ZIPER. TAMANHOS P, M, G, GG. OBS. O TAMANHO SERA DEFINIDO NA ORDEM DE COMPRA. LOGOTIPO NAS COSTAS, SUPERIOR APLICACAO EM UMA COR BRANCA DO LOGOTIPO SUS COM 23CM DE LARGURA X 12CM DE ALTURA. NAS COSTAS, INFERIOR APLICACAO EM UMA COR BRANCA DO TEXTO AGENTE COMUNITARIO DE SAUDE, FONTE ARIAL COM 28CM DE LARGURA X 12CM DE ALTURA. NO BOLSO SUPERIOR ESQUERDO APLICACAO EM SETE CORES DO LOGOTIPO DA PREFEITURA DE MONTE BELO SAUDE COM 10CM DE LARGURA X 8CM DE ALTURA. NO BOLSO SUPERIOR DIREITO DUAS APLICACOES, SENDO UMA MAIS ACIMA EM TRES CORES DO LOGOTIPO ESF COM ALTURA MAXIMA 3,5CM E OUTRA MAIS ABAIXO EM UMA COR BRANCA, DO LOGOTIPO SUS COM 7CM DE LARGURA X 3,5CM DE ALTURA.	UN	30	R$	R$	
24	**1**	KIMONO DE JIU JITSU INFANTIL, TAMANHO DO M0 AO M4, COMPLETO COM BLUSA E CALCA. ESPECIFICACOES TECNICAS DETALHADAS TECIDO DA BLUSA 100 POR CENTO ALGODAO TRANCADO SARJA TRANCADA DE ALTA GRAMATURA, RESISTENCIA, TECIDO	CJ	20	R$	R$	

		LEVE. GRAMATURA DO TECIDO MINIMO DE 450 G/M2, PADRAO INTERMEDIARIO PARA PRATICA. NA COR BRANCA OU CONFORME SOLICITADO, COM TINGIMENTO REATIVO QUE EVITA DESBOTAMENTO. TECIDO DA CALCA ALGODAO GROSSO TIPO BRIM REFORCADO. REFORCOS DUPLOS NAS AXILAS, GOLA, LATERAIS, JOELHOS E BARRAS DA CALCA. GOLA ENCHIMENTO INTERNO RIGIDO EM TECIDO DE ALGODAO E EVA PARA MELHOR SUSTENTACAO. COSTURAS TRIPLA OU QUADRUPLA NAS AREAS DE MAIOR TRACAO, COM LINHA DE POLIESTER DE ALTA TENACIDADE. FECHAMENTO DA CALCA CORDAO DE ALGODAO TIPO CADARCO GROSSO, AJUSTAVEL, COM PASSANTES REFORCADOS. ACABAMENTO OVERLOQUE INDUSTRIAL, COSTURAS INTERNAS EMBUTIDAS E REFORCADAS. NA ETIQUETA DEVE CONTER NOME DO FABRICANTE, TAMANHO, COMPOSICAO DO TECIDO E CNPJ. ACOMPANHA FAIXA DE GRADUACAO, PRODUZIDA EM ALGODAO OU POLIESTER TRANCADO NA COR E TAMANHO CONFORME SOLICITADO. O PRODUTO DEVE ATENDER AS EXIGENCIAS DA CONFEDERACAO BRASILEIRA DE JIU JITSU CBJJ E OU IBJJF, NO QUE SE REFERE AO FORMATO, DIMENSOES E CORES. DEVERA SER FORNECIDO EM EMBALAGEM INDIVIDUAL, PLASTICA, TRANSPARENTE, CONTENDO IDENTIFICACAO DO TAMANHO E COR. TAMANHO CONFORME SOLICITADO PELO ORGAO SOLICITANTE.					
25	**1**	KIMONO DE JIU JITSU, TAMANHO DO A0 AO A5, COMPLETO COM BLUSA E CALCA. ESPECIFICACOES TECNICAS DETALHADAS TECIDO DA BLUSA 100	CJ	20	R$	R$	

		POR CENTO ALGODAO TRANÇADO DE ALTA GRAMATURA E RESISTENCIA. GRAMATURA DO TECIDO MINIMO DE 450 G/M2, PADRAO INTERMEDIARIO PARA PRATICA. NA COR QUE FOR SOLICITADA, COM TINGIMENTO REATIVO QUE EVITA DESBOTAMENTO. TECIDO DA CALCA ALGODAO GROSSO TIPO BRIM REFORCADO. REFORCOS DUPLOS NAS AXILAS, GOLA, LATERAIS, JOELHOS E BARRAS DA CALCA. GOLA ENCHIMENTO INTERNO RIGIDO EM TECIDO DE ALGODAO E EVA PARA MELHOR SUSTENTACAO. COSTURAS TRIPLA OU QUADRUPLA NAS AREAS DE MAIOR TRACAO, COM LINHA DE POLIESTER DE ALTA TENACIDADE. FECHAMENTO DA CALCA CORDAO DE ALGODAO TIPO CADARCO GROSSO, AJUSTAVEL, COM PASSANTES REFORCADOS. ACABAMENTO OVERLOQUE INDUSTRIAL COSTURAS INTERNAS EMBUTIDAS E REFORCADAS. NA ETIQUETA DEVE CONTER NOME DO FABRICANTE, TAMANHO, COMPOSICAO DO TECIDO E CNPJ. TAMANHOS DO A0 AO A5 CONFORME FOR SOLICITADO. ACOMPANHA FAIXA DE GRADUACAO, PRODUZIDA EM ALGODAO OU POLIESTER TRANCADO NA COR E TAMANHO CONFORME SOLICITACAO. O PRODUTO DEVE ATENDER AS EXIGENCIAS DA CONFEDERACAO BRASILEIRA DE JIU JITSU CBJJ E OU IBJJF, NO QUE SE REFERE AO FORMATO, DIMENSOES E CORES. DEVERA SER FORNECIDO EM EMBALAGEM INDIVIDUAL, PLASTICA, TRANSPARENTE, CONTENDO IDENTIFICACAO DO TAMANHO E COR.					

VALOR TOTAL: R$

1. Prazo de validade da proposta: não inferior a 60 (sessenta) dias, a contar da data de sua apresentação.

2. Prazo de entrega: conforme solicitação da Secretaria/Setor requisitante

3. Endereço para intimação dos atos do Pregão: (e-mail ou endereço postal).

4. Que os preços propostos se encontram incluídos todos os tributos, encargos sociais e quaisquer outros ônus que porventura possam recair sobre o fornecimento do objeto da presentelicitação.

5. As propostas não poderão impor condições ou conter opções, somente sendo admitidas propostas que ofertem apenas um preço para cada item do objeto desta licitação.

Local, XX de XXXX de XXXX

_____

EMPRESA

CNPJ

REPRESENTANTE DA EMPRESA

ANEXO III – MINUTA DE ATA DE REGISTRO DE PREÇOS [nº]/[ano]

PROCESSO Nº 110/2026
MODALIDADE: PREGÃO ELETRÔNICO Nº 056/2026

Aos [dia] (dia extenso) dias do mês de [mês extenso] do ano de [ano], O **MUNICÍPIO DE MONTE BELO**, Estado de Minas Gerais, pessoa jurídica de direito público interno, inscrito no CNPJ sob o Nº. 18.668.376/0001-34, com sede na Av. Francisco Wenceslau do Anjos, n.º 453, Centro, neste ato representado através do(a) Secretário(a) Municipal de Administração, Sr.(a) Rodrigo José da Silva, brasileiro(a), portador(a) do CPF/MF n.º [nº CPF] e do RG [nº RG], doravante denominado **GERENCIADOR**, nos termos do que dispõem a Lei nº 14.133, de 1º de abril de 2021, e os Decretos Municipais nº 5.822, 5.823 e 5.827, de 27 de setembro de 2023, face ao resultado obtido no(a) Pregão Eletrônico nº 056/2026, homologado em [dia] de [mês] de 2024, resolve formalizar a presente ATA DE REGISTRO DE PREÇOS, empresa **[RAZÃO SOCIAL]**, com sede na cidade de [cidade] – [UF], na Rua/Av. [rua/av.], n.º [nº], Bairro [bairro], CEP [nº CEP], inscrita no CNPJ sob o n.º [nº CNPJ], doravante denominada **DETENTORA DA ATA**, neste ato, representada por [nome completo do representante legal], atendendo as condições previstas no Edital e seus anexos, e em conformidade com as disposições a seguir:

1. DO OBJETO

1.1. A presente licitação tem como objeto a formação de Ata de Registro de Preços, por um período de 12 meses, para futura e eventual contratação de empresa especializada no fornecimento de uniformes confeccionados, conforme especificações e quantitativos previstos no Termo de Referência (Anexo I), visando atender às demandas dos seguintes órgãos participantes: Secretarias Municipais de Administração, Educação, Esporte, Cultura e Lazer e Saúde

1.2. A existência de preços registrados não obriga os órgãos participantes a firmar contratações com a DETENTORA DA ATA ou a contratar a totalidade dos itens registrados, sendo-lhes facultada a realização de licitação específica para a contratação pretendida, assegurada à DETENTORA DA ATA a preferência em igualdades de condições.

2. DO PRAZO DE VIGÊNCIA DA ATA E DA PRORROGAÇÃO

2.1. O prazo de vigência da Ata será de 01 (um) ano, contado da data de sua assinatura, podendo ser prorrogado por igual período, a partir do saldo remanescente, nos termos do art. 84 da Lei 14.133/21.

2.2. A prorrogação fica condicionada à comprovação da vantajosidade dos preços registrados.

3. DOS PREÇOS, ESPECIFICAÇÕES E QUANTITATIVOS

3.1. Os itens registrados para a empresa acima mencionada e os preços são os seguintes:

ITEM	UNID	QUANT	DESCRIÇÃO	VALOR	
				UNIT	TOTAL

				TOTAL	

3.2. VALOR ESTIMADO – O valor estimado para este registro de preços é de até R$ [valor] (valor em extenso), sendo que o mesmo gera apenas expectativa de contratação.

3.3. Os preços registrados abrangerão os custos diretos e indiretos decorrentes do objeto, incluindo tributos, encargos trabalhistas e comerciais, seguros, despesas de administração, lucro, custos com transporte, frete e demais despesas correlatas.

4. CLÁUSULA QUARTA – DA FISCALIZAÇÃO DA ATA DE REGISTRO DE PREÇOS

4.1. A execução do presente registro de preços deverá ser fiscalizada pelo GERENCIADOR, sem que essa competência exclua ou reduza a integral responsabilidade da DETENTORA DA ATA, mesmo perante terceiros, por quaisquer irregularidades constatadas na execução do objeto.

4.2. O GERENCIADOR designa **ELIANA A. RODRIGUES DE MOURA**, conforme **Portaria nº 5.954 de 09 de outubro de 2026**, como servidor responsável pela fiscalização da Ata de Registro de Preços.

4.3. O fiscal deverá ter pleno conhecimento da Ata de Registro de Preços e das demais condições constantes no Edital e seus anexos, tendo, entre outras, as seguintes atribuições:

a) Reunir-se com o preposto da DETENTORA DA ATA, visando a estabelecer as estratégias da execução do objeto, bem como traçar metas de controle, fiscalização e acompanhamento da ata;
b) Fiscalizar a regularidade e adequação da entrega dos bens, de acordo com as especificações previstas no Termo de Referência, e elaborar relatórios de acompanhamento, com os registros de eventuais falhas verificadas e das medidas corretivas necessárias;
c) Disponibilizar toda a infraestrutura necessária à entrega do objeto, conforme o caso, nas condições e prazos estabelecidos;
d) Verificar a conformidade dos bens fornecidos com as especificações contidas no Termo de Referência e seus anexos, recusando o fornecimento de objeto diverso, salvo quando de qualidade superior e devidamente aceito pelo GERENCIADOR;
e) Solicitar à DETENTORA DA ATA justificativa para eventuais bens não entregues ou entregues em desconformidade, podendo assinalar prazo para correções de eventuais falhas verificadas, conforme avaliação da execução do objeto;
f) Exigir da DETENTORA DA ATA o fiel cumprimento de todas as condições assumidas, na forma prevista neste registro de preços;
g) Registrar no histórico de execução da ata todas as ocorrências que possam interferir no adequado andamento da execução do objeto, notificando a DETENTORA DA ATA para determinar as medidas e os prazos necessários à regularização das faltas ou dos defeitos observados;
h) Comunicar por escrito ao gestor da ata a necessidade de alterações do quantitativo do objeto ou a modificação da forma de sua execução, em razão de fato superveniente, bem como eventuais irregularidades cometidas pela DETENTORA DA ATA que exijam decisão ou providências que ultrapassem a sua competência;

i) Atestar as Notas Fiscais/Faturas apresentadas pela DETENTORA DA ATA, encaminhando-as ao gestor da ata para pagamento;

j) Verificar a manutenção das condições de habilitação da DETENTORA DA ATA, acompanhar o empenho, o pagamento, as garantias, as glosas e a formalização de apostilamento e termos aditivos, solicitando quaisquer documentos comprobatórios pertinentes, caso necessário;

k) Comunicar imediatamente ao gestor da ata as ocorrências que possam inviabilizar a execução do objeto nas datas pactuadas;

l) Comunicar ao gestor da ata, em tempo hábil, o término da vigência da ata sob sua responsabilidade, com vistas à realização de novo processo ou à prorrogação da vigência, se for o caso;

m) Comunicar por escrito ao gestor as faltas cometidas pela DETENTORA DA ATA que sejam passíveis de aplicação de penalidade.

4.4. O GERENCIADOR designa **CRISTINA APARECIDA VICENTE**, conforme **Portaria nº 5.954 de 09 de outubro de 2026**, como servidor responsável pela gestão da ata, que, entre outras, terá seguintes atribuições:

a) Coordenar e atualizar o processo de acompanhamento e fiscalização da ata, elaborando relatórios, quando for o caso, e promovendo os registros formais no histórico de gerenciamento de todas as ocorrências relacionadas a alterações;

b) Analisar relatórios e documentos enviados pelo fiscal;

c) Consolidar as avaliações recebidas e encaminhar as consolidações e os relatórios à DETENTORA DA ATA;

d) Acompanhar e observar o cumprimento das cláusulas, bem como os registros realizados pelo fiscal acerca de todas as ocorrências relacionadas à execução do objeto e as medidas adotadas, informando, se for o caso, à autoridade superior àquelas que ultrapassarem a sua competência;

e) Solicitar abertura de processo administrativo visando à aplicação de penalidade cabível, garantindo a defesa prévia à DETENTORA DA ATA;

f) Propor aplicação de sanções administrativas pelo descumprimento das cláusulas contratuais apontadas pelos fiscais;

g) Providenciar o pagamento das notas fiscais/faturas emitidas pela DETENTORA DA ATA, mediante a observância das exigências contratuais e legais;

h) Manter controle atualizado dos pagamentos efetuados, observando que o valor do registro de preços não seja ultrapassado.

4.5. A substituição do fiscal e do gestor designados, por razões de conveniência ou interesse público, será realizada mediante simples apostilamento ao presente instrumento, devendo o substituto assinar novo Termo de Ciência.

5. DAS CONDIÇÕES, PRAZOS E LOCAL PARA ENTREGA

5.1. O fornecimento dos itens será conforme locais e horários estabelecidos no Termo de Referência, observando-se as condições de entrega indicadas no mesmo.

5.2. O prazo de entrega dos objetos será de 30 (trinta) dias, contados do recebimento da nota de empenho, em remessa única ou parcelada, a ser definida pelo contratante, no seguinte endereço: Almoxarifado Central

da Prefeitura Municipal de Monte Belo, localizado na Rua Sete de Maio, nº 600 – Centro, CEP 37.115-000, dentro do horário de expediente, de segunda-feira a sexta-feira, das 07h às 16h.

5.3. A Ordem de Fornecimento será enviada via e-mail, devendo a DETENTORA DA ATA manter sempre atualizado esse meio de comunicação.

5.4. O objeto será recebido de forma provisória ou definitiva, nos termos do artigo 140 da Lei Federal nº 14.133/21.

6. DA ALTERAÇÃO DOS PREÇOS

6.1. O preço registrado nesta Ata, exceto quando se tratar de situação de revisão, apenas poderá ser alterado nas hipóteses previstas no art. 128 e seguintes do Decreto Municipal Nº 5.822, de 27 de setembro de 2023, sendo elas:

6.2. O órgão ou a entidade gerenciadora poderá conceder aumento do preço registrado na ata, mediante pedido fundamentado do detentor da ARP, devidamente instruído com os documentos necessários à comprovação dos fatos alegados, devendo obedecer ao que se segue:

a) manter, preferencialmente, a diferença percentual apurada na época da licitação entre o preço ofertado pelo licitante e o preço de mercado;
b) considerar o valor solicitado pelo detentor como o máximo a ser concedido para a alteração;
c) poderá deferir valor menor do que aquele solicitado pelo detentor.

6.3. O preço registrado na ata não poderá ultrapassar o praticado no mercado;

7. DA REVISÃO DOS PREÇOS REGISTRADOS

7.1. Quando o preço registrado se tornar superior ao preço praticado no mercado por motivo superveniente decorrente de força maior, caso fortuito, fato do príncipe ou fatos imprevisíveis ou previsíveis de efeitos incalculáveis, e for inviável a manutenção da Ata nas condições originalmente pactuadas, o GERENCIADOR convocará a DETENTORA DA ATA para negociar a redução do preço registrado.

7.1.1. A recusa da DETENTORA DA ATA em reduzir seus preços na forma prevista no item 7.1. implicará o cancelamento parcial ou integral do registro de preços e a liberação da DETENTORA DA ATA, sem aplicação de penalidades administrativas.

7.2. Quando o preço registrado se tornar superior em virtude da criação, alteração ou extinção de quaisquer tributos ou encargos legais, com comprovada repercussão sobre a Ata, o GERENCIADOR convocará a DETENTORA para proceder à redução dos preços de acordo com os novos encargos.

7.2.1. A recusa da DETENTORA DA ATA em reduzir seus preços na forma prevista no item 7.2 implicará o cancelamento parcial ou integral do registro de preços, com aplicação das penalidades administrativas previstas em lei e nesta Ata.

7.3. Quando o preço de mercado se tornar superior ao preço registrado, é facultado à DETENTORA DA ATA requerer a revisão dos valores, desde que atendidos os seguintes requisitos:

a) Comprovação do motivo superveniente decorrente de força maior, caso fortuito, fato do príncipe, fato da Administração ou fato imprevisível ou previsível de efeitos incalculáveis;
b) Demonstração, por meio da apresentação de planilha de custos ou memória de cálculo, quando couber, acompanhada de documentação comprobatória correlata, de que os preços registrados estão desatualizados e se tornaram inviáveis.

7.3.1. O GERENCIADOR decidirá sobre o pedido de revisão no prazo máximo de 60 (sessenta) dias, a contar da data de conclusão da instrução do requerimento.

7.3.2. Durante o período de análise do pedido, o GERENCIADOR, mediante solicitação da DETENTORA DA ATA, poderá suspender as novas autorizações de consumo/adesão à Ata de Registro de Preços.

7.3.3. Indeferido o pedido de revisão, por ausência de prova efetiva dos requisitos previstos no item 6.3, a DENTENTORA DA ATA fica obrigada a manter os compromissos assumidos pelos preços originalmente registrados, sob pena de cancelamento do registro de preços e aplicação das penalidades administrativas previstas em lei e nesta Ata.

7.3.4. Comprovada a desatualização dos preços registrados, a Ata poderá ser revisada e, caso a DETENTORA DA ATA não aceite os novos preços indicados, o Registro de Preços será, parcial ou integralmente, cancelado e a DETENTORA DA ATA liberada do compromisso assumido, sem aplicação de penalidades administrativas.

7.4. Qualquer revisão nos preços registrados deve ser formalizada mediante termo aditivo e requer a apresentação de nova proposta de preço e/ou nova planilha de custos e formação de preço, conforme o caso.

7.5. A revisão dos preços registrados em Ata será aplicada automaticamente aos contratos formalizados posteriormente à sua implantação.

8. DO CADASTRO RESERVA DA ATA DE REGISTRO DE PREÇOS

8.1. Está estabelecido, na pasta do presente processo, o registro dos licitantes que integraram o cadastro de reserva, obedecida a ordem de classificação no certame.

8.2. A ordem de classificação, disposta no inciso anterior, será respeitada quando da necessidade de realização das contratações.

8.3. A aceitação de eventual convocação é facultativa e a recusa em assinar a ata não gera para os integrantes do cadastro de reserva a aplicação de qualquer sanção administrativa.

9. DA ASSINATURA DA ATA DE REGISTRO DE PREÇOS

9.1. Os licitantes vencedores serão convocados para assinar a Ata de Registro de Preços dentro do prazo de 05 (cinco) dias, contados a partir da data de homologação do certame.

9.2. O prazo estabelecido no inciso anterior poderá ser prorrogado uma vez, por igual período, quando solicitado pelo licitante e desde que ocorra motivo justificado aceito pela Administração.

9.3. É facultado à Administração, quando o licitante vencedor convocado não assinar a Ata no prazo e condições estabelecidas, convocar os licitantes remanescentes, nos termos desta Ata, para fazê-lo em igual prazo e nas mesmas condições propostas pelo primeiro classificado.

9.4. A recusa injustificada do licitante vencedor ou dos classificados no cadastro reserva em assinar a Ata, dentro do prazo estabelecido, ensejará a aplicação das penalidades previstas no instrumento convocatório.

10. DA CONTRATAÇÃO

10.1. A DETENTORA DA ATA está obrigada a celebrar as contratações que dela poderão advir, observadas as condições estabelecidas no Edital, em seus anexos e nesta Ata.

10.2. As contratações decorrentes desta Ata de Registro de Preços serão formalizadas mediante a assinatura de termo de contrato OU retirada da ordem de fornecimento, conforme modelo constante do Anexo IV do Edital, respeitado o prazo de vigência da Ata.

10.3. A DETENTORA DA ATA será convocada para assinatura do termo de contrato ou retirada da ordem de fornecimento no prazo de 05 (cinco) dias úteis a contar da convocação, sob pena de decair o direito à contratação.

10.4. O prazo para assinatura do termo de contrato poderá ser prorrogado uma única vez, por igual período, mediante solicitação da DETENTORA DA ATA antes do decurso do prazo assinalado e desde que ocorra motivo justo, aceito pela Administração.

10.5. O não comparecimento ou a recusa injustificada da DETENTORA DA ATA em assinar o contrato ou retirar a ordem de fornecimento no prazo assinalado enseja o cancelamento do registro de preços e a aplicação das penalidades previstas neste Edital.

10.6. Por ocasião da convocação para assinatura do contrato ou para retirada da ordem de fornecimento, o órgão ou entidade interessada na contratação deverá consultar a regularidade da DETENTORA DA ATA perante o Portal Nacional de Contratações Públicas (quando a funcionalidade estiver apta), o Cadastro Nacional de Empresas Inidôneas e Suspensas (CEIS) e o Cadastro Nacional de Empresas Punidas (CNEP) e verificar a validade dos documentos de habitação fiscal, social e trabalhista apresentados na licitação, por meio de consulta aos sítios eletrônicos oficiais, certificando nos autos a regularidade e anexando os documentos obtidos.

10.7. Se não for possível atualizar os documentos por meio eletrônico, a DETENTORA DA ATA será notificada para, no prazo de 02 (dois) dias úteis, comprovar a sua situação de regularidade, mediante a apresentação das respectivas certidões vigentes, sob pena de decair do direito à contratação e haver o cancelamento do registro de preços.

10.8. Nas hipóteses do item 8.5 e 8.6, o GERENCIADOR poderá convocar os integrantes do cadastro de reserva, se houver, ou os licitantes remanescentes, na ordem de classificação, para negociação e assinatura de nova Ata, observado o disposto no art. 90, §§ 2º e 4º da Lei 14.133, de 2021.

11. DAS OBRIGAÇÕES

11.1. DAS OBRIGAÇÕES DO ÓRGÃO GERENCIADOR DA ATA

11.1.1. O **ÓRGÃO GERENCIADOR** deverá:

a) Assinar, gerenciar e fiscalizar a Ata de Registro de Preços;
b) Divulgar a Ata e suas eventuais alterações, durante toda a sua vigência, no Sistema e no Portal Nacional de Contratações Públicas;
c) Autorizar e gerenciar pedidos de consumo dos órgãos participantes e pedidos de adesão dos não participantes;
d) Observar os quantitativos e limites estabelecidos para os órgãos participantes e não participantes;
e) Remanejar os quantitativos da Ata, quando cabível;
f) Analisar pedidos de reajuste e revisão dos preços registrados, conduzindo as renegociações necessárias;
g) Instaurar processo de apuração e aplicação de penalidade, garantida a ampla defesa e o contraditório, em caso de cometimento de ilícitos decorrentes da Ata de Registro de Preços;
h) Formalizar a prorrogação do prazo de vigência da Ata, quando cabível;
i) Convocar os integrantes do Cadastro de Reserva, se houver, em caso de cancelamento parcial ou integral do registro de preços;

11.2. DAS OBRIGAÇÕES DA DETENTORA DA ATA

11.2.1. A **DETENTORA DA ATA** obriga-se a:

a) Manter o preço registrado e demais condições previstas durante todo o prazo de vigência da Ata de Registro de Preços;
b) Manter, durante toda a vigência da Ata de Registro de Preços e de eventuais contratações decorrentes, as condições de habilitação exigidas para participação na licitação;
c) Assinar os contratos ou retirar as ordens de fornecimento decorrentes desta Ata da Registro de Preços no prazo assinalado.
d) Prestar as informações solicitadas pelo GERENCIADOR, durante o prazo de vigência da Ata de Registro de Preços, no prazo máximo de 05 (cinco) dias úteis após o recebimento da solicitação.
e) Designar preposto para representá-la perante o GERENCIADOR, sempre que for necessário.

11.3. DAS OBRIGAÇÕES PERTINENTES À LGPD

11.3.1. São obrigações da CONTRATADA, na qualidade de OPERADORA:

a) Realizar o tratamento dos dados pessoais em estrita conformidade às instruções repassadas pela CONTROLADORA/CONTRATANTE;

b) Adotar medidas técnicas e administrativas de segurança aptas a proteger os dados pessoais de acessos não autorizados e de situações acidentais ou ilícitas de destruição, perda, alteração, comunicação ou qualquer forma de tratamento inadequado ou ilícito, segundo os padrões técnicos mínimos exigidos pela CONTROLADORA/CONTRATANTE;

c) Utilizar recursos de segurança da informação e de tecnologia da informação de qualidade, eficiência e eficácia reconhecidas e em versões comprovadamente seguras e atualizadas, de forma a reduzir o nível de risco ao qual o objeto do CONTRATO ou a CONTRATANTE está exposta;

d) Manter os registros de tratamento de dados pessoais que realizar, assim como aqueles compartilhados, com condições de rastreabilidade e de prova eletrônica a qualquer tempo;

e) Facultar acesso a dados pessoais somente para o pessoal autorizado que tenha estrita necessidade e que tenha assumido compromisso formal de preservar a confidencialidade e segurança de tais dados, ou ao próprio Titular dos dados, devendo tal compromisso estar disponível em caráter permanente para exibição à CONTROLADORA/CONTRATANTE, mediante solicitação;

f) Permitir a realização de auditorias da CONTROLADORA/CONTRATANTE e disponibilizar toda a informação necessária para demonstrar o cumprimento das obrigações relacionadas à sistemática de proteção de dados;

g) Informar e obter a anuência prévia da CONTROLADORA/CONTRATANTE sobre a utilização de serviços de terceiros para sustentar ou viabilizar o funcionamento da Solução de Tecnologia da Informação e Comunicação – TIC para o desenvolvimento das atividades objeto do CONTRATO;

h) Apresentar à CONTROLADORA/CONTRATANTE, sempre que solicitado, toda e qualquer informação e documentação que comprovem a implementação dos requisitos de segurança especificados na contratação, de forma a assegurar a auditabilidade do objeto contratado, bem como os demais dispositivos legais aplicáveis;

i) Auxiliar, em toda providência que estiver ao seu alcance, no atendimento pela CONTROLADORA/CONTRATANTE e de obrigações perante Titulares de dados pessoais, autoridades competentes ou quaisquer outros legítimos interessados;

j) Comunicar formalmente e de imediato à CONTROLADORA/CONTRATANTE a ocorrência de qualquer risco, ameaça ou incidente de segurança que possa acarretar comprometimento ou dano potencial ou efetivo a Titular de dados pessoais, evitando atrasos por conta de verificações ou inspeções;

k) Promover a revogação de todos os privilégios de acesso aos sistemas, informações e recursos da CONTROLADORA/CONTRATANTE, em caso de desligamento de funcionário das atividades inerentes à execução do presente CONTRATO;

l) Obter, quando necessário, o consentimento dos titulares dos dados sob tratamento, nos termos do art. 8º da Lei nº 13.709/2018;

m) Abster-se da utilização dos dados pessoais tratados para finalidade diversa da execução dos serviços objeto deste CONTRATO;

n) Adotar planos de resposta a incidentes de segurança eventualmente ocorridos durante o tratamento dos dados coletados para a execução das finalidades deste CONTRATO, bem como dispor de mecanismos que possibilitem a sua remediação, de modo a evitar ou minimizar eventuais danos aos titulares dos dados;

o) Responsabilizar-se por prejuízos causados à CONTROLADORA/CONTRATANTE em razão de coleta e tratamento inadequados dos dados pessoais compartilhados para as finalidades pretendidas no presente CONTRATO;

p) Responsabilizar-se pelos danos patrimoniais, morais, individuais ou coletivos que venham a ser causados em razão do descumprimento de suas obrigações legais no processo de tratamento dos dados compartilhados pela CONTROLADORA/CONTRATANTE;

q) Definir e executar procedimento de descarte seguro dos dados pessoais, que estejam em sua posse, ao encerrar a execução do CONTRATO ou após a satisfação da finalidade pretendida;

r) Orientar e treinar seus empregados sobre os deveres, requisitos e responsabilidades decorrentes da LGPD;

s) Exigir de suboperadores e subcontratados o cumprimento dos deveres da presente cláusula, permanecendo integralmente responsável por garantir sua observância;

t) Manter bancos de dados formados a partir deste CONTRATO administrativo em formato interoperável, a fim de garantir a reutilização desses dados pela Administração nas hipóteses previstas na LGPD, e em ambiente virtual controlado, com registro individual rastreável de tratamentos realizados, com cada acesso, data, horário e registro da finalidade, para efeito de responsabilização, em caso de eventuais omissões, desvios ou abusos.

11.3.2. São obrigações da CONTRATANTE, na qualidade de CONTROLADORA:

a) Fornecer, observadas as diretrizes de sua Política Local de Proteção de Dados Pessoais e Política de Privacidade, as instruções e condições necessárias ao tratamento dos dados pela OPERADORA/CONTRATADA;

b) Adotar medidas de segurança, técnicas e administrativas aptas a proteger os dados pessoais de acessos não autorizados e de situações acidentais ou ilícitas de destruição, perda, alteração, comunicação ou qualquer forma de tratamento inadequado ou ilícito;

c) Adotar mecanismos transparentes, de fácil compreensão e acesso, que permitam a ciência inequívoca dos titulares dos dados a respeito de sua Política de Privacidade, que deve conter, minimamente, as medidas acima indicadas;

d) Compartilhar com a OPERADORA/CONTRATADA as informações pessoais fornecidas pelos usuários dos serviços públicos por ela prestados, estritamente necessárias à execução do objeto contrato e nos exatos termos definidos em sua Política de Privacidade, após a aceitação dos termos de uso pelo usuário ou seu representante legal, quando for o caso;

e) Definir quais serão os dados pessoais tratados, bem como as finalidades e as formas de tratamento para cada dado coletado;

f) Comunicar à autoridade nacional de proteção de dados e ao titular dos dados a ocorrência de incidente de segurança que possa acarretar risco ou dano relevante aos titulares, após o recebimento da comunicação formal feita pela OPERADORA/CONTRATADA;

g) Providenciar a eliminação segura dos dados obtidos para a prestação do serviço e compartilhados com a OPERADORA/CONTRATADA, após o término do tratamento, exceto quando necessários ao atendimento das finalidades previstas no art. 16 da Lei Federal nº 13.709/2018, quando estará autorizada a sua conservação;

h) Responsabilizar-se pelos danos patrimoniais, morais, individuais ou coletivos que venham a ser causados em razão do descumprimento de suas obrigações legais e das medidas de segurança estabelecidas em sua Política de Privacidade, no processo de compartilhamento dos dados, a menos que reste comprovado que o dano é decorrente de culpa exclusiva do titular dos dados ou de terceiros.

12. DO CANCELAMENTO DA ATA DE REGISTRO DE PREÇOS

12.1. O registro de preços **da DETENTORA DA ATA** será cancelado quando esta:

12.1.1. Descumprir as condições nela previstas;
12.1.2. Não mantiver as condições de habilitação exigidas na licitação;
12.1.3. Recusar-se injustificadamente a assinar os contratos decorrentes desta Ata;

12.1.4. Recusar-se a reduzir o preço registrado, na hipótese de este tornar-se superior àqueles praticados no mercado;

12.1.5. Tiver sua falência decretada ou for dissolvida;

12.1.6. Sofrer penalidade administrativa que impeça sua contratação no âmbito da Administração Direta e Indireta do Município de Monte Belo, salvo se a sanção não ultrapassar o prazo de vigência desta Ata e não for o GERENCIADOR o responsável por sua aplicação, hipótese em que o registro de preços poderá ser mantido pelo prazo remanescente, após cumprida a penalidade, mediante decisão fundamentada do GERENCIADOR.

12.2. A Ata de Registro de Preços será cancelada também por razões de interesse público ou em decorrência de caso fortuito ou força maior, que prejudique o cumprimento das obrigações definidas nesta Ata de Registro de Preços, devidamente comprovados e justificados.

12.3. Será assegurado o contraditório e a ampla defesa antes do cancelamento do registro de preços, ressalvada a hipótese de que trata o item 12.1.6.

13. DAS INFRAÇÕES E SANÇÕES ADMINISTRATIVAS

13.1. São aplicáveis as seguintes penalidades:

a) Advertência;
b) Multa;
c) Impedimento de licitar e contratar com a Administração Direta e Indireta do Município de Monte Belo, pelo prazo de até 03 (três) anos;
d) Declaração de inidoneidade para licitar ou contratar com a Administração Pública direta e indireta de todos os entes federativos, pelo prazo mínimo de 03 (três) e máximo de 06 (seis) anos.

13.2. As sanções de impedimento de licitar e contratar com o Município e a declaração de inidoneidade poderão ser aplicadas cumulativamente com a multa.

13.3. A **penalidade de advertência** será aplicada nas seguintes hipóteses, de acordo com o art. 6º do Decreto Municipal Nº 5.827, de 27 de setembro de 2023:

a) descumprimento, de pequena relevância, de obrigação legal ou infração à Lei quando não se justificar aplicação de sanção mais grave, tais como, o atraso na entrega de produto, serviços e etapas de obras, e situações de natureza correlatas, independentemente da aplicação da multa;
b) inexecução parcial de obrigação contratual principal ou acessória de pequena relevância, e situações de natureza correlatas, a critério da Administração Pública, quando não se justificar aplicação de sanção mais grave.

13.4. A **penalidade de multa** será aplicada de acordo com as seguintes regras, de acordo com o art. 7º do Decreto Municipal Nº 5.827, de 27 de setembro de 2023:

I. **Multa moratória de 0,33% (zero vírgula trinta e três por cento)** por dia de atraso na entrega de bem ou execução de serviços, **até o limite de 9,9% (nove vírgula nove por cento)**, correspondente a até 30 (trinta) dias de atraso, calculado sobre o valor correspondente à parte inadimplente, excluída, quando for o caso, a parcela correspondente aos impostos destacados no documento fiscal;

II. **Multa administrativa de 10% (dez por cento)** sobre o valor total da adjudicação da licitação ou do valor da contratação direta em caso de recusa do licitante ou futuro contratado em assinar a Ata de Registro de Preços ou contrato, ou recusar-se a aceitar ou retirar o instrumento equivalente;

III. **Multa administrativa de 3% (três por cento)** sobre o valor de referência para a licitação ou para a contratação direta, na hipótese de o licitante ou futuro contratado retardar injustificadamente o procedimento de contratação ou descumprir preceito normativo ou as obrigações assumidas, tais como:

a) deixar de entregar documentação exigida para o certame licitatório;
b) desistir da proposta, salvo por motivo justo decorrente de fato superveniente e aceito pela Administração;
c) tumultuar a sessão pública da licitação;
d) descumprir requisitos de habilitação na modalidade pregão, a despeito da declaração em sentido contrário;
e) propor recursos manifestamente protelatórios em sede de contratação direta ou de licitação;
f) deixar de providenciar o cadastramento da empresa vencedora da licitação ou da contratação direta junto ao cadastro de fornecedores do Município, dentro do prazo concedido pela Administração Pública, salvo por motivo justo decorrente de fato superveniente e aceito pelo respectivo órgão ou entidade da Administração Pública Municipal;
g) deixar de regularizar os documentos fiscais no prazo concedido, na hipótese de o licitante ou contratado enquadrar-se como Microempresa ou Empresa de Pequeno Porte, nos termos da Lei Complementar Federal nº 123, de 14 de dezembro de 2006, e suas alterações;
h) propor impugnações ou pedidos de esclarecimentos repetitivos e que já tenham sido respondidos, tumultuando a abertura do processo licitatório; e
i) outras situações de natureza correlatas.

IV. **Multa administrativa de 3% (três por cento)** sobre o valor total da adjudicação da licitação ou do valor da contratação direta, quando houver o descumprimento das normas jurídicas atinentes ou das obrigações assumidas, tais como:

a) deixar de manter as condições de habilitação durante o prazo do contrato;
b) permanecer inadimplente após a aplicação de advertência;
c) deixar de regularizar, no prazo definido pela Administração Pública Municipal, os documentos exigidos na legislação para fins de liquidação e pagamento da despesa;
d) deixar de complementar o valor da garantia recolhida após solicitação do contratante;
e) não devolver os valores pagos indevidamente pelo contratante;
f) manter funcionário sem qualificação para a execução do objeto do contrato;
g) utilizar as dependências do contratante para fins diversos do objeto do contrato;

h) tolerar, no cumprimento do contrato, situação apta a gerar ou causar dano físico, lesão corporal ou consequências letais a qualquer pessoa;
i) deixar de fornecer Equipamento de Proteção Individual – EPI ou uniformes, quando exigido, aos seus empregados ou omitir-se em fiscalizar sua utilização, na hipótese de contratação de serviços de mão de obra;
j) deixar de substituir empregado cujo comportamento for incompatível com o interesse público, em especial quando solicitado pelo órgão contratante;
k) deixar de repor funcionários faltosos;
l) deixar de controlar a presença de empregados, na hipótese de contratação de serviços de mão de obra;
m) deixar de observar a legislação pertinente aplicável ao seu ramo de atividade;
n) deixar de efetuar o pagamento de salários, vale-transporte, vale-refeição, seguros, encargos fiscais e sociais, bem como deixar de arcar com quaisquer outras despesas relacionadas à execução do contrato nas datas avençadas;
o) deixar de apresentar, quando solicitado, documentação fiscal, trabalhista e previdenciária devidamente regularizada
p) outras situações de natureza correlata.

V. **Multa administrativa de 5% (cinco por cento)** sobre o valor total da adjudicação da licitação ou do valor da contratação direta, na hipótese de o contratado entregar o objeto contratual em desacordo com as especificações, condições e qualidade contratadas e/ou com vício, irregularidade ou defeito oculto que o tornem impróprio para o fim a que se destina;

VI. **Multa administrativa de 10% (dez por cento)** sobre o valor total do contrato ou da Ata de Registro de Preços, quando o contratado ou fornecedor registrado der causa, respectivamente, à rescisão do contrato ou ao cancelamento da Ata de Registro de Preços.

13.5. Nos termos do art. 8º, § 5º do Decreto Municipal Nº 5.827, de 27 de setembro de 2023, a aplicação das multas não exclui a obrigação de reparação integral de eventual dano causado ao órgão contratante.

13.6. A sanção de **impedimento de licitar e contratar**, de acordo com o art. 11 do Decreto Municipal Nº 5.827, de 27 de setembro de 2023, será aplicada quando não se justificar a imposição de penalidade mais grave e nos seguintes casos, quando:

a) der causa à inexecução parcial do contrato, que cause grave dano à Administração, ao funcionamento dos serviços públicos ou ao interesse coletivo;
b) der causa à inexecução total do contrato;
c) deixar de entregar a documentação exigida para o certame;
d) não manter a proposta, salvo em decorrência de fato superveniente devidamente justificado;
e) não celebrar o contrato ou não entregar a documentação exigida para a contratação, quando convocado dentro do prazo de validade de sua proposta;
f) ensejar o retardamento da execução ou da entrega do objeto da licitação sem motivo justificado;
g) outras situações de natureza correlatas.

13.7. A sanção de declaração de **inidoneidade para licitar ou contratar**, de acordo com o art. 12 do Decreto Municipal Nº 5.827, de 27 de setembro de 2023, será aplicada àquele que:

a) apresentar declaração ou documentação falsa exigida para o certame ou prestar declaração
b) falsa durante a licitação ou a execução do contrato;
c) fraudar a licitação ou praticar ato fraudulento na execução do contrato;
d) comportar-se de modo inidôneo ou cometer fraude de qualquer natureza;
e) praticar atos ilícitos com vistas a frustrar os objetivos da licitação;
f) praticar ato lesivo previsto no artigo 5º da Lei Federal nº 12.846, de 1º de agosto de 2013;
g) outras situações de natureza correlata.

13.8. A aplicação das sanções previstas neste instrumento não exclui, em hipótese alguma, a obrigação de reparação integral do dano causado ao GERENCIADOR.

13.9. O valor da multa aplicada e das indenizações cabíveis serão objeto de compensação com os pagamentos eventualmente devidos pelo GERENCIADOR à DETENTORA, decorrentes do mesmo instrumento ou de outros que o GERENCIADOR possua com a DETENTORA.

13.10. Se o valor da multa for superior ao dos pagamentos devidos pelo GERENCIADOR, a diferença será descontada da garantia contratual prestada, se houver, ou será cobrada administrativamente.

13.11. Não havendo o pagamento integral da multa em sede administrativa, a processo será encaminhado para inscrição em Dívida Ativa e cobrança judicial.

13.12. A aplicação das sanções realizar-se-á em processo administrativo que assegure o contraditório e a ampla defesa à DETENTORA.

13.13. Na fixação das penalidades, dentro das faixas de multa estabelecidas neste contrato, bem como dos prazos previstos para as demais sanções deverão ser observadas:

a) a natureza e a gravidade da infração cometida;
b) as peculiaridades do caso concreto;
c) as circunstâncias agravantes ou atenuantes;
d) os danos que o cometimento da infração ocasionar ao CONTRATANTE, ao funcionamento dos serviços públicos, aos seus usuários ou ao interesse coletivo;
e) a vantagem auferida em virtude da infração;
f) a implantação ou o aperfeiçoamento de programa de integridade, conforme normas e orientações dos órgãos de controle interno.

13.14. A personalidade jurídica da DETENTORA poderá ser desconsiderada sempre que utilizada com abuso do direito para facilitar, encobrir ou dissimular a prática dos atos ilícitos previstos neste instrumento ou para provocar confusão patrimonial, e, nesse caso, todos os efeitos das sanções aplicadas à pessoa jurídica serão estendidos aos seus administradores e sócios com poderes de administração, à pessoa jurídica sucessora ou à

empresa do mesmo ramo com relação de coligação ou controle, de fato ou de direito, com a DETENTORA, observados, em todos os casos, o contraditório, a ampla defesa e a obrigatoriedade de análise jurídica prévia.

14. DA ADESÃO À ATA DE REGISTRO DE PREÇOS POR ÓRGÃOS NÃO PARTICIPANTES

14.1. A presente Ata de Registro de Preços poderá ser utilizada por qualquer órgão ou entidade da Administração Pública que não tenha participado dos procedimentos iniciais da licitação para o registro de preços, doravante denominado NÃO PARTICIPANTE, mediante anuência do GERENCIADOR, atendidas as condições previstas no art. 86, §2º, da Lei nº 14.133, de 2021.

14.2. Cada órgão ou entidade NÃO PARTICIPANTE poderá aderir a até 50% (cinquenta por cento) do quantitativo dos itens registrados na Ata de Registro de Preços.

14.3. A soma de todas as adesões por NÃO PARTICIPANTES não poderá exceder ao dobro do quantitativo de cada item registrado, independentemente do número de órgãos não participantes que aderirem.

14.4. A adesão do NÃO PARTICIPANTE requer anuência do GERENCIADOR e da DETENTORA DA ATA e será autorizada desde que não haja prejuízo para as obrigações decorrentes desta Ata.

14.5. A adesão deverá seguir as condições previstas no Edital e seus anexos, sendo efetivada na forma prevista no item 9.2.

15. DAS DISPOSIÇÕES GERAIS

15.1. Esta Ata de Registro de Preços implica compromisso de fornecimento nas condições aqui estabelecidas, bem como no Edital e seus anexos, depois de cumpridos os requisitos de publicidade.

15.2. Esta Ata de Registro de Preço será publicada no Portal Nacional de Contratações Públicas (PNCP), bem como no sistema como condição de sua eficácia, devendo a sua divulgação ser mantida durante toda a vigência.

16. DO FORO

16.1. Elegem as partes o Foro da Comarca de Monte Belo/ MG, para dirimir qualquer ação oriunda do presente Contrato, com renúncia expressa de qualquer outro, por mais privilegiado que seja.

16.2. E por estarem assim justas e compromissadas, assinam a presente Ata, lavrada em 02 (duas) vias de igual teor, valor e forma, que vão assinados pelas partes [se presencial: e 02 (duas) testemunhas instrumentárias] para que produza efeitos jurídicos e legais.

16.3. Para firmeza e validade do pactuado, a presente Ata foi lavrada em 02 (duas) vias de igual teor, que, depois de lida e achada em ordem, vai assinada pelas partes.

Monte Belo, [dia] de [mês] de [ano].

MUNICÍPIO DE MONTE BELO
ÓRGÃO GERENCIADOR

[RAZÃO SOCIAL DA DETENTORA DA ATA]
[NOME REPRESENTANTE LEGAL]
Representante Legal

[se presencial]

_____
Testemunha 1
Nome:
CPF:

_____
Testemunha 2
Nome:
CPF:

ANEXO IV- MINUTA DE CONTRATO [nº]/[ano]

CONTRATO QUE ENTRE SI CELEBRAM O MUNICÍPIO DE MONTE BELO E [RAZÃO SOCIAL EMPRESA] PARA FORNECIMENTO DE UNIFORMES CONFECCIONADOS, EM ATENDIMENTO ÀS SECRETARIAS MUNICIPAIS

PROCESSO Nº 110/2026
MODALIDADE: PREGÃO ELETRÔNICO Nº 056/2026

O **MUNICÍPIO DE MONTE BELO**, Estado de Minas Gerais, pessoa jurídica de direito público interno, inscrito no CNPJ sob o Nº. 18.668.376/0001-34, com sede na Av. Francisco Wenceslau dos Anjos, 453, Centro, neste ato representado pelo(a) Secretário(a) Municipal de Administração, Sr.(a) Rodrigo José da Silva, brasileiro(a), portador(a) do CPF/MF n.º [nº CPF] e do RG [nº RG], doravante denominado **CONTRATANTE**, e **[RAZÃO SOCIAL]**, com sede na cidade de [cidade] – [UF], na Rua/Av. [rua/av.], n.º [nº], Bairro [bairro], CEP [nº CEP], inscrita no CNPJ sob o n.º [nº CNPJ], através do seu representante legal Sr.(a) [nome completo do representante legal], brasileiro(a), portador do CPF nº [nº CPF], doravante denominada **CONTRATADA**, têm entre si justo e acordado, e celebram o presente **CONTRATO**, mediante as seguintes cláusulas e condições, que mutuamente outorgam e estabelecem, sujeitando-se às disposições previstas na Lei Federal nº 14.133, de 1º de abril de 2021 e no Decreto Municipal nº 5.822, de 27 de setembro de 2023, o Decreto Municipal nº 5.823, de 27 de setembro de 2023, o Decreto Municipal nº 5.827, de 27 de setembro de 2023 e demais normas aplicáveis.

1. CLÁUSULA PRIMEIRA – DO OBJETO

1.1. Constitui objeto do presente CONTRATO o fornecimento de uniformes confeccionados, nas condições estabelecidas no Termo de Referência, na proposta da CONTRATADA e nos demais documentos constantes do Processo nº 110/2026, Pregão Eletrônico nº 056/2026.

2. CLÁUSULA SEGUNDA – DO VALOR

2.1. O valor total da contratação é R$ [valor] (valor em extenso), conforme detalhamento abaixo descrito:

ITEM	UNID	QUANT	DESCRIÇÃO	VALOR	
				UNIT	TOTAL
				TOTAL	

2.2. A CONTRATANTE pagará à CONTRATADA o valor global de R$ [valor] (valor em extenso).
2.3. O valor do CONTRATO compreende os custos diretos e indiretos decorrentes do objeto, incluindo tributos, encargos sociais, trabalhistas, previdenciários, fiscais e comerciais, seguros, despesas de administração, lucro, eventuais custos com transporte, frete e outras despesas correlatas necessárias

ao cumprimento integral do objeto da contratação.

3. CLÁUSULA TERCEIRA – DO PAGAMENTO E DA DOTAÇÃO ORÇAMENTÁRIA

3.1. O pagamento será feito diretamente pela CONTRATANTE, no prazo de até 25 (vinte e cinco) dias, por meio de ordem bancária para crédito em conta corrente da CONTRATADA, à vista de termo de recebimento definitivo do fornecimento dos bens, acompanhado dos documentos de comprovação da regularidade fiscal e trabalhista e da apresentação e atesto da Nota Fiscal ou documento de cobrança equivalente, na forma prevista nos itens seguintes.

3.1.1. A regularidade fiscal e trabalhista da CONTRATADA será comprovada mediante a apresentação das seguintes certidões, em especial a comprovação da manutenção da regularidade com o Cadastro Nacional de Empresas Inidôneas e Suspensas (CEIS), no Sistema de Cadastramento Unificado de Fornecedores - SICAF e Cadastro Nacional de Condenações Civis, referente ao registro de ato de improbidade administrativa e inelegibilidade supervisionado pelo Conselho Nacional de Justiça;

a) Certidão Negativa de Débitos relativos a Créditos Tributários Federais e à Dívida Ativa da União (CND);
b) Certidões que comprovem a regularidade perante as Fazendas Estadual ou Distrital e Municipal do domicílio ou sede da CONTRATADA;
c) Certidão de Regularidade do FGTS (CRF); e
d) Certidão Negativa de Débitos Trabalhistas (CNDT).

3.1.2. Caso não seja(m) apresentado(s) quaisquer dos documentos de regularidade ou os documentos encaminhados contenham pendências, a CONTRATADA terá 10 (dez) dias para sanar a ausência identificada, prazo em que o pagamento correspondente ao mês em referência ficará suspenso.

3.1.3. Caso não seja sanada a pendência no prazo estipulado, estará configurada a não manutenção das condições de habilitação pela CONTRATADA, devendo a CONTRATANTE instaurar processo administrativo para extinção do CONTRATO e comunicar aos órgãos de fiscalização da regularidade fiscal quanto à inadimplência da CONTRATADA, sem prejuízo da retomada dos pagamentos pelos fornecimentos efetivamente executados.

3.1.4. Havendo erro na apresentação da Nota Fiscal/Fatura, ou circunstância que impeça a liquidação da despesa, esta ficará sobrestada até que a CONTRATADA providencie as medidas saneadoras.

3.2. Quando do pagamento, será efetuada a retenção tributária prevista na legislação aplicável, independentemente do percentual de tributo inserido na planilha, quando houver.

3.3. A CONTRATADA regularmente optante pelo Simples Nacional, nos termos da Lei Complementar

nº 123, de 2006, não sofrerá a retenção tributária quanto aos impostos e contribuições abrangidos por aquele regime. No entanto, o pagamento ficará condicionado à apresentação de comprovação, por meio de documento oficial, de que faz jus ao tratamento tributário favorecido previsto na referida Lei Complementar.

3.4. Nos casos de eventuais atrasos de pagamento, verificados por culpa única e exclusiva da CONTRATANTE, fica convencionado que a taxa de atualização financeira será calculada mediante a aplicação da seguinte fórmula:

EM = I x N x VP

Onde:

SIGLA	SIGNIFICADO/ DESCRIÇÃO
EM	Encargos Moratórios
N	Número de dias entre a data prevista para o pagamento e a do efetivo pagamento.
VP	Valor da parcela a se paga.
TX	INPC
I	Índice de atualização financeira, assim apurado: $I = \frac{(\frac{TX}{100})}{365}$

3.4.1. A atualização financeira prevista nesta cláusula será incluída na Nota Fiscal/Fatura do mês seguinte ao da ocorrência.

3.5. As Notas Fiscais/Faturas deverão ser emitidas dentro do prazo de validade do contrato, sob risco de não pagamento.

3.6. As Notas Fiscais/Faturas que apresentarem incorreções serão devolvidas à CONTRATADA e seu vencimento passará a contar da entrega das Notas Fiscais/Faturas válidas.

3.7. As despesas decorrentes da presente licitação serão custeadas pela dotação orçamentária:

FICHA – [informar dotação orçamentária]

PARÁGRAFO ÚNICO: No(s) exercício(s) seguinte(s), as despesas correrão à conta dos recursos próprios para atender às despesas de mesma natureza, cujo empenho será objeto de termo de apostilamento no início de cada exercício financeiro.

4. CLÁUSULA QUARTA – DA FISCALIZAÇÃO DO CONTRATO

4.1. A execução do presente CONTRATO deverá ser fiscalizada pela CONTRATANTE, sem que essa

competência exclua ou reduza a integral responsabilidade da CONTRATADA, mesmo perante terceiros, por quaisquer irregularidades constatadas na execução do objeto contratado.

4.2. A CONTRATANTE designa **ELIANA A. RODRIGUES DE MOURA**, conforme **Portaria nº 5.954 de 09 de outubro de 2026**, como servidor responsável pela fiscalização do CONTRATO.

4.3. O fiscal deverá ter pleno conhecimento do CONTRATO e das demais condições constantes do aviso de contratação direta e seus anexos, tendo, entre outras, as seguintes atribuições:

a) Reunir-se com o preposto da CONTRATADA, visando a estabelecer as estratégias da execução do objeto, bem como traçar metas de controle, fiscalização e acompanhamento do CONTRATO;
b) Fiscalizar a regularidade e adequação da entrega dos bens, de acordo com as especificações previstas no Termo de Referência, e elaborar relatórios de acompanhamento, com os registros de eventuais falhas verificadas e das medidas corretivas necessárias;
c) Disponibilizar toda a infraestrutura necessária à entrega do objeto, conforme o caso, nas condições e prazos estabelecidos no contrato;
d) Verificar a conformidade dos bens fornecidos com as especificações contidas no Termo de Referência e seus anexos, recusando o fornecimento de objeto diverso, salvo quando de qualidade superior e devidamente aceito pela CONTRATANTE;
e) Solicitar à CONTRATADA justificativa para eventuais bens não entregues ou entregues em desconformidade, podendo assinalar prazo para correções de eventuais falhas verificadas, conforme avaliação da execução do objeto;
f) Exigir da CONTRATADA o fiel cumprimento de todas as condições contratuais assumidas, na forma prevista neste CONTRATO;
g) Receber o objeto contratual e atestar as respectivas faturas e notas fiscais, encaminhando-as ao gestor do CONTRATO para pagamento;
h) Registrar no histórico de execução do CONTRATO todas as ocorrências que possam interferir no adequado andamento da contratação, notificando a CONTRATADA para determinar as medidas e os prazos necessários à regularização das faltas ou dos defeitos observados;
i) Comunicar por escrito ao gestor do CONTRATO a necessidade de alterações do quantitativo do objeto ou a modificação da forma de sua execução, em razão de fato superveniente, bem como eventuais irregularidades cometidas pela CONTRATADA que exijam decisão ou providências que ultrapassem a sua competência;
j) Atestar as Notas Fiscais/Faturas apresentadas pela CONTRATADA, encaminhando-as ao gestor do CONTRATO para pagamento;
k) Verificar a manutenção das condições de habilitação da CONTRATADA, acompanhar o empenho, o pagamento, as garantias, as glosas e a formalização de apostilamento e termos aditivos, solicitando quaisquer documentos comprobatórios pertinentes, caso necessário;
l) Comunicar imediatamente ao gestor do CONTRATO as ocorrências que possam inviabilizar a execução do CONTRATO nas datas pactuadas, com vistas à atualização do cronograma;

m) Comunicar ao gestor do CONTRATO, em tempo hábil, o término do CONTRATO sob sua responsabilidade, com vistas à renovação tempestiva ou à prorrogação contratual;

n) Comunicar por escrito ao gestor do CONTRATO as faltas cometidas pela CONTRATADA que sejam passíveis de aplicação de penalidade.

4.4. A CONTRATANTE designa **CRISTINA APARECIDA VICENTE**, conforme **Portaria nº 5.954 de 09 de outubro de 2026**, como servidor responsável pela gestão do CONTRATO, que, entre outras, terá seguintes atribuições:

a) Coordenar e atualizar o processo de acompanhamento e fiscalização do CONTRATO, elaborando relatórios, quando for o caso, e promovendo os registros formais no histórico de gerenciamento do CONTRATO de todas as ocorrências relacionadas a alterações e prorrogações contratuais;

b) Analisar relatórios e documentos enviados pelos fiscais do CONTRATO;

c) Consolidar as avaliações recebidas e encaminhar as consolidações e os relatórios à CONTRATADA;

d) Acompanhar e observar o cumprimento das cláusulas contratuais, bem como os registros realizados pelo fiscal do CONTRATO acerca de todas as ocorrências relacionadas à execução do CONTRATO e as medidas adotadas, informando, se for o caso, à autoridade superior àquelas que ultrapassarem a sua competência;

e) Solicitar abertura de processo administrativo visando à aplicação de penalidade cabível, garantindo a defesa prévia à CONTRATADA;

f) Propor aplicação de sanções administrativas pelo descumprimento das cláusulas contratuais apontadas pelos fiscais do CONTRATO;

g) Providenciar o pagamento das notas fiscais/faturas emitidas pela CONTRATADA, mediante a observância das exigências contratuais e legais;

h) Manter controle atualizado dos pagamentos efetuados, observando que o valor do CONTRATO não seja ultrapassado.

4.5. A substituição do fiscal e do gestor designados, por razões de conveniência ou interesse público, será realizada mediante simples apostilamento ao presente CONTRATO, devendo o substituto assinar novo termo de ciência.

5. CLÁUSULA QUINTA – DO PRAZO DE VIGÊNCIA E DA PRORROGAÇÃO

5.1. O prazo de vigência do CONTRATO é de [nº de dias/meses] (nº de dias/meses por extenso) meses/dias, contados a partir da data de sua assinatura, prorrogável na hipótese de o objeto não ter sido concluído no período firmado no contrato, na forma do artigo 111 da Lei Federal nº 14.133/2021.

5.2. A prorrogação fica condicionada ao ateste, pela autoridade competente, de que as condições e os preços permanecem vantajosos para a Administração, permitida a negociação com a CONTRATADA.

5.3. O CONTRATO não poderá ser prorrogado quando a CONTRATADA tiver sido penalizada com as

sanções de declaração de inidoneidade ou impedimento de licitar e contratar, observadas as abrangências e os limites temporais de aplicação, sendo excepcionalmente admitida a prorrogação, pelo período mínimo necessário à conclusão de um novo certame, de modo a evitar a descontinuidade do fornecimento ou o custo de uma contratação emergencial.

5.4. Nas eventuais prorrogações contratuais, os custos não renováveis já pagos ou amortizados ao longo do primeiro período de vigência da contratação deverão ser reduzidos ou eliminados como condição para a prorrogação.

6. CLÁUSULA SEXTA – DA EXTINÇÃO

6.1. O CONTRATO se extingue quando vencido o prazo nele estipulado, independentemente de terem sido cumpridas ou não as obrigações de ambas as partes contratantes.

6.2. O CONTRATO pode ser extinto antes do prazo nele fixado, sem ônus para a CONTRATANTE, quando esta não dispuser de créditos orçamentários para sua continuidade ou quando entender que o CONTRATO não mais lhe oferece vantagem.

6.3. A extinção antecipada ocorrerá na próxima data de aniversário do CONTRATO, desde que a notificação da CONTRATADA sobre a não-continuidade seja feita pelo CONTRATANTE com pelo menos 2 (dois) meses de antecedência desse dia. Caso a notificação ocorra com menos de 2 (dois) meses da data de aniversário do CONTRATO, a extinção se dará após 2 (dois) meses da data da comunicação.

6.4. Constituem motivos para extinção do CONTRATO, independentemente do prazo ou das obrigações nele estipuladas, as situações descritas no art. 137 da Lei nº 14.133, de 2021.

6.5. A extinção consensual e a extinção unilateral serão precedidas de autorização escrita e fundamentada da autoridade competente e reduzidas a termo, assegurados o contraditório e a ampla defesa.

6.6. Aplica-se à extinção do CONTRATO a disciplina dos arts. 138 e 139 da Lei nº 14.133/2021.

6.7. O termo de extinção, sempre que possível, será instruído com os seguintes documentos:

- **a)** Balanço dos eventos contratuais já cumpridos ou parcialmente cumpridos;
- **b)** Relação dos pagamentos já efetuados e ainda devidos;
- **c)** Indenizações e multas.

7. CLÁUSULA SÉTIMA – DAS INFRAÇÕES E SANÇÕES ADMINISTRATIVAS

7.1. São aplicáveis as seguintes penalidades:

a) Advertência;
b) Multa;
c) Impedimento de Licitar e Contratar com a Administração Direta e Indireta do Município de Monte Belo, pelo prazo de até 03 (três) anos;
d) Declaração de inidoneidade para licitar ou contratar com a Administração Pública direta e indireta de todos os entes federativos, pelo prazo mínimo de 03 (três) e máximo de 06 (seis) anos.

7.2. As sanções de impedimento de licitar e contratar com o Município e a declaração de inidoneidade poderão ser aplicadas cumulativamente com a multa.

7.3. A **penalidade de advertência** será aplicada nas seguintes hipóteses, de acordo com o art. 6º do Decreto Municipal Nº 5.827, de 27 de setembro de 2023:

a) descumprimento, de pequena relevância, de obrigação legal ou infração à Lei quando não se justificar aplicação de sanção mais grave, tais como, o atraso na entrega de produto, serviços e etapas de obras, e situações de natureza correlatas, independentemente da aplicação da multa;
b) inexecução parcial de obrigação contratual principal ou acessória de pequena relevância, e situações de natureza correlatas, a critério da Administração Pública, quando não se justificar aplicação de sanção mais grave.

7.4. A **penalidade de multa** será aplicada de acordo com as seguintes regras, de acordo com o art. 7º do Decreto Municipal Nº 5.827, de 27 de setembro de 2023:

I. **Multa moratória de 0,33% (zero vírgula trinta e três por cento)** por dia de atraso na entrega de bem ou execução de serviços, **até o limite de 9,9% (nove vírgula nove por cento)**, correspondente a até 30 (trinta) dias de atraso, calculado sobre o valor correspondente à parte inadimplente, excluída, quando for o caso, a parcela correspondente aos impostos destacados no documento fiscal;
II. **Multa administrativa de 10% (dez por cento)** sobre o valor total da adjudicação da licitação ou do valor da contratação direta em caso de recusa do licitante ou futuro contratado em assinar a Ata de Registro de Preços ou contrato, ou recusar-se a aceitar ou retirar o instrumento equivalente;
III. **Multa administrativa de 3% (três por cento)** sobre o valor de referência para a licitação ou para a contratação direta, na hipótese de o licitante ou futuro contratado retardar injustificadamente o procedimento de contratação ou descumprir preceito normativo ou as obrigações assumidas, tais como:

a) deixar de entregar documentação exigida para o certame licitatório;
b) desistir da proposta, salvo por motivo justo decorrente de fato superveniente e aceito pela Administração;
c) tumultuar a sessão pública da licitação;
d) descumprir requisitos de habilitação na modalidade pregão, a despeito da declaração em

sentido contrário;

e) propor recursos manifestamente protelatórios em sede de contratação direta ou de licitação;

f) deixar de providenciar o cadastramento da empresa vencedora da licitação ou da contratação direta junto ao cadastro de fornecedores do Município, dentro do prazo concedido pela Administração Pública, salvo por motivo justo decorrente de fato superveniente e aceito pelo respectivo órgão ou entidade da Administração Pública Municipal;

g) deixar de regularizar os documentos fiscais no prazo concedido, na hipótese de o licitante ou contratado enquadrar-se como Microempresa ou Empresa de Pequeno Porte, nos termos da Lei Complementar Federal nº 123, de 14 de dezembro de 2006, e suas alterações;

h) propor impugnações ou pedidos de esclarecimentos repetitivos e que já tenham sido respondidos, tumultuando a abertura do processo licitatório; e

i) outras situações de natureza correlatas.

IV. Multa administrativa de 3% (três por cento) sobre o valor total da adjudicação da licitação ou do valor da contratação direta, quando houver o descumprimento das normas jurídicas atinentes ou das obrigações assumidas, tais como:

a) deixar de manter as condições de habilitação durante o prazo do contrato;

b) permanecer inadimplente após a aplicação de advertência;

c) deixar de regularizar, no prazo definido pela Administração Pública Municipal, os documentos exigidos na legislação para fins de liquidação e pagamento da despesa;

d) deixar de complementar o valor da garantia recolhida após solicitação do contratante;

e) não devolver os valores pagos indevidamente pelo contratante;

f) manter funcionário sem qualificação para a execução do objeto do contrato;

g) utilizar as dependências do contratante para fins diversos do objeto do contrato;

h) tolerar, no cumprimento do contrato, situação apta a gerar ou causar dano físico, lesão corporal ou consequências letais a qualquer pessoa;

i) deixar de fornecer Equipamento de Proteção Individual – EPI ou uniformes, quando exigido, aos seus empregados ou omitir-se em fiscalizar sua utilização, na hipótese de contratação de serviços de mão de obra;

j) deixar de substituir empregado cujo comportamento for incompatível com o interesse público, em especial quando solicitado pelo órgão contratante;

k) deixar de repor funcionários faltosos;

l) deixar de controlar a presença de empregados, na hipótese de contratação de serviços de mão de obra;

m) deixar de observar a legislação pertinente aplicável ao seu ramo de atividade;

n) deixar de efetuar o pagamento de salários, vale-transporte, vale-refeição, seguros, encargos fiscais e sociais, bem como deixar de arcar com quaisquer outras despesas relacionadas à execução do contrato nas datas avençadas;

o) deixar de apresentar, quando solicitado, documentação fiscal, trabalhista e previdenciária devidamente regularizada

p) outras situações de natureza correlata.

V. **Multa administrativa de 5% (cinco por cento)** sobre o valor total da adjudicação da licitação ou do valor da contratação direta, na hipótese de o contratado entregar o objeto contratual em desacordo com as especificações, condições e qualidade contratadas e/ou com vício, irregularidade ou defeito oculto que o tornem impróprio para o fim a que se destina;

VI. **Multa administrativa de 10% (dez por cento)** sobre o valor total do contrato ou da Ata de Registro de Preços, quando o contratado ou fornecedor registrado der causa, respectivamente, à rescisão do contrato ou ao cancelamento da Ata de Registro de Preços.

7.5. Nos termos do art. 8º, § 5º do Decreto Municipal Nº 5.827, de 27 de setembro de 2023, a aplicação das multas não exclui a obrigação de reparação integral de eventual dano causado ao órgão contratante.

7.6. A sanção de impedimento de licitar e contratar, de acordo com o art. 11 do Decreto Municipal Nº 5.827, de 27 de setembro de 2023, será aplicada quando não se justificar a imposição de penalidade mais grave e nos seguintes casos, quando:

a) der causa à inexecução parcial do contrato, que cause grave dano à Administração, ao funcionamento dos serviços públicos ou ao interesse coletivo;
b) der causa à inexecução total do contrato;
c) deixar de entregar a documentação exigida para o certame;
d) não manter a proposta, salvo em decorrência de fato superveniente devidamente justificado;
e) não celebrar o contrato ou não entregar a documentação exigida para a contratação, quando convocado dentro do prazo de validade de sua proposta;
f) ensejar o retardamento da execução ou da entrega do objeto da licitação sem motivo justificado;
g) outras situações de natureza correlatas.

7.7. A **sanção de declaração de inidoneidade** para licitar ou contratar, de acordo com o art. 12 do Decreto Municipal Nº 5.827, de 27 de setembro de 2023, será aplicada àquele que:

a) apresentar declaração ou documentação falsa exigida para o certame ou prestar declaração
b) falsa durante a licitação ou a execução do contrato;
c) fraudar a licitação ou praticar ato fraudulento na execução do contrato;
d) comportar-se de modo inidôneo ou cometer fraude de qualquer natureza;
e) praticar atos ilícitos com vistas a frustrar os objetivos da licitação;
f) praticar ato lesivo previsto no artigo 5º da Lei Federal nº 12.846, de 1º de agosto de 2013;
g) outras situações de natureza correlata.

7.8. A aplicação das sanções previstas neste CONTRATO não exclui, em hipótese alguma, a obrigação

de reparação integral do dano causado à CONTRATANTE.

7.9. O valor da multa aplicada e das indenizações cabíveis será objeto de compensação com os pagamentos eventualmente devidos pelo CONTRATANTE à CONTRATADA, decorrentes do mesmo CONTRATO ou de outros contratos administrativos que a CONTRATADA possua com a CONTRATANTE.

7.10. Se o valor da multa for superior ao dos pagamentos devidos pelo CONTRATANTE, a diferença será descontada da garantia contratual prestada, se houver, ou será cobrada administrativamente.

7.11. Não havendo o pagamento integral da multa em sede administrativa, a processo será encaminhado para inscrição em Dívida Ativa e cobrança judicial.

7.12. A aplicação das sanções realizar-se-á em processo administrativo que assegure o contraditório e a ampla defesa à CONTRATADA.

7.13. Na fixação das penalidades, dentro das faixas de multa estabelecidas neste contrato, bem como dos prazos previstos para as demais sanções deverão ser observadas:

a) a natureza e a gravidade da infração cometida;
b) as peculiaridades do caso concreto;
c) as circunstâncias agravantes ou atenuantes;
d) os danos que o cometimento da infração ocasionar ao CONTRATANTE, ao funcionamento dos serviços
e) públicos, aos seus usuários ou ao interesse coletivo;
f) a vantagem auferida em virtude da infração;
g) a implantação ou o aperfeiçoamento de programa de integridade, conforme normas e orientações dos órgãos de controle interno.

7.14. A personalidade jurídica da CONTRATADA poderá ser desconsiderada sempre que utilizada com abuso do direito para facilitar, encobrir ou dissimular a prática dos atos ilícitos previstos neste CONTRATO ou para provocar confusão patrimonial, e, nesse caso, todos os efeitos das sanções aplicadas à pessoa jurídica serão estendidos aos seus administradores e sócios com poderes de administração, à pessoa jurídica sucessora ou à empresa do mesmo ramo com relação de coligação ou controle, de fato ou de direito, com a CONTRATADA, observados, em todos os casos, o contraditório, a ampla defesa e a obrigatoriedade de análise jurídica prévia.

8. CLÁUSULA OITAVA – CLÁUSULA ANTICORRUPÇÃO

8.1. A CONTRATADA se compromete a observar os preceitos legais instituídos pelo ordenamento jurídico brasileiro no que tange ao combate à corrupção, em especial a Lei Federal nº 12.846, de 1º de agosto de 2013, a Lei Federal nº 9.613/98.

8.2. A CONTRATADA (i) declara, por si e por seus administradores, funcionários, representantes e outras pessoas que agem em seu nome, direta ou indiretamente, estar ciente dos dispositivos contidos na Lei Federal nº 12.846/2013; (ii) se obriga a tomar todas as providências para fazer com que seus administradores, funcionários e representantes tomem ciência quanto ao teor da mencionada Lei Federal nº 12.846/2013.

8.3. A CONTRATADA, no desempenho das atividades objeto deste CONTRATO, compromete-se perante a CONTRATANTE a abster-se de praticar ato(s) que possa(m) constituir violação à legislação aplicável ao presente instrumento pactual, incluindo aqueles descritos na Lei nº 12.846/2013, em especial no seu artigo 5º.

8.4. Qualquer descumprimento das regras da Lei Anticorrupção e de suas regulamentações, por parte da CONTRATADA, em qualquer um dos seus aspectos, poderá ensejar:

I. Instauração do Procedimento de Apuração da Responsabilidade Administrava – PAR, com aplicação das sanções administravas porventura cabíveis;
II. Ajuizamento de ação com vistas à responsabilização na esfera judicial, nos termos dos artigos 18 e 19 da Lei nº 12.846/2013;

8.5. Sem prejuízo da obrigação de cumprimento das disposições de seus respectivos código de ética e conduta, a CONTRATADA se obriga a, no exercício dos direitos e obrigações previstos neste contrato e no cumprimento de qualquer uma de suas disposições: (I) não dar, oferecer ou prometer qualquer bem de valor ou vantagem de qualquer natureza a agentes públicos ou a pessoas a eles relacionadas ou ainda quaisquer outras pessoas, empresas e/ou entidades privadas, com o objetivo de obter vantagem indevida, influenciar ato ou decisão ou direcionar negócios ilicitamente e (II) adotar as melhores práticas de monitoramento e verificação do cumprimento das leis anticorrupção, com o objetivo de prevenir atos de corrupção, fraude, práticas ilícitas ou lavagem de dinheiro por seus sócios, administradores, colaboradores e/ou terceiros por elas contratados.

8.6. A CONTRATADA se obriga a notificar a CONTRATANTE, imediatamente, por escrito, a respeito de qualquer suspeita ou violação das legislações anticorrupção vigentes, bem como nos casos em que obtiver ciência de qualquer prática de suborno ou corrupção.

8.7. A comprovada violação de qualquer das obrigações previstas nesta cláusula é causa para a rescisão unilateral deste CONTRATO, sem prejuízo da cobrança das perdas e danos causados à parte inocente.

9. CLÁUSULA NONA – DAS OBRIGAÇÕES

9.1. DAS OBRIGAÇÕES DA CONTRATANTE:

9.1.1. É dever da CONTRATANTE exigir o cumprimento de todas as obrigações assumidas pela CONTRATADA, em especial:

a) Receber o objeto no prazo e condições estabelecidas no Termo de Referência;
b) Acompanhar e fiscalizar a execução do objeto contratado, através de servidor designado para este fim;
c) Informar à CONTRATADA as normas e procedimentos de acesso às suas instalações para entrega dos bens;

d) Verificar a conformidade dos bens entregues com as especificações e quantidades exigidas, inclusive quanto à marca indicada na proposta;

e) Promover o recebimento provisório e definitivo do objeto, cumpridas as condições estabelecidas na CLÁUSULA DÉCIMA PRIMEIRA deste CONTRATO;

f) Comunicar por escrito à CONTRATADA qualquer vício, defeito ou irregularidade no objeto fornecido, solicitando a substituição, o reparo ou complementação do bem entregue, às suas expensas, no prazo fixado para o cumprimento da determinação;

g) Recusar o recebimento do bem que não atenda aos requisitos elencados nas especificações indicadas se, após o prazo fixado para substituição, reparo ou complementação, não for sanada a irregularidade verificada, comunicando à CONTRATADA o fato por escrito;

h) Analisar e atestar as Faturas e Notas Fiscais emitidas e efetuar os respectivos pagamentos nas condições e nos prazos estabelecidos;

i) Liberar o pagamento da parcela incontroversa da execução do objeto contratado, quando houver controvérsia sobre a dimensão, qualidade e quantidade do objeto executado;

j) Comunicar à CONTRATADA as ocorrências de quaisquer fatos que, a seu critério, exijam medidas corretivas;

k) Prestar as informações e esclarecimentos que venham a ser solicitados pela CONTRATADA relacionados à execução contratual;

l) Aplicar as penalidades previstas na lei e neste CONTRATO;

m) Notificar, nos termos do §4º do art. 137 da Lei nº 14.133, de 2021, os emitentes das garantias quanto ao início de processo administrativo para apuração de descumprimento de cláusulas contratuais.;

n) Proferir, no prazo de 30 (trinta) dias a contar da data do protocolo do requerimento, admitida a prorrogação motivada por igual período, decisão explícita sobre todas as solicitações e reclamações relacionadas à execução do presente CONTRATO, ressalvados os requerimentos manifestamente impertinentes, meramente protelatórios ou de nenhum interesse para a boa execução do ajuste;

o) Responder a pedidos de reajustamento e aos pedidos de restabelecimento do equilíbrio econômico-financeiro no prazo máximo de 120 (cento e vinte) dias, contados a partir da instrução completa dos respectivos requerimentos;

p) Cumprir a Lei nº 13.709, de 14 de agosto de 2018 (LGPD), quanto a todos os dados pessoais a que tenha acesso em razão do certame ou do contrato administrativo, independentemente de declaração ou de aceitação expressa.

9.2. DAS OBRIGAÇÕES DA CONTRATADA

9.2.1. Deve a CONTRATADA cumprir todas as obrigações estipuladas neste CONTRATO e respectivos anexos, assumindo como exclusivamente seus os riscos e as despesas decorrentes da boa e perfeita execução do objeto, em especial:

a) Fornecer o bem contratado, nas quantidades e especificações exigidas, salvo se obtiver por escrito prévia anuência da CONTRATANTE para alteração nas condições do fornecimento;

b) Fornecer o bem acondicionado de forma adequada, de modo a garantir seu perfeito estado de conservação e funcionamento;

c) Cumprir o prazo de entrega estabelecido no contrato;

d) Substituir, corrigir, reparar ou complementar, às suas expensas, no todo ou em parte, conforme o caso, no prazo de até 05 (cinco) dias úteis contado da respectiva notificação, ou no prazo assinalado pelo fiscal do CONTRATO, os bens que apresentarem vícios, defeitos ou qualquer irregularidade;

e) Programar, com a necessária antecedência, data e hora para entrega do objeto contratado, inclusive quando esta ocorrer através de empresa transportadora, comunicando à CONTRATANTE, até 02 (dois) dias antes, qualquer impedimento à entrega, devidamente comprovado;

f) Entregar o manual do usuário, com uma versão em português, e da relação da rede de assistência técnica autorizada, conforme o caso;

g) Responsabilizar-se pelos vícios e danos decorrentes da execução do objeto, de acordo com o Código de Defesa do Consumidor (Lei nº 8.078, de 1990), bem como por todo e qualquer dano causado à Administração ou terceiros, não reduzindo essa responsabilidade a fiscalização ou o acompanhamento da execução contratual pela CONTRATANTE, que ficará autorizada a descontar dos pagamentos devidos ou da garantia, caso exigida, o valor correspondente aos danos sofridos;

h) Não transferir a outrem, no todo ou em parte, o objeto do CONTRATO, ressalvadas as hipóteses de subcontratação autorizada no Termo de Referência e neste CONTRATO;

i) Comunicar à CONTRATANTE, em tempo hábil e por escrito, a superveniência de fatos que venham a prejudicar o adequado fornecimento dos bens, de modo a se viabilizar a correção da situação apresentada;

j) Designar preposto para representá-la perante a CONTRATANTE sempre que for necessário, indicando o respectivo telefone e e-mail para futuros contatos;

k) Prestar os necessários esclarecimentos sobre a execução do objeto contratual solicitados pela CONTRATANTE, no prazo máximo de 05 (cinco) dias úteis após o recebimento da solicitação;

l) Enviar sem ônus, no prazo assinalado pelo fiscal, amostra para análise de aceitabilidade dos produtos quanto à satisfação de uso por parte do seu corpo funcional, se houver solicitação da CONTRATANTE;

m) Responsabilizar-se pelos encargos trabalhistas, previdenciários, fiscais e comerciais resultantes da execução do objeto, cuja inadimplência não transfere a responsabilidade à CONTRATANTE e não poderá onerar o objeto do CONTRATO, sendo que eventual pessoal alocado ao CONTRATO não terá qualquer vínculo empregatício com a CONTRATANTE;

n) Manter, durante o prazo de vigência do CONTRATO, todas as condições de habilitação e qualificação exigidas no processo;

o) Guardar sigilo sobre todas as informações obtidas em decorrência do cumprimento do CONTRATO e cumprir a Lei nº 13.709, de 14 de agosto de 2018 (LGPD), quanto a todos os dados pessoais a que tenha acesso em razão do certame ou do contrato administrativo, independentemente de declaração ou de aceitação expressa;

p) Comunicar à CONTRATANTE, no prazo máximo de 05 (cinco) dias úteis, qualquer alteração no Contrato Social ou no endereço comercial;

q) Apresentar, suplementar ou estender a garantia de execução contratual, se exigível, no prazo assinalado no CONTRATO.

9.3. DAS OBRIGAÇÕES PERTINENTES À LGPD

9.3.1. São obrigações da CONTRATADA, na qualidade de OPERADORA:

a) Realizar o tratamento dos dados pessoais em estrita conformidade às instruções repassadas pela CONTROLADORA/CONTRATANTE;

b) Adotar medidas técnicas e administrativas de segurança aptas a proteger os dados pessoais de acessos não autorizados e de situações acidentais ou ilícitas de destruição, perda, alteração, comunicação ou qualquer forma de tratamento inadequado ou ilícito, segundo os padrões técnicos mínimos exigidos pela CONTROLADORA/CONTRATANTE;

c) Utilizar recursos de segurança da informação e de tecnologia da informação de qualidade, eficiência e eficácia reconhecidas e em versões comprovadamente seguras e atualizadas, de forma a reduzir o nível de risco ao qual o objeto do CONTRATO ou a CONTRATANTE está exposta;

d) Manter os registros de tratamento de dados pessoais que realizar, assim como aqueles compartilhados, com condições de rastreabilidade e de prova eletrônica a qualquer tempo;

e) Facultar acesso a dados pessoais somente para o pessoal autorizado que tenha estrita necessidade e que tenha assumido compromisso formal de preservar a confidencialidade e segurança de tais dados, ou ao próprio Titular dos dados, devendo tal compromisso estar disponível em caráter permanente para exibição à CONTROLADORA/CONTRATANTE, mediante solicitação;

f) Permitir a realização de auditorias da CONTROLADORA/CONTRATANTE e disponibilizar toda a informação necessária para demonstrar o cumprimento das obrigações relacionadas à sistemática de proteção de dados;

g) Informar e obter a anuência prévia da CONTROLADORA/CONTRATANTE sobre a utilização de serviços de terceiros para sustentar ou viabilizar o funcionamento da Solução de Tecnologia da Informação e Comunicação – TIC para o desenvolvimento das atividades objeto do CONTRATO;

h) Apresentar à CONTROLADORA/CONTRATANTE, sempre que solicitado, toda e qualquer informação e documentação que comprovem a implementação dos requisitos de segurança especificados na contratação, de forma a assegurar a auditabilidade do objeto contratado, bem como os demais dispositivos legais aplicáveis;

i) Auxiliar, em toda providência que estiver ao seu alcance, no atendimento pela CONTROLADORA/CONTRATANTE e de obrigações perante Titulares de dados pessoais, autoridades competentes ou quaisquer outros legítimos interessados;

j) Comunicar formalmente e de imediato à CONTROLADORA/CONTRATANTE a ocorrência de qualquer risco, ameaça ou incidente de segurança que possa acarretar comprometimento ou dano potencial ou efetivo a Titular de dados pessoais, evitando atrasos por conta de verificações ou inspeções;

k) Promover a revogação de todos os privilégios de acesso aos sistemas, informações e

recursos da CONTROLADORA/CONTRATANTE, em caso de desligamento de funcionário das atividades inerentes à execução do presente CONTRATO;

l) Obter, quando necessário, o consentimento dos titulares dos dados sob tratamento, nos termos do art. 8º da Lei nº 13.709/2018;

m) Abster-se da utilização dos dados pessoais tratados para finalidade diversa da execução dos serviços objeto deste CONTRATO;

n) Adotar planos de resposta a incidentes de segurança eventualmente ocorridos durante o tratamento dos dados coletados para a execução das finalidades deste CONTRATO, bem como dispor de mecanismos que possibilitem a sua remediação, de modo a evitar ou minimizar eventuais danos aos titulares dos dados;

o) Responsabilizar-se por prejuízos causados à CONTROLADORA/CONTRATANTE em razão de coleta e tratamento inadequados dos dados pessoais compartilhados para as finalidades pretendidas no presente CONTRATO;

p) Responsabilizar-se pelos danos patrimoniais, morais, individuais ou coletivos que venham a ser causados em razão do descumprimento de suas obrigações legais no processo de tratamento dos dados compartilhados pela CONTROLADORA/CONTRATANTE;

q) Definir e executar procedimento de descarte seguro dos dados pessoais, que estejam em sua posse, ao encerrar a execução do CONTRATO ou após a satisfação da finalidade pretendida;

r) Orientar e treinar seus empregados sobre os deveres, requisitos e responsabilidades decorrentes da LGPD;

s) Exigir de suboperadores e subcontratados o cumprimento dos deveres da presente cláusula, permanecendo integralmente responsável por garantir sua observância;

t) Manter bancos de dados formados a partir deste CONTRATO administrativo em formato interoperável, a fim de garantir a reutilização desses dados pela Administração nas hipóteses previstas na LGPD, e em ambiente virtual controlado, com registro individual rastreável de tratamentos realizados, com cada acesso, data, horário e registro da finalidade, para efeito de responsabilização, em caso de eventuais omissões, desvios ou abusos.

9.3.2. São obrigações da CONTRATANTE, na qualidade de CONTROLADORA:

a) Fornecer, observadas as diretrizes de sua Política Local de Proteção de Dados Pessoais e Política de Privacidade, as instruções e condições necessárias ao tratamento dos dados pela OPERADORA;

b) Adotar medidas de segurança, técnicas e administrativas aptas a proteger os dados pessoais de acessos não autorizados e de situações acidentais ou ilícitas de destruição, perda, alteração, comunicação ou qualquer forma de tratamento inadequado ou ilícito;

c) Adotar mecanismos transparentes, de fácil compreensão e acesso, que permitam a ciência inequívoca dos titulares dos dados a respeito de sua Política de Privacidade, que deve conter, minimamente, as medidas acima indicadas;

d) Compartilhar com a OPERADORA/CONTRATADA as informações pessoais fornecidas pelos usuários dos serviços públicos por ela prestados, estritamente necessárias à execução do objeto contrato e nos exatos termos definidos em sua Política de Privacidade, após a

aceitação dos termos de uso pelo usuário ou seu representante legal, quando for o caso;

e) Definir quais serão os dados pessoais tratados, bem como as finalidades e as formas de tratamento para cada dado coletado;

f) Comunicar à autoridade nacional de proteção de dados e ao titular dos dados a ocorrência de incidente de segurança que possa acarretar risco ou dano relevante aos titulares, após o recebimento da comunicação formal feita pela OPERADORA/CONTRATADA;

g) Providenciar a eliminação segura dos dados obtidos para a prestação do serviço e compartilhados com a OPERADORA/CONTRATADA, após o término do tratamento, exceto quando necessários ao atendimento das finalidades previstas no art. 16 da Lei Federal nº 13.709/2018, quando estará autorizada a sua conservação;

h) Responsabilizar-se pelos danos patrimoniais, morais, individuais ou coletivos que venham a ser causados em razão do descumprimento de suas obrigações legais e das medidas de segurança estabelecidas em sua Política de Privacidade, no processo de compartilhamento dos dados, a menos que reste comprovado que o dano é decorrente de culpa exclusiva do titular dos dados ou de terceiros.

10. CLÁUSULA DÉCIMA – DOS PRAZOS, LOCAIS E CONDIÇÕES DE ENTREGA

10.1. O fornecimento dos itens será conforme locais e horários estabelecidos no Termo de Referência, observando-se as condições de entrega indicadas no mesmo.

10.2. O prazo de entrega dos objetos será de 30 (trinta) dias, contados do recebimento da nota de empenho, em remessa única ou parcelada, a ser definida pelo contratante, no seguinte endereço: Almoxarifado Central da Prefeitura Municipal de Monte Belo, localizado na Rua Sete de Maio, nº 600 – Centro, CEP 37.115-000, dentro do horário de expediente, de segunda-feira a sexta-feira, das 07h às 16h.

10.3. A Ordem de Fornecimento será enviada via e-mail, devendo a DETENTORA DA ATA manter sempre atualizado esse meio de comunicação.

10.4. O objeto será recebido de forma provisória ou definitiva, nos termos do artigo 140 da Lei Federal nº 14.133/21.

11. CLÁUSULA DÉCIMA PRIMEIRA – DA ALTERAÇÃO CONTRATUAL

11.1. A CONTRATADA fica obrigada a aceitar, nas mesmas condições contratadas, os acréscimos ou supressões que se fizerem necessários no objeto, a critério exclusivo da CONTRATANTE, até o limite de 25% (vinte e cinco por cento) do valor inicial atualizado do CONTRATO.

11.2. Na hipótese de haver acordo entre as partes, as supressões poderão exceder o limite de 25% (vinte e cinco por cento).

11.3. As alterações contratuais serão obrigatoriamente formalizadas mediante celebração de prévio

termo aditivo ao presente instrumento, salvo nos casos de justificada necessidade de antecipação de seus efeitos, hipótese em que a formalização do aditivo deverá ocorrer no prazo máximo de 1 (um) mês, conforme art. 132 da Lei nº 14.133, de 2021).

11.4. Registros que não caracterizam alteração do CONTRATO podem ser realizados por simples apostila, dispensada a celebração de termo aditivo, na forma do art. 136 da Lei nº 14.133, de 2021.

12. CLÁUSULA DÉCIMA SEGUNDA – DO RECEBIMENTO PROVISÓRIO E DEFINITIVO

12.1. O objeto do CONTRATO deverá será recebido pelo fiscal do CONTRATO, à vista da nota fiscal ou instrumento de cobrança equivalente, nos seguintes termos:

I. Provisoriamente, de forma sumária, mediante recibo, para efeito de posterior verificação da conformidade dos bens recebidos com as especificações exigidas;

II. Definitivamente, após a verificação da compatibilidade dos bens com as especificações técnicas e exigências de qualidade e quantidade fixadas no Termo de Referência e seus anexos, com a consequente aceitação mediante termo circunstanciado, no prazo de 10 (dez) dias úteis, a contar do recebimento da nota fiscal ou do instrumento de cobrança equivalente.

12.2. O prazo para recebimento definitivo poderá ser excepcionalmente prorrogado, de forma justificada, por igual período, quando houver necessidade de diligências para a aferição do atendimento das exigências contratuais.

12.3. O prazo para a solução, pela CONTRATADA, de inconsistências na execução do objeto ou de saneamento da nota fiscal ou de instrumento de cobrança equivalente, verificadas pela Administração, não será computado para os fins do recebimento definitivo.

12.4. No caso de controvérsia sobre a execução do objeto, quanto à dimensão, qualidade e quantidade, deverá ser observado o teor do art. 143 da Lei nº 14.133, de 2021, comunicando-se a CONTRATADA para emissão de Nota Fiscal no que pertine à parcela incontroversa da execução do objeto, para efeito de liquidação e pagamento.

12.5. O recibo e o termo circunstanciado deverão conter a identificação funcional do servidor responsável e respectiva assinatura.

12.6. Fica assegurado à CONTRATANTE o direito de devolver ou recusar, no todo ou em parte, os bens entregues em desacordo com as especificações exigidas, ficando a CONTRATADA obrigada a substituir, complementar, e/ou reparar os itens irregulares, no prazo de até 10 (dez) dias úteis, a contar da sua notificação formal, sem ônus para a CONTRATANTE.

12.7. Será considerada recusa formal se a CONTRATADA não substituir ou reparar o bem após o prazo fixado no PARÁGRAFO TERCEIRO da presente Cláusula Contratual, configurando inexecução do

CONTRATO, passível de aplicação da penalidade prevista no Edital.

12.8. A não complementação do quantitativo dos bens entregues após o prazo fixado no PARÁGRAFO TERCEIRO da presente Cláusula Contratual configura inexecução parcial do CONTRATO, passível de aplicação da penalidade prevista no Edital.

12.9. O recebimento provisório ou definitivo não exclui a responsabilidade ético-profissional pela perfeita execução do CONTRATO, nem a responsabilidade pelos prejuízos resultantes da incorreta execução.

13. CLÁUSULA DÉCIMA TERCEIRA – DO REAJUSTE E DA REVISÃO

13.1. Os preços contratados são fixos e irreajustáveis no prazo de um ano, contado da data de elaboração do orçamento estimado, ocorrida em **06/11/2026.**

13.2. O preço do CONTRATO será reajustado em periodicidade anual contada a partir da data de apresentação da proposta, utilizando-se, para tanto, o INPC - Índice Nacional de Preços ao Consumidor, fornecido pelo IBGE, nos termos do art. 132, I do Decreto Municipal nº 5.822, de 27 de setembro de 2023.

13.3. A CONTRATADA deverá pleitear o reajuste de preços durante a vigência do CONTRATO, mediante requerimento formal, no prazo de até 12 (doze) meses após completado o período aquisitivo da anualidade, nos contratos de vigência inicial plurianual, e antes de eventual prorrogação, sob pena de, não o fazendo tempestivamente, ocorrer a preclusão do seu direito ao reajuste.

13.4. Os pedidos de reajustamento deverão ser analisados e respondidos pela Administração no prazo máximo de até 60 (sessenta) dias, contados a partir da instrução completa do requerimento pela CONTRATADA.

13.5. No caso de atraso ou não divulgação do(s) índice (s) de reajustamento, o contratante pagará ao contratado a importância calculada pela última variação conhecida.

13.6. Caso, na data da prorrogação contratual, ainda não tenha sido analisado o pedido de reajuste tempestivamente formulado, deverá ser inserida cláusula no termo aditivo de prorrogação para resguardar o direito futuro ao reajustamento, sob pena de preclusão.

13.7. O reajustamento será formalizado mediante apostilamento, exceto se a sua concessão coincidir com a prorrogação contratual, quando poderá ser formalizado por termo aditivo.

13.8. O direito ao reajustamento poderá ser objeto de renúncia expressa, parcial ou integral, bem como de negociação entre as partes, com vistas a garantir a vantajosidade da manutenção do ajuste para o interesse público.

13.9. Nos reajustes subsequentes ao primeiro, a anualidade será contada a partir da data do fato

gerador que deu ensejo ao último reajuste concedido ou objeto de renúncia.

13.10. Será assegurado o restabelecimento do equilíbrio econômico-financeiro inicial do CONTRATO em caso de força maior, caso fortuito ou fato do príncipe ou em decorrência de fatos imprevisíveis ou previsíveis de consequências incalculáveis, que inviabilizem a execução do CONTRATO tal como pactuado, respeitada, em qualquer caso, a repartição objetiva de risco estabelecida no CONTRATO.

13.11. O pedido de restabelecimento do equilíbrio econômico-financeiro deverá ser formulado durante a vigência do CONTRATO, no prazo de até 12 (doze) meses após completado o período aquisitivo da anualidade, nos casos de CONTRATO com vigência inicial plurianual, e antes de eventual prorrogação, sob pena de preclusão.

13.12. Os pedidos de reestabelecimento do equilíbrio econômico-financeiro do CONTRATO deverão ser analisados e respondidos pela Administração no prazo máximo de até 60 (sessenta) dias, contados a partir da instrução completa do requerimento pela CONTRATADA.

13.13. A extinção do CONTRATO não configura óbice para o reconhecimento do direito ao reajuste ou ao restabelecimento do equilíbrio econômico-financeiro CONTRATO, desde que requeridos tempestivamente, hipóteses em que serão concedidos a título de indenização por meio de Termo de Quitação.

14. CLÁUSULA DÉCIMA QUARTA – DAS DISPOSIÇÕES GERAIS

14.1. Aplica-se a este contrato as regras contidas na Lei Federal nº 14.133, de 1º de abril de 2021, Decreto Municipal nº 5.822, de 27 de setembro de 2023, Decreto Municipal nº 5.823, de 27 de setembro de 2023 e o Decreto Municipal nº 5.827, de 27 de setembro de 2023, Termo de Referência e Edital da Prefeitura Municipal de Monte Belo – MG e demais disposições legais do gênero.

14.2. Os casos omissos serão decididos pelo CONTRATANTE, segundo as disposições contidas na Lei nº 14.133, de 2021, e demais normas aplicáveis, e, subsidiariamente, segundo as disposições contidas na Lei nº 8.078, de 1990 (Código de Defesa do Consumidor) e nas normas e princípios gerais dos contratos.

14.3. Nos termos do art. 94 da Lei nº 14.133, de 2021, o presente instrumento contratual será publicado no Portal Nacional de Contratações Pública (PNCP) em até 10 (dez) dias úteis contados da data de sua assinatura.

15. CLÁUSULA DÉCIMA QUINTA – DO FORO

15.1. Fica eleito o foro da comarca de Monte Belo, Estado de Minas Gerais, para dirimir eventuais conflitos de interesses decorrentes do presente contrato, valendo esta cláusula como renúncia expressa a qualquer outro foro, por mais privilegiado que seja ou venha a ser.

15.2. E, por estarem de inteiro e comum acordo, as partes assinam o presente Contrato em 02 (duas)

vias de igual teor e forma.

Monte Belo, [dia] de [mês] de [ano].

MUNICÍPIO DE MONTE BELO
CONTRATANTE

[se presencial]

_____
Testemunha 1
Nome:
CPF:

[RAZÃO SOCIAL DA CONTRATADA]
[NOME REPRESENTANTE LEGAL]
Representante Legal

_____
Testemunha 2
Nome:
CPF: